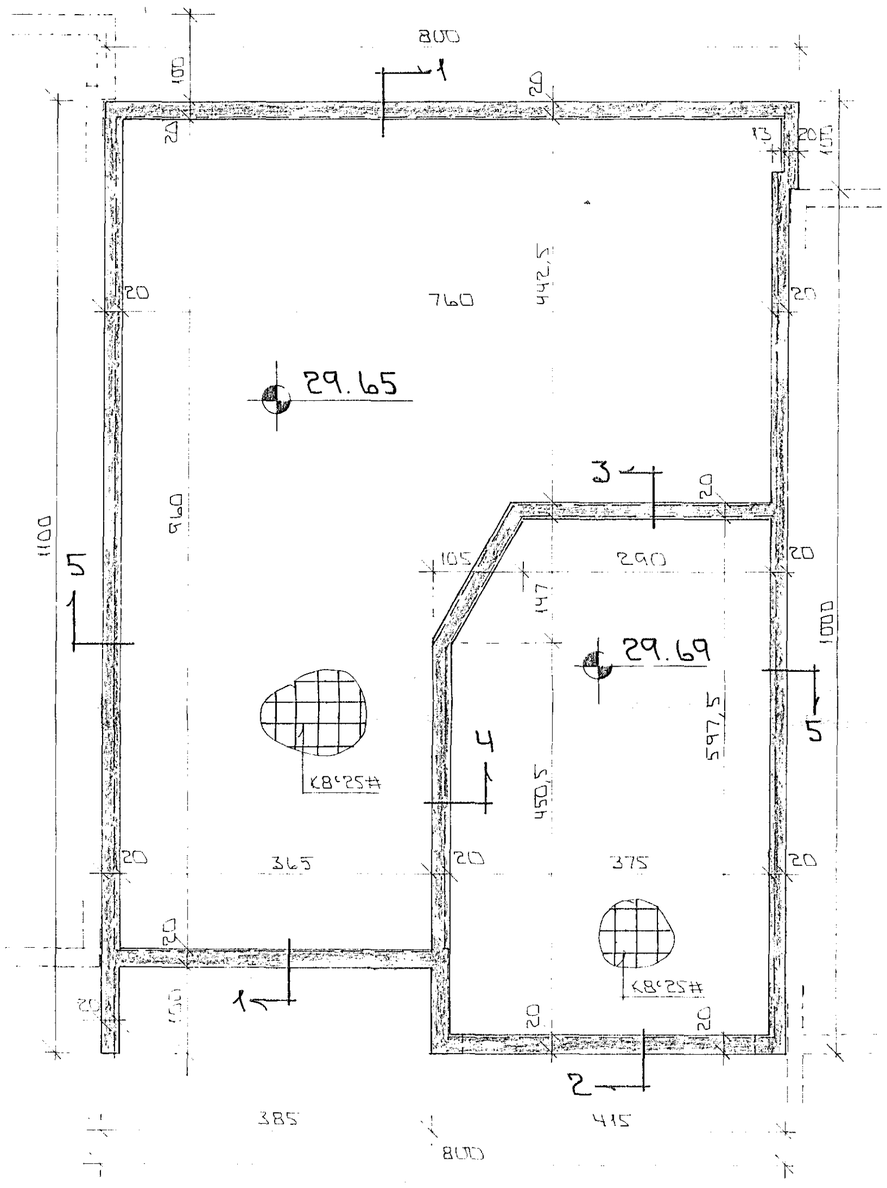

GRUNNMYND 1:50

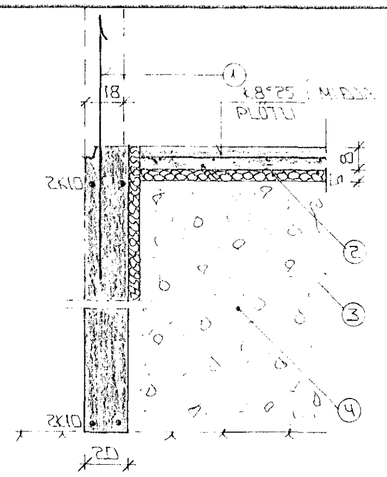

SNIÐ 1 Í ÚTVEGGI 1:20

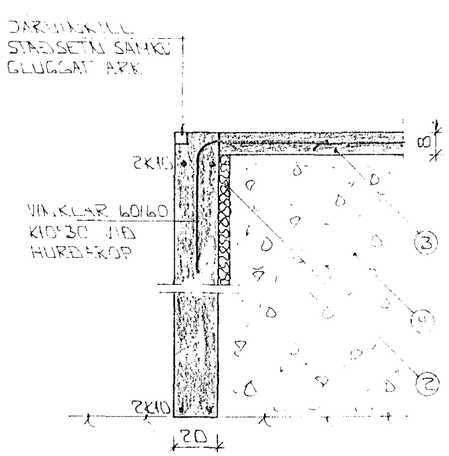

SNIÐ 2 Í HURÐAROP BÍLG. 1:20

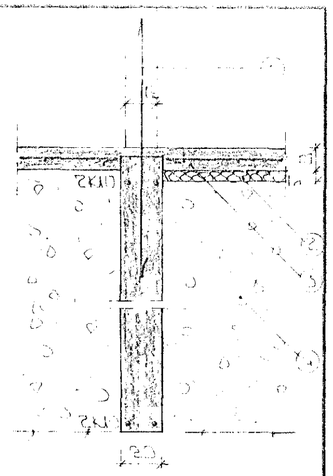

SNIÐ 3 1:20

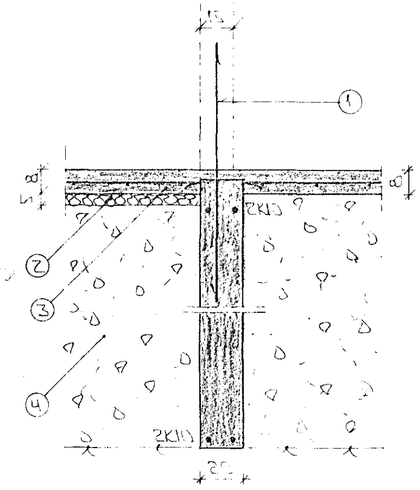

SNIÐ 4 1:20

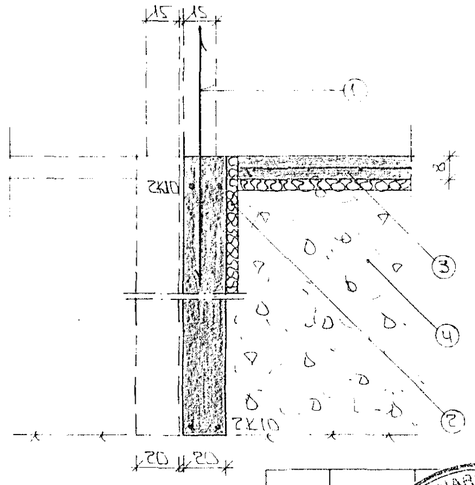

SNIÐ 5 1:20

SKÝRINGAR

ALMENNAR SKÝRINGAR SJÁ BLAÐ NR 1-01

1--- TENGJÁRN K 10 c/c 30 SM L=120 SM OG STANDI AMK 50 SM YFIR PLÖTU

2--- 50 MM PLAST/STEINULLAREINANGRUN HARÐÞRESSUÐ EINANGRUNIN NÁI AMK 50 SM NIÐUR MEÐ ÚTVEGGJUM

3--- 8 SM STEYPT PLATA JÁRNBENT AMK K 8 c/c 25 # EÐA K 10 c/c 30 #

4--- GRÚSAR EÐA HRAUNFYLLING FROSTFRÍ OG ÞJAPPIST Í LÖGUM MEÐ TITRARÞJOPPU LAGÞYKKT RÁÐIST AF GERÐ ÞJOPPUNNAR

5--- EFST OG NEÐST Í ÖLLUM SÖKKULVEGGJUM KOMI 2 K 10 JÁRNIN SÉU HEIL OG SAMFELLD UM HORN ÞAR SEM JÁRNIN ERU SKEYTT SKULU ÞAU MISVÍXLAST UM SKEYTILENGD 40 SM
ÞAR SEM VEGGHEÐ ER HÆRRI EN 120 SM KOMI EINFÖLD GRIND Í MIÐJAN VEGG K 10 c/c 30 #
NEMA ANNAÐ SÉ SÝNT Í SNIÐMYNDUM ÚNDIST.
ATHYGLI ER VAKIN Á ÁKVÆÐUM RAFVEITU UM SAMTENGINGU JÁRNA SJÁ TEIKNINGU RAFLAGNAHÖNNUÐAR

STEYPA
S≥250 V/S≤0,5
LOFTINNIHALD ≥6%
SEMENT ≥ 200 KG/M3

BR	DAGS	EÐLI BR	SIGN

HAFNARFJARÐARBÆR
08 MARS 1995
BYGGINGAFULLTRÚINN

VÖRÐUBERG 10
HAFNARFIRÐI

UNDIRSTÖÐUR - MÁLTEIKN - SNIÐ

MKV	1:50 1:20
DAGS	JÚNÍ '94
VERK NR.	9425
TEIKN NR.	1.-02
HANNAÐ	
TEIKNAÐ	GHS
YFIRFARIÐ	

TÆKNIÞJÓNUSTA
SIGURÐAR ÞORLEIFSSONAR HF
BRANDGÖTU 11 - 220 HAFNARFJÖRÐUR - SÍMI 54255 - FAX 65 87 75