## BITI B101 M1:20

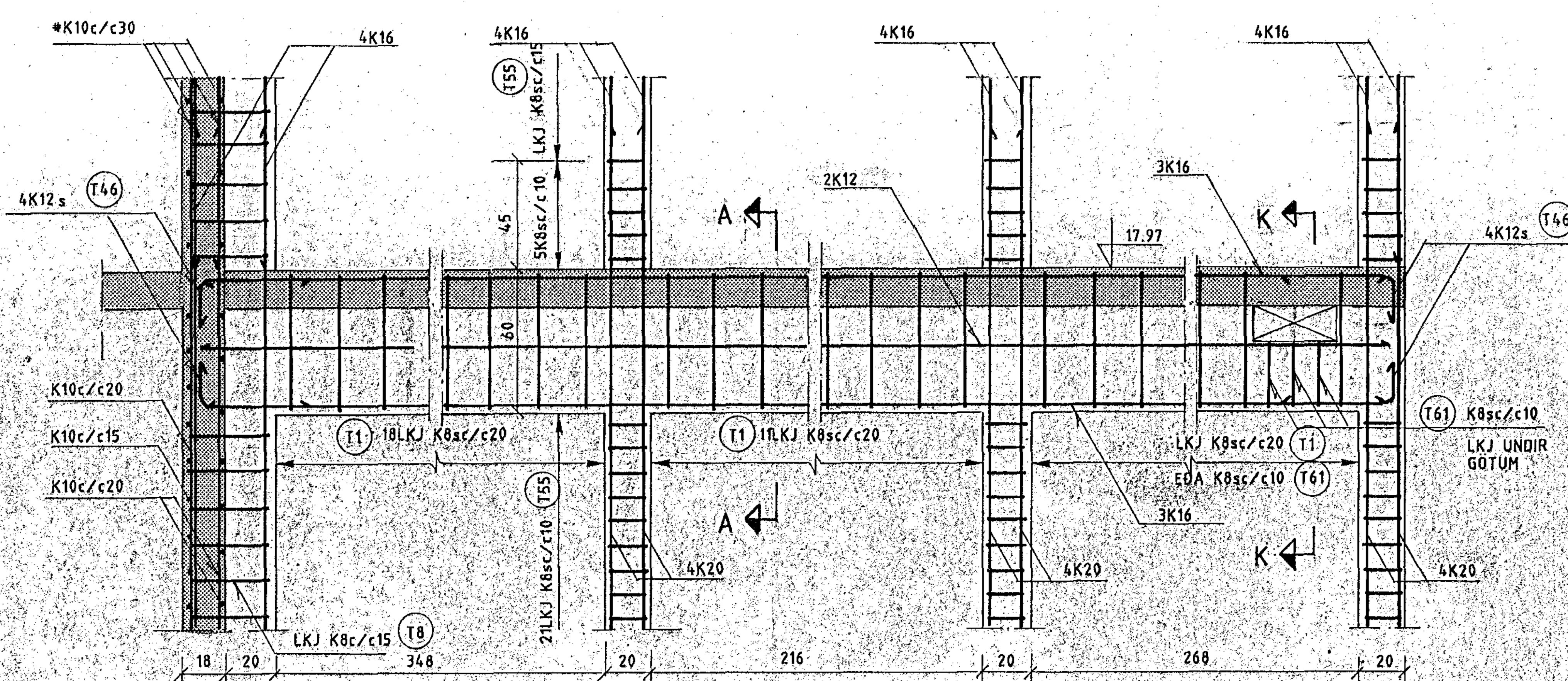


## SNIÐ A-A M1:20

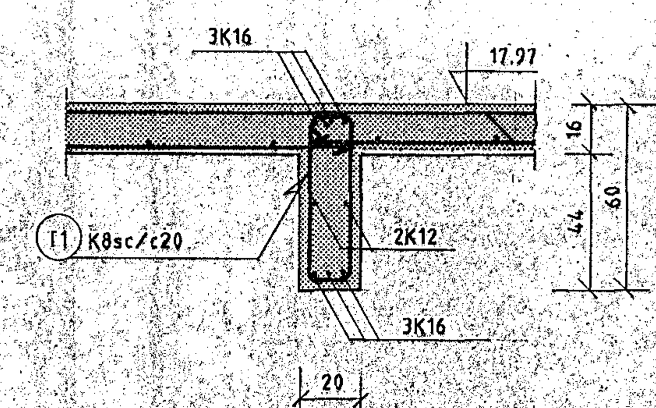


## MYND B M1:20

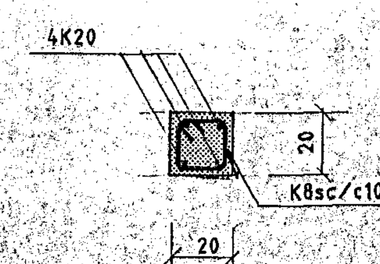


## SNIÐ C-C M1:20

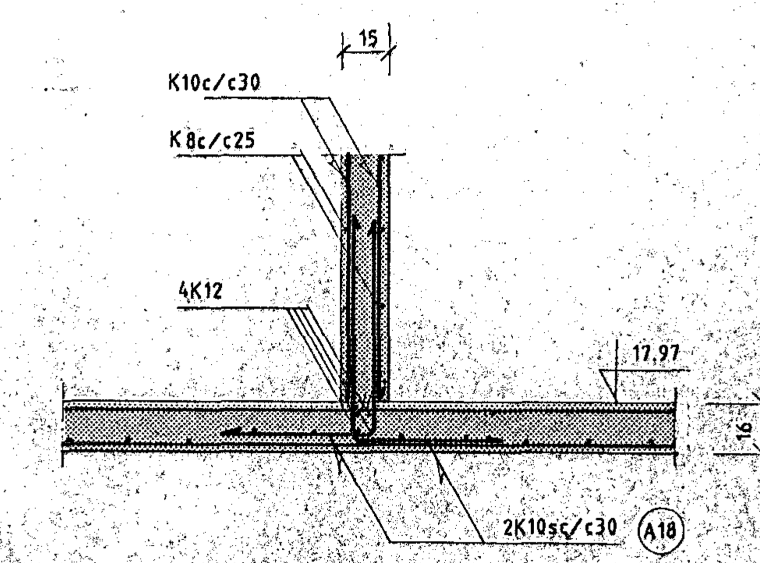


## SNIÐ D-D M1:20

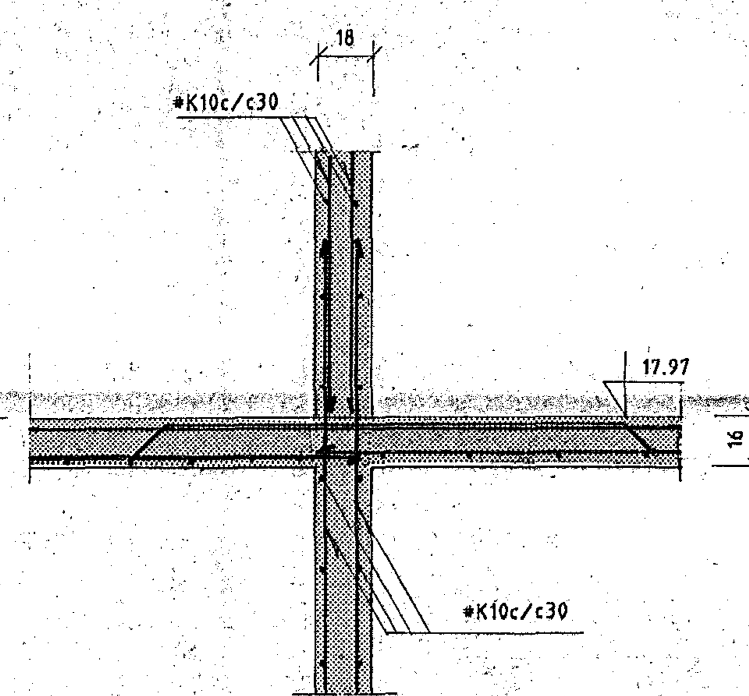


## SNIÐ E-E M1:20

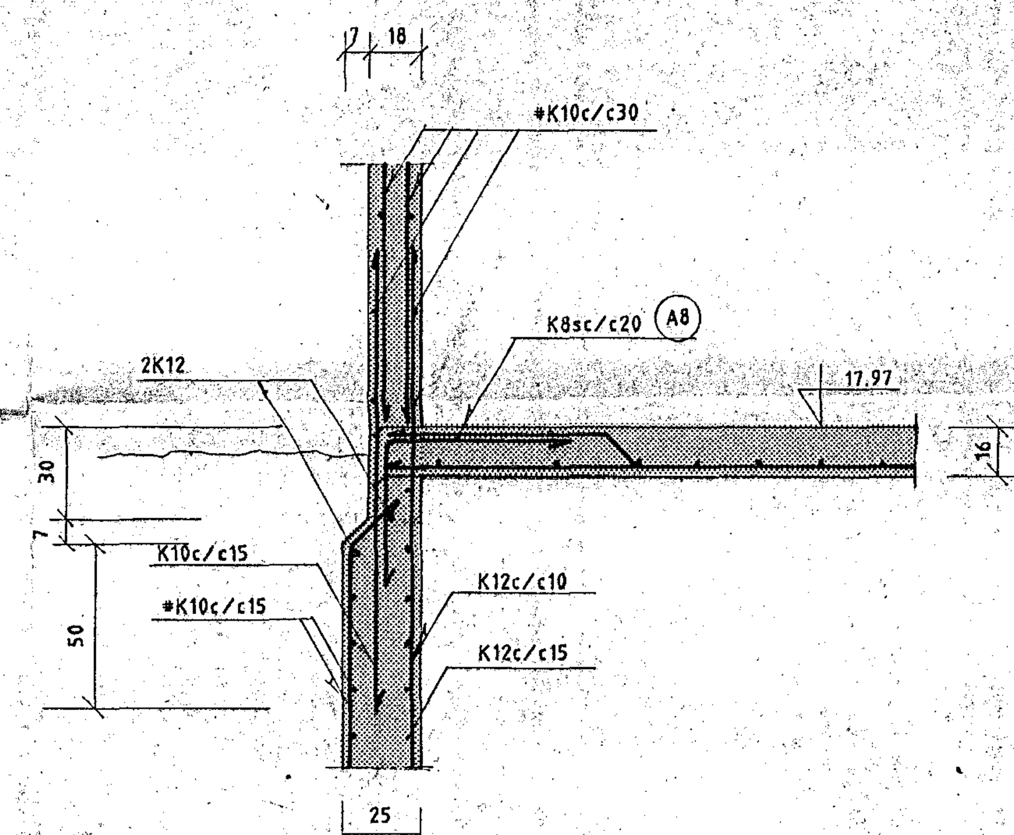


## SNIÐ F-F M1:20

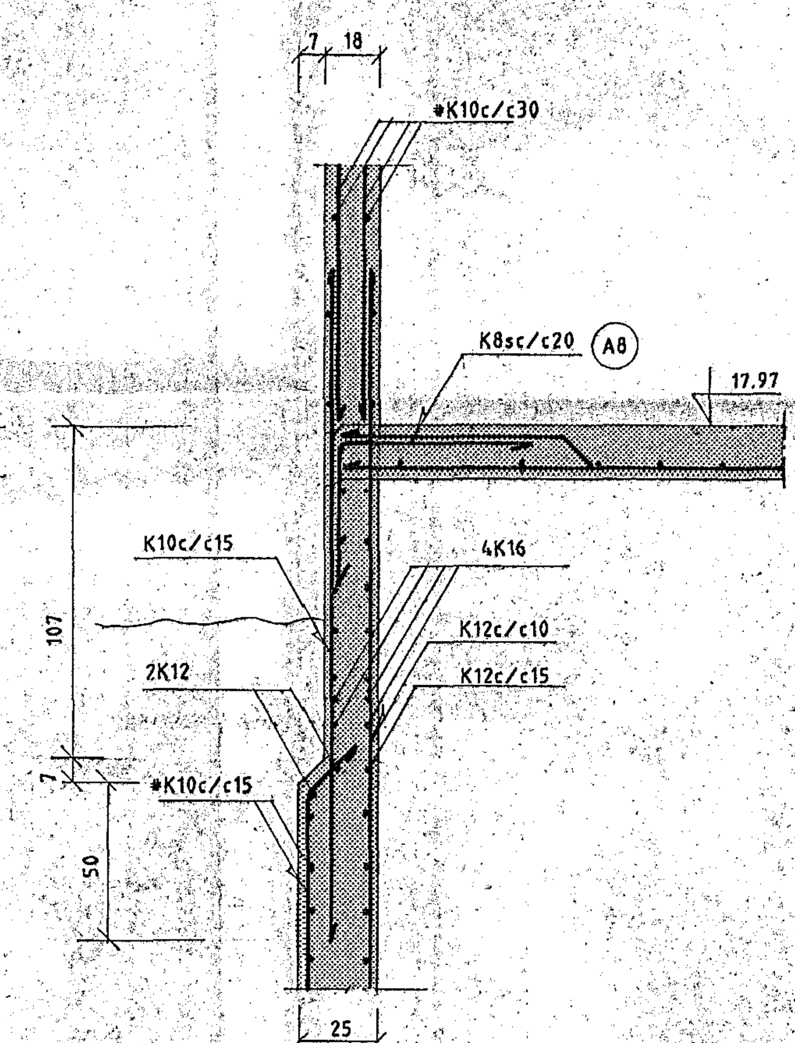


## SNIÐ G-G M1:20

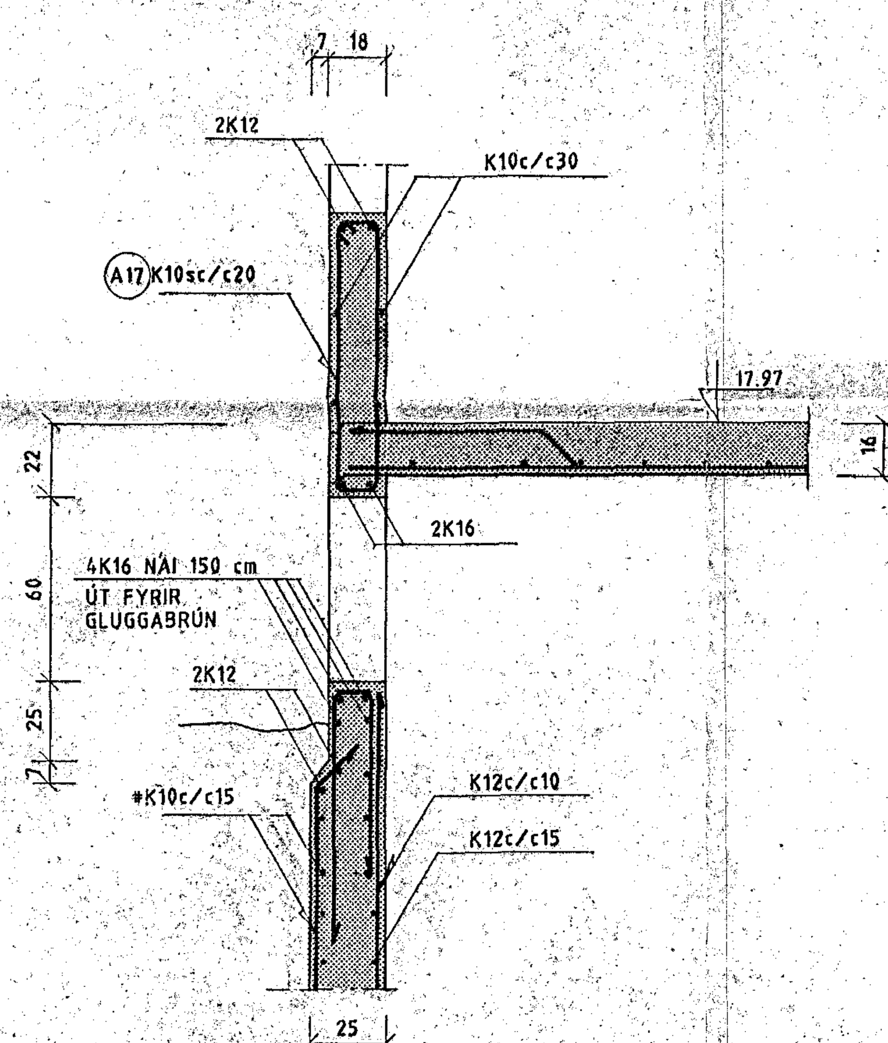


## SNIÐ H-H M1:20

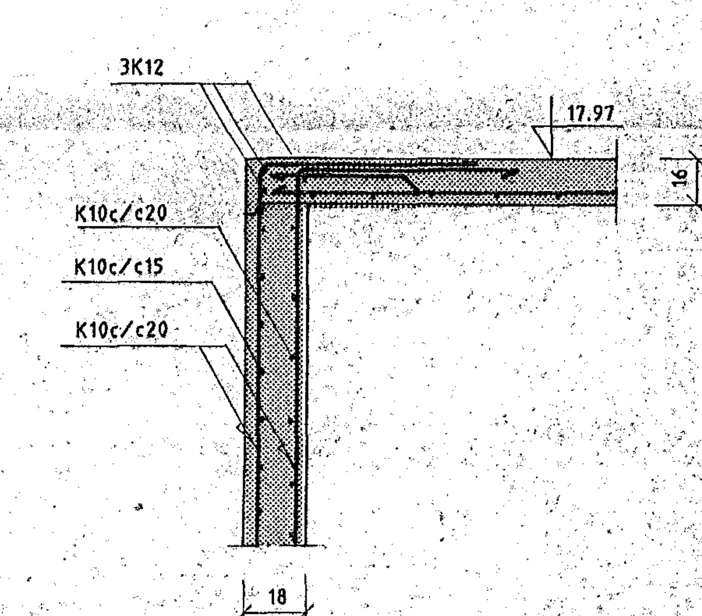


## SNIÐ I-I M1:20

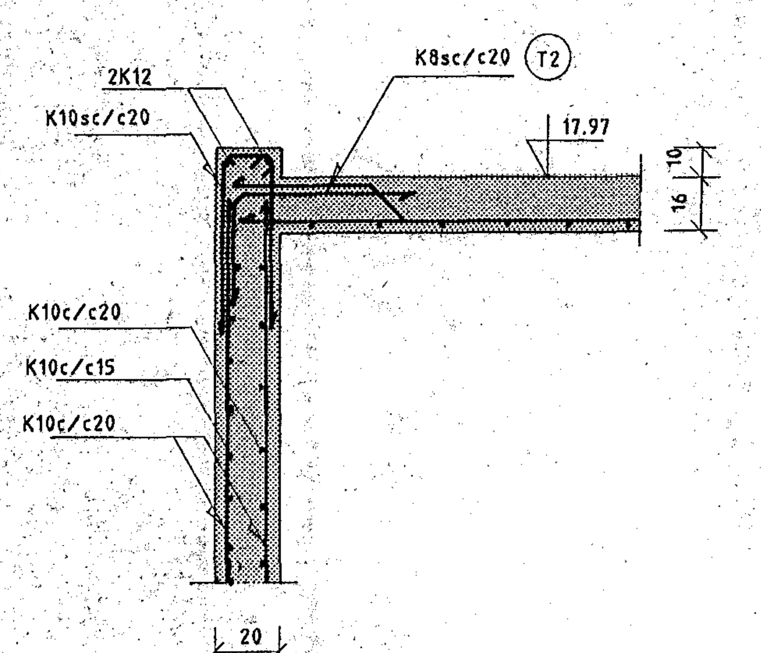


## SNIÐ J-J M1:20

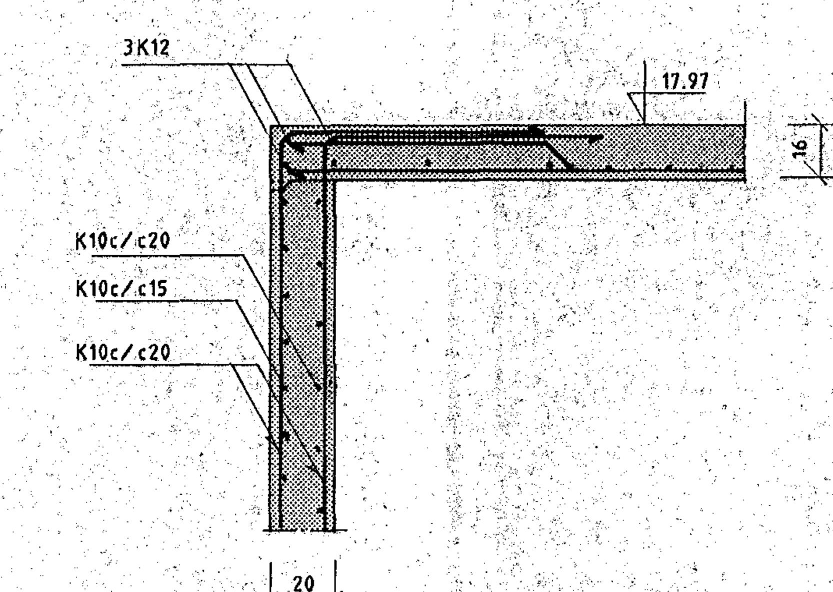


## SNIÐ K-K M1:20

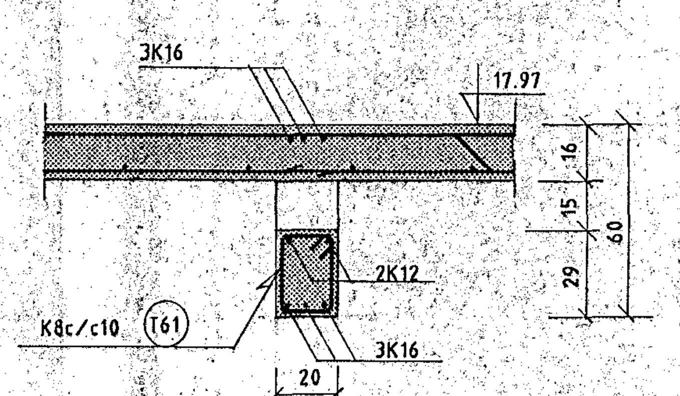


20 MAY 1992 HAFNARFJARÐARBÆR BYGGINGAFULLTRÚINN

SJÁ SKÝRINGAR Á TEIKNINGU SV-21 OG SV-00

BYGGÐAVERK HF. REYKJAVÍKURVEGI 60 SÍMI 54644

| | DAGSETNING | NAFN | |
|---|---|---|---|
| HANNAÐ | 29.01.1992 | AF | SÓLVANGSVEGUR 1-3 FYRRI ÁFANGI |
| TEIKNAÐ | 29.01.1992 | MG | VERNDAÐAR ÞJÓNUSTUÍBÚÐIR |
| YFIRFARIÐ | | | ÍBÚÐARÁLMUR OG TENGIBYGGING |
| SAMÞ. | Ríkharður Kristj... 050846-7899 | | SNIÐMYNDIR OG BITI B101, JÁRNBENDING |
| Línuhönnun hf verkfræðistofa SÍMI 91-680180 | | | TEIKNINÚMER: SV-28 / MÆLIKVARÐI: 1:20 / A1 |
| UPPHAFL.: | | | ÓGILDIR: / OG AF: |

| ÚTG. | BREYTING | DAGS. | NAFN |
|---|---|---|---|