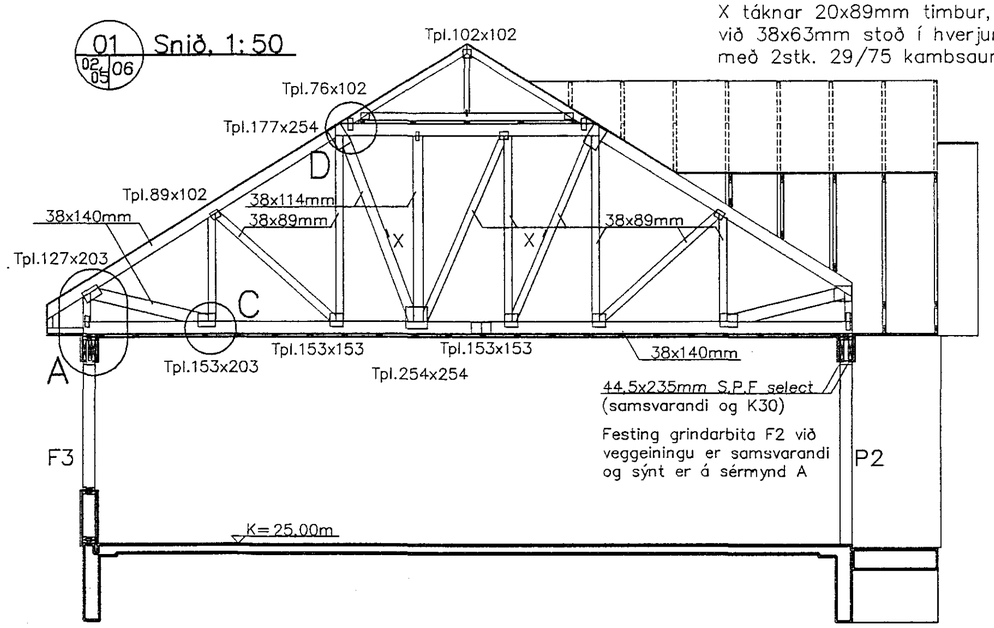

X táknar 20x89mm timbur, sem negld er við 38x63mm stoð í hverjum grindarbita með 2stk. 29/75 kambsaum.

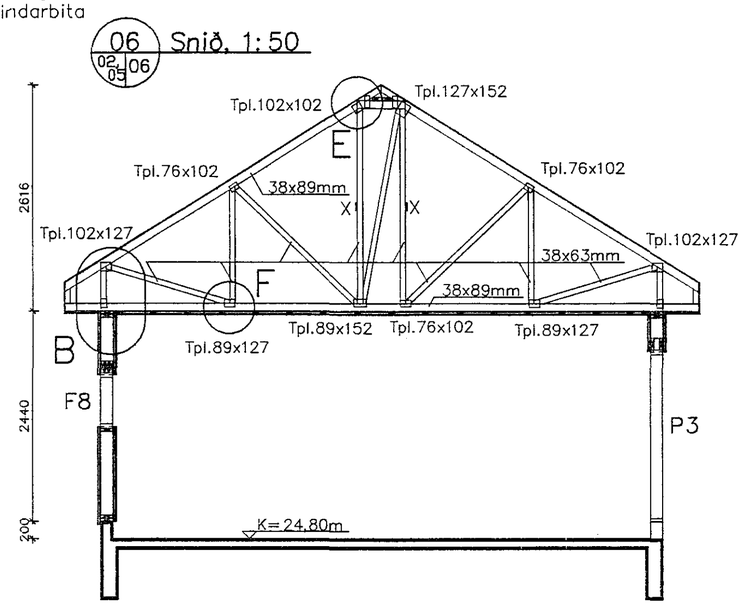

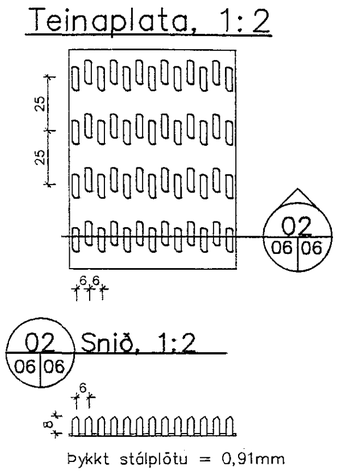

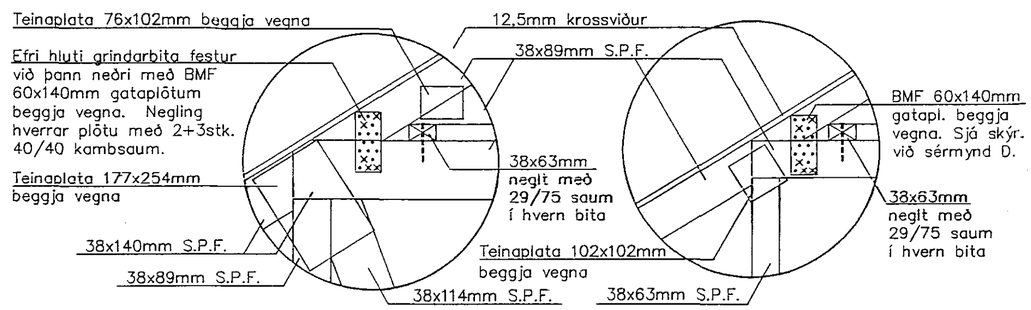

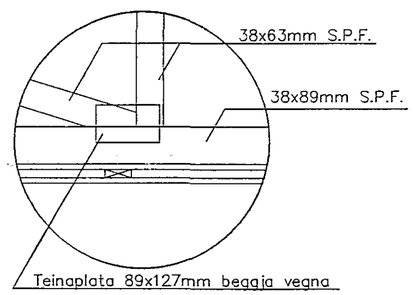

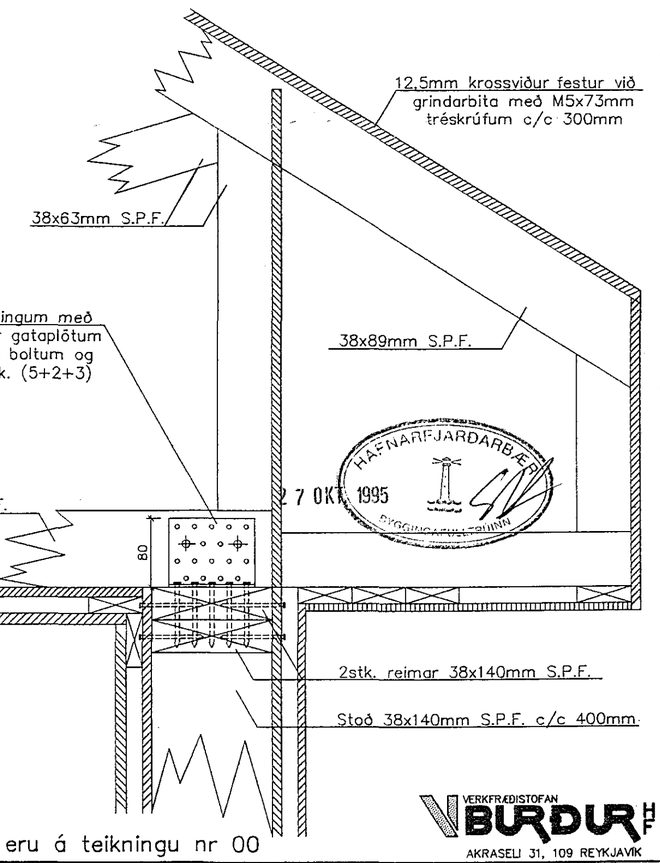

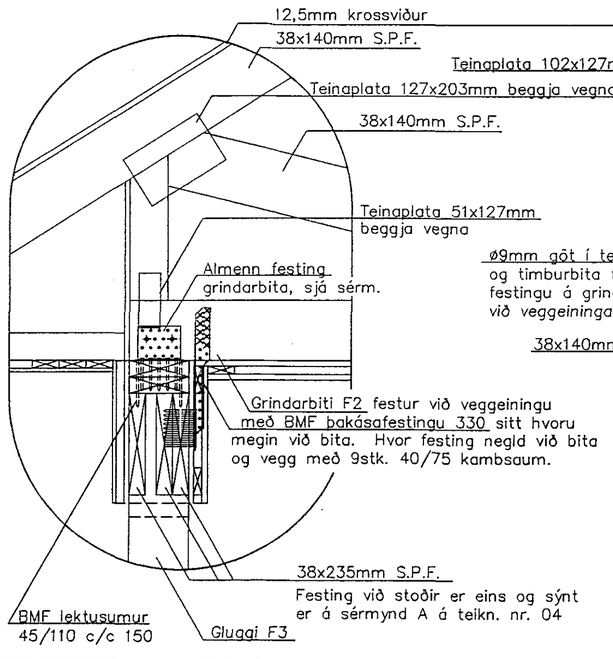

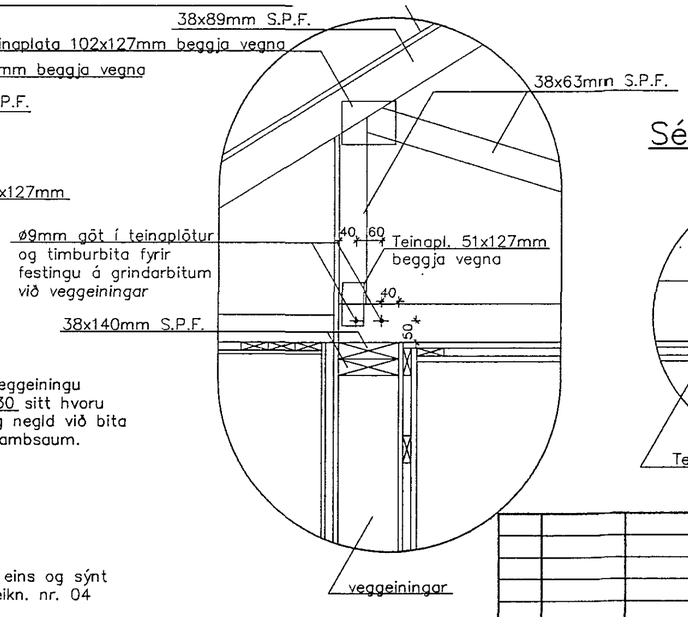

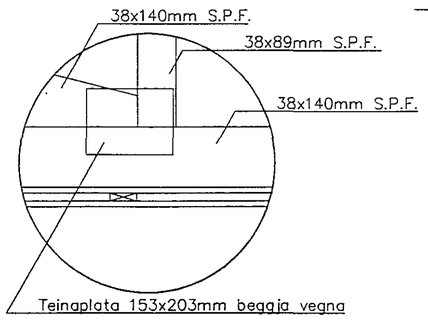

Almennar skýringar eru á teikningu nr 00

HAFNARFJARÐARBÆR
27 OKT 1995
BYGGINGARFULLTRÚINN

VERKFRÆÐISTOFAN BURÐUR HF
AKRASELI 31, 109 REYKJAVÍK

Nr.	Dags.	Breytingar

Suðurholt 6, Hafnarfirði
Húsgerð 2246 frá FERMCO Ltée í Canada
Burðarvirki
Þak, snið og sérmyndir

Teiknað:	H.H.	Dags.:	19.07.1995
Hannað:	H.H.	Mælikv.:	1:2,1:5,1:10,1:50
Verk nr.:	184.01-B	Teikning nr.:	06

Hjörtur Hannesson