GRUNNMYND 1:50
UNDIRSTÖÐUR BÍLSK

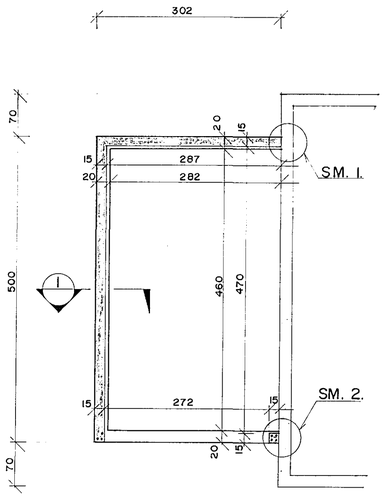

GRUNNMYND 1:50
UNDIRSTÖÐUR STIGAH.

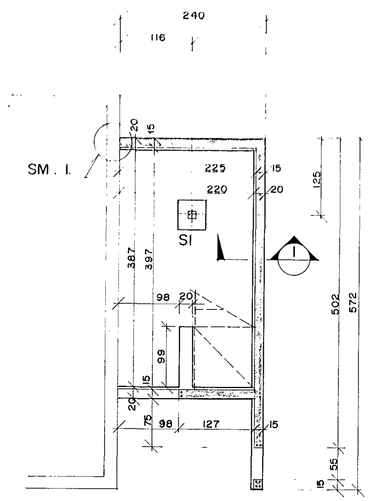

GRUNNMYND 1:50
PLATA YFIR BÍLSKÝLI

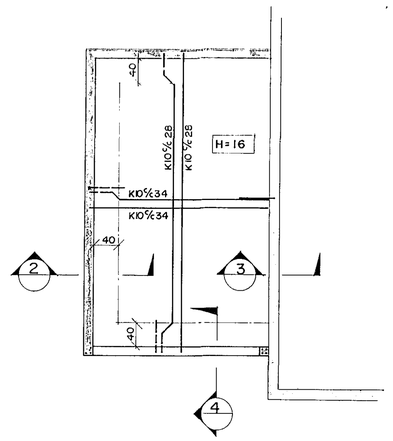

GRUNNMYND 1:50
PLATA YFIR KJALLARA

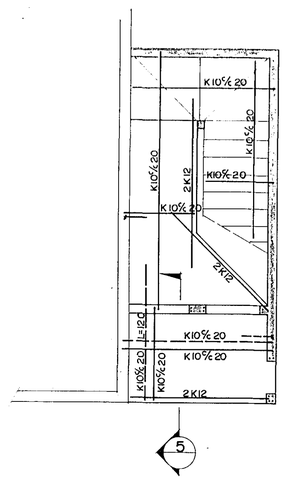

SNIÐ 1
1:20

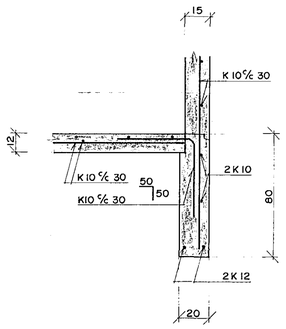

SNIÐ 2
1:20

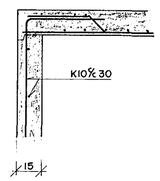

SNIÐ 3
1:20

SNIÐ 4
1:20

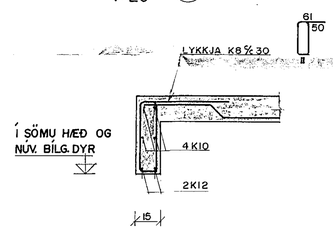

SI
1:20

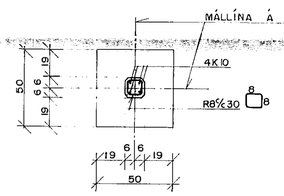

SNIÐ Í STIGA
1:20

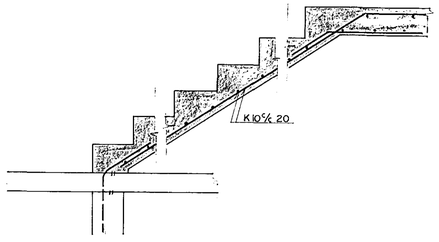

SM. 1
1:20

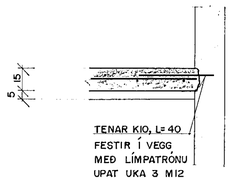

SM. 2
1:20

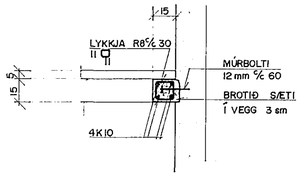

SNIÐ 5
1:20

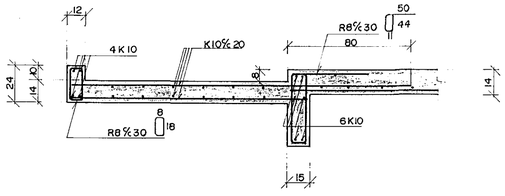

SKÝRINGAR:

UNDIRSTÖÐUJARÐVEGUR:
GRAFA SKAL NIÐUR Á FASTAN BOTN OG FYLLT AÐ MEÐ HRAUNI OG ÞJAPPAÐ. LEYFILEGT ÁLAG Á UNDIRSTÖÐUJARÐVEG ER REIKNAÐ SAMKVÆMT JÖFNUNNI:

$\sigma_a = B * N(1-B/3L)$; N=40

MIÐAÐ ER VIÐ AÐ BURÐARHÆFNI JARÐVEGS SÉ SLÍK ÁÐ ÞJÖPPUPRÓF GEFI $E_2 \geq 800$ Kg/cm² OG $E_2/E_1 \leq 2$.

FYLLA SKAL UNDIR PLÖTU MEÐ GRÚS Í ca. 30-50 cm VÆTTUM LÖGUM Í SAMRÆMI VIÐ STÆRÐ ÞJÖPPU SEM NOTUÐ VERÐUR.

ÁLAG Á JÖRÐ:
MESTA ÁLAG Á UNDIRSTÖÐUJARÐVEG ER 0,12 MPa EÐA 12 TONN/m².

MÁLSETNINGAR:
MÁLSETNINGAR BYGGINGARHLUTA ER GEFIN Í SENTIMETRUM, ÞVERMÁL BENDISTANGA Í MILLIMETRUM.

EINANGRUN:
UNDIR BOTNPLÖTU SKAL EINANGRA MEÐ 75 mm EINANGRUN OG AÐ NIÐUR Á SÖKKUL SKAL EINANGRA MEÐ 50 mm EINANGRUN RÚMÞYKKT 26 Kg/m³.

STEINSTEYPA	S - 250

HAFNARFJARÐARBÆR
19 JÚL 1990
BYGGINGAFULLTRÚINN

SKÚLASKEIÐ 2, HAFNARFIRÐI

BR. NR.	BREYTING	
		A

Verkfræðistofa
Stefáns og Björns s.f.
CONSULTING ENGINEERS
REYKJAVÍKURVEGI 68
HAFNARFIRÐI · SÍMI 91-651340

BURÐARVIRKI
BÍLSKÝLI - STIGAHÚS
UNDIRSTÖÐUR, GRUNNM., SNIÐ
PLÖTUR, GRUNNM., SNIÐ

MKV. 1:50 1:20
VERK NR. 90.14

TEIKN.	TEIKN.	YFIRF.	BL. NR.
SV	GRT		B. 01
DAGS. 12.07.90	Stefán Ólafsson		