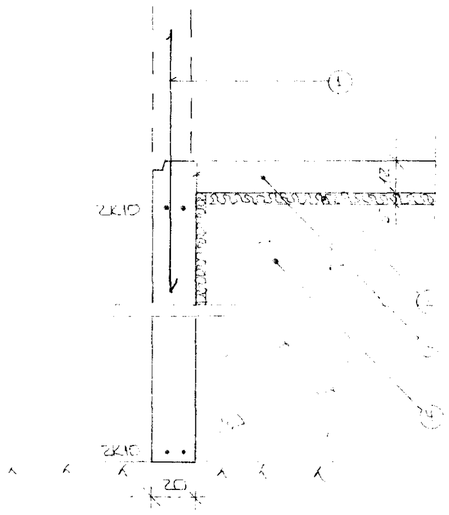

SNIÐ 1 Í ÚTVEGGI · 1:20

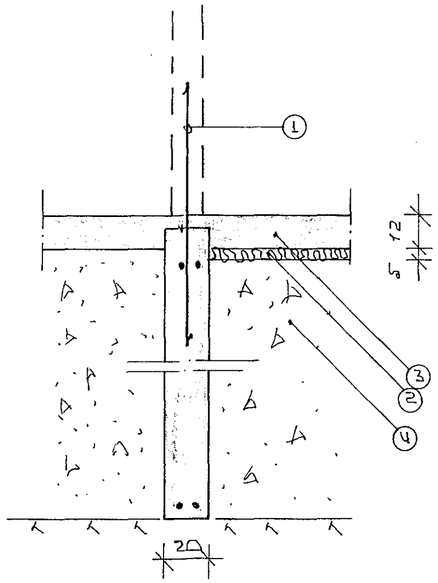

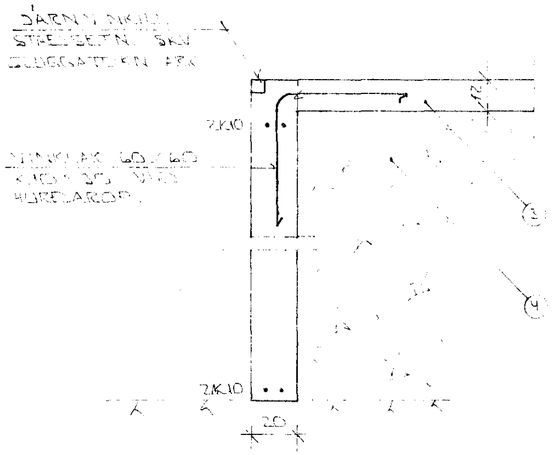

SNIÐ 2 Í HURÐAROP Á BÍLG. · 1:20

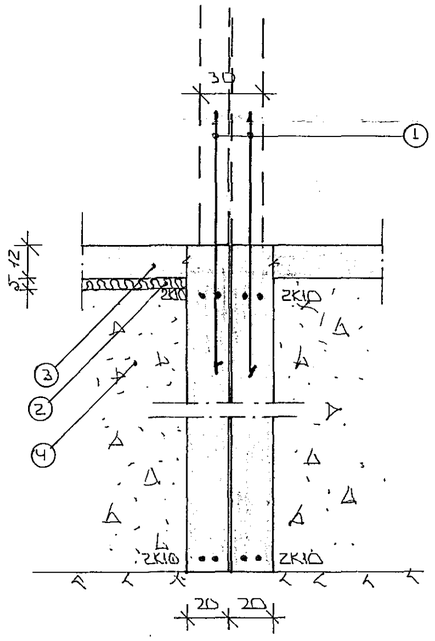

SKÝRINGAR.

1. TENGIJÁRN KNÉ 30 LENGD OG STÆRÐ AMK SJÁ TEIKN. NR. F-100.
2. 50 MM. PVC EINANGRUN HALLAÞÉTTIRÆMA PR. 25 - 30 KG/M² EINANGRUNIN NÁ AMK 50 CM NIÐUR ÚTRÁ FLÖTUM Á ÚTVEGGJUM.
3. 12 CM ÓLÁRÉTTUR PLASTA.
4. SÚKKULAÐILÍA HRAUNFYLLING, ÞJÖPPUÐ OG VÖRÐUÐ Í LÖGUM MEÐ MÖLRAMMÁÐRI, LAGÞYKKT RÁÐST AF STÆRÐ ÞJÖPPUNARTÆKJA.

2K10 ÞÉTT OG NIÐUR Í STÁLLJÓSKUM JÁRNUM SÉU BAMBUSLÍSTAR OG HOL UM HORN MEÐ SAMSKEYTT SÉU ÞÁ SKEYTT AMK SEM SVARAR SKEYTILENGD. ATHUGA ER VAKIN Á AÐVÆÐUM RÁÐVERTU UM SAMTENGINGU NIÐRI SÖKKULJÁRNA, SJÁ TEIKNINGU RÁTLAGNARÁÆTLANA.

ALMENNAR SKÝRINGAR SJÁ BL. NR. 1-01

GRUNNMYND SÖKKLA SJÁ BL. NR. 1-02

BR NR.	DAGS	EÐLI BREYTINGAR	SIGN.

SUÐURGATA 82 - 84 HAFNARFIRÐI

SNIÐ Í UNDIRSTÖÐUR.

MÆLIKV. 1:20

DAGS JÚNÍ '89

HANNAÐ

TEIKNAÐ

VERK NR. 8922

SIGURÐUR ÞORLEIFSSON TRÉSMÍÐAMEISTARI F.T.F.I.

STRANDGÖTU 11 HAFNARFIRÐI SÍMI 51721

BLAÐNR. 1-03

25 JÚL 1989

HAFNARFJARÐARBÆR BYGGINGAFULLTRÚINN