Stuðlaberg 108-110 Hafnarfirði

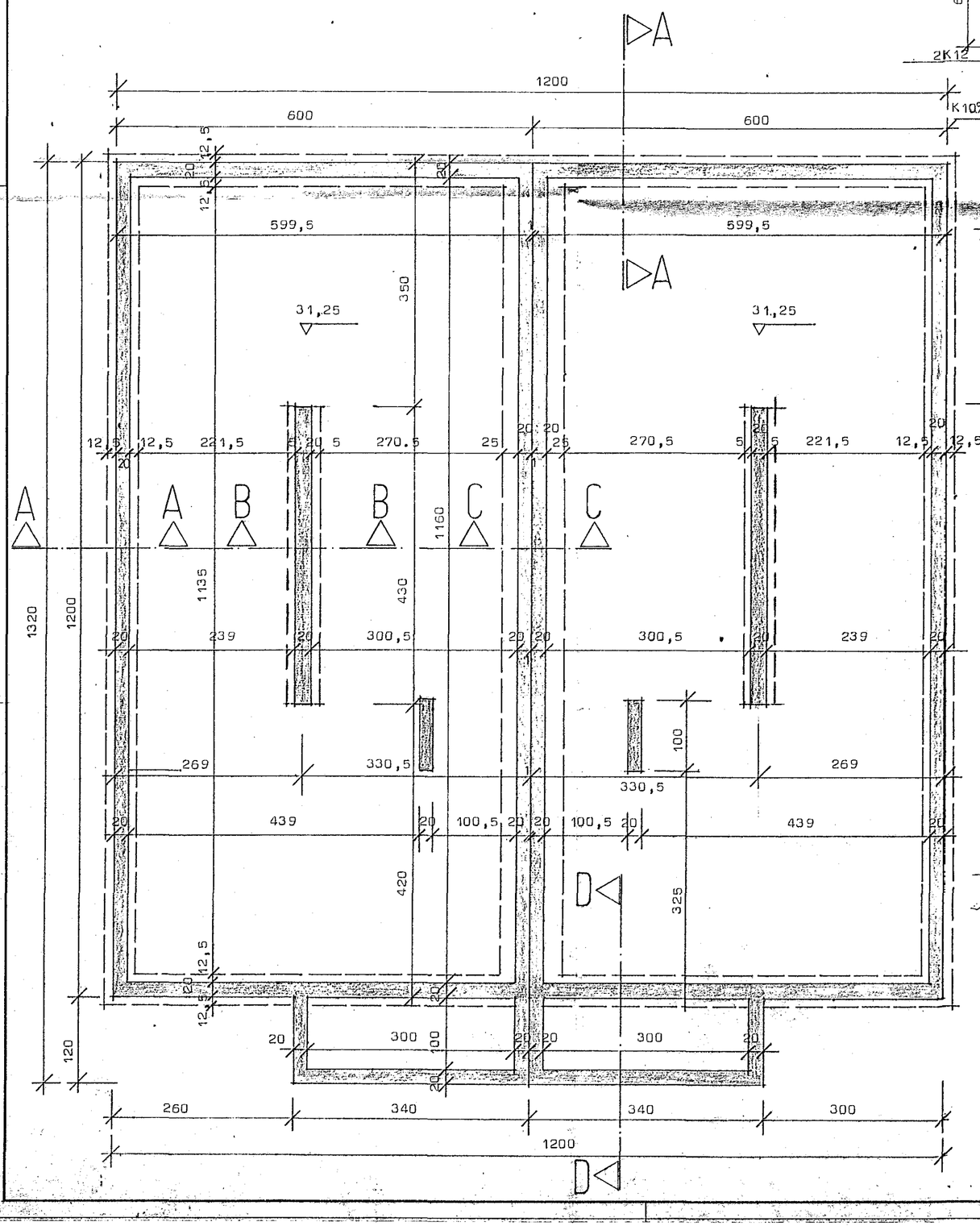

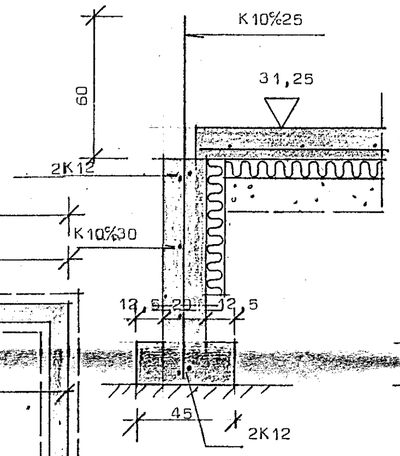

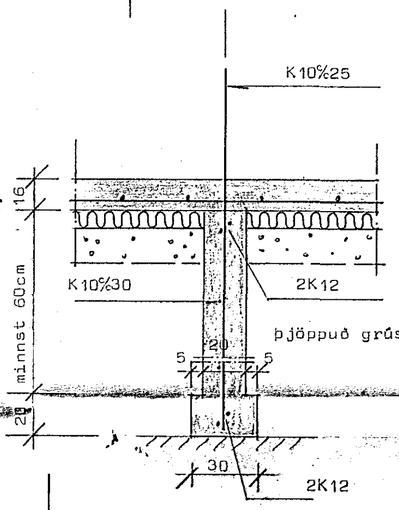

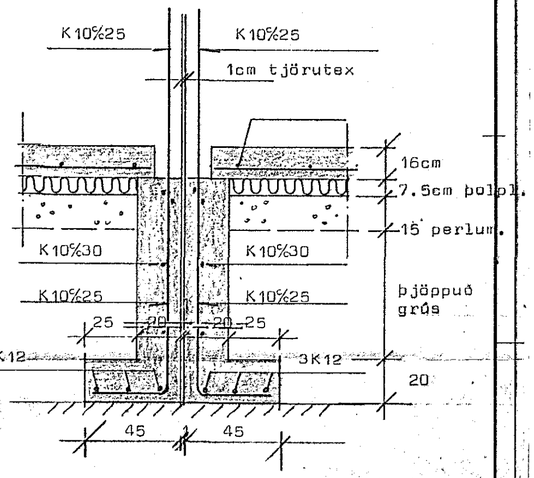

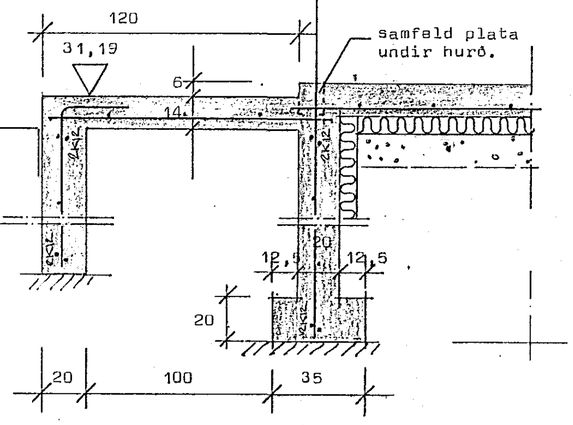

Skýringar:

Grafa skal allan lausan jarðveg úr grunni niður á fastan botn (móhellu) og fylla undir sökkulveggi með bögglabergi og þjappa í mest 80cm þykkum lögum með 8-10 t titraravaltrara.
Þjöppuð fylling skal ná a.m.k. eins langt útfyrir útvegg og sýnt er á leiðsöguteikningu.
Bendistál auðkennt með K er kambstál Ks 40 en stál auðkennt með Þ er slétt stál nr 37. Bending sé í samræmi við þversnið í mk 1:20. Steypa sé S 250 skv íst 10 sigmál 6-8 cm. Sementsinnihald 300 kg/m^3 loftinnihald 5-6% v/c-hlutfall 0,55.

Fylla skal samtímis báðumegin að sökkulveggjum með hreinni grús og þjappa í 30cm þykkum lögum með plötutitrara, væta skal hvert lag áður en þjöppun hefst.

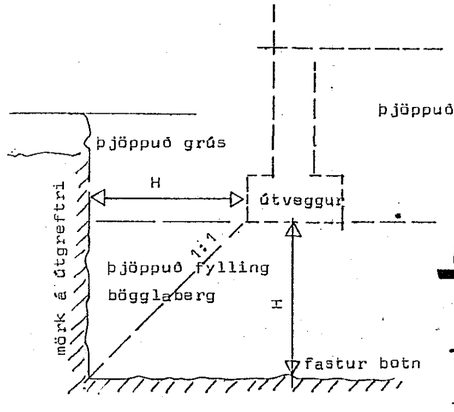

leiðsöguteikning fyrir uppgröft.

20 JUL 1988 HAFNARFJARÐARBÆR BYGGINGAFULLTRÚI

STAÐALHÚS S/F

TEIKNISTOFA SÍÐUMÚLA 31 SÍMI 83141

VERKEFNI	DAGS. 23 feb 1988	VERK NR
Undirstöður járnbent steypa	MKV. 1:50 1:20	88-2
	BR.	
Stuðlaberg 108-110 Hafnarfirði	BLAD NR 2,01	

SIGURÐUR GUÐMUNDSSON SIGURÐUR P KRISTJÁNSSON FTFÍ