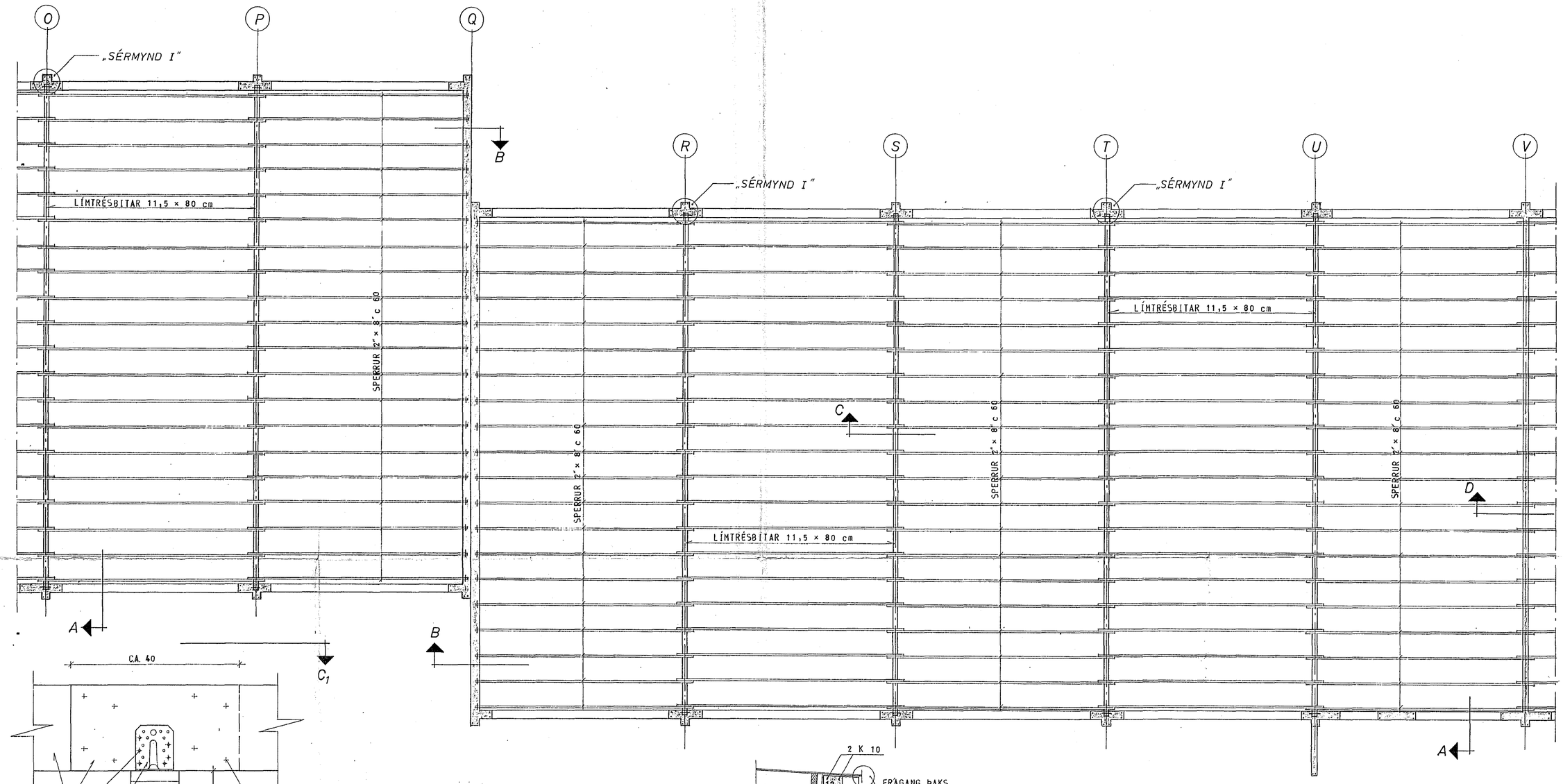

GRUNNMYND ÞAKS 1:50

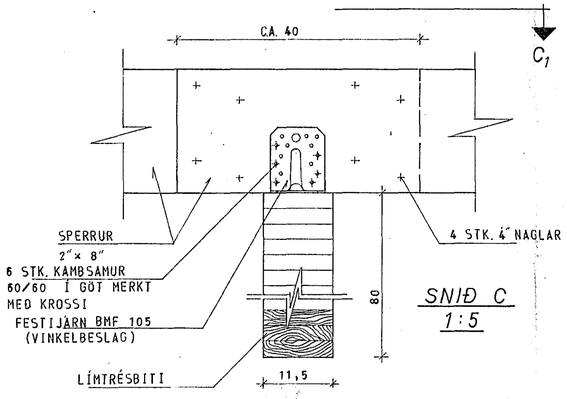

SNIÐ C 1:5

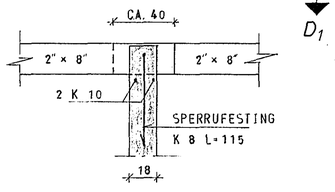

SNIÐ D 1:20

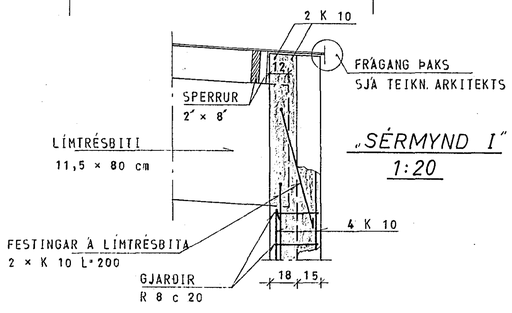

„SÉRMYND I" 1:20

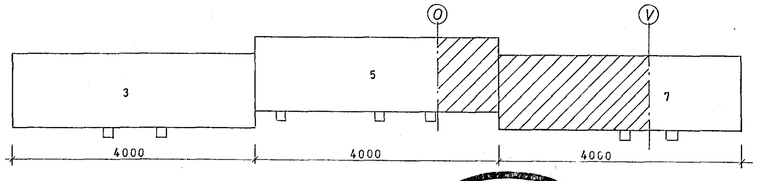

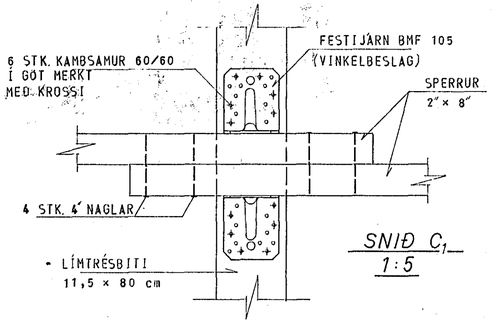

SNIÐ C_1 1:5

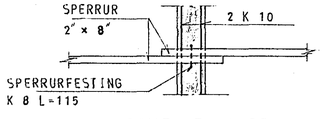

SNIÐ D_1 1:20

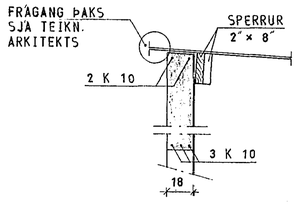

SNIÐ A 1:20

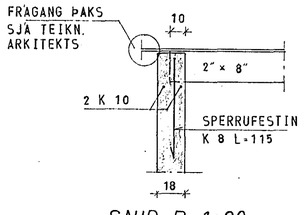

SNIÐ B 1:20

10. JÚLÍ 1980 HAFNARFJARÐARBÆR BYGGINGAFULLTRÚINN

SKÝRINGAR SJÁ TEIKN. NR. 1.0

SKÚTAHRAUN 5-7, HAFNARFIRÐI	MÆLIKVARÐI 1:50 1:5, 1:20	VERK 7923	TEIKN NR 1.3B
ÞAK SNIÐ OG SÉRMYND	Hannað: Teiknað: BP	Yfirfarið: Samþ:	DAGS MAÍ '80.
JÓHANN GUNNAR BERGÞÓRSSON VERKFR MVFÍ STRANDGÖTU 11 — HAFNARFIRÐI — SÍMI 53315	BREYTT		