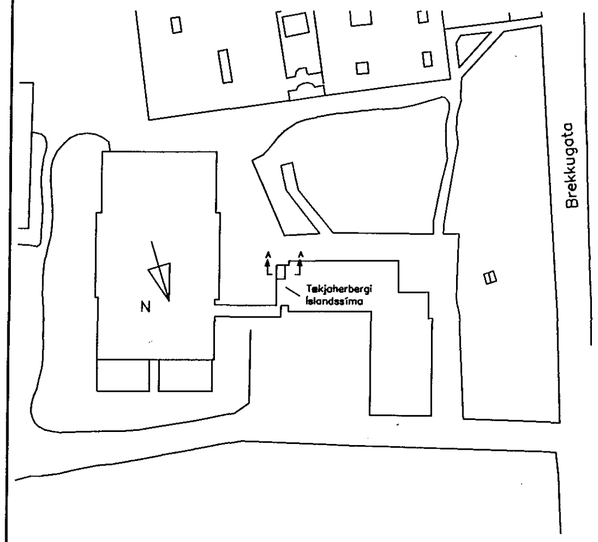

Afstöðumynd mkv. 1:500

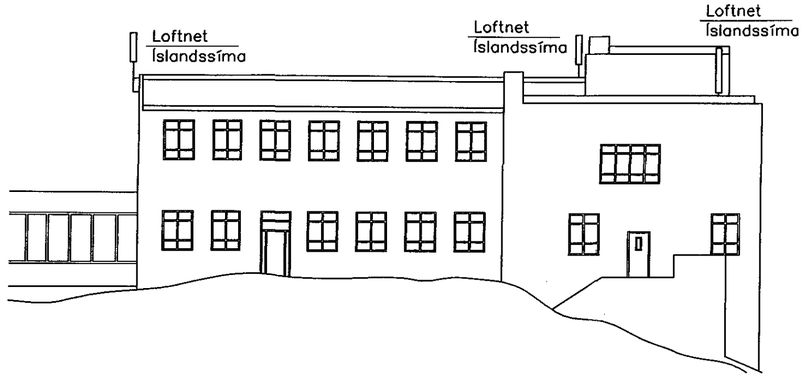

Útlit norður mkv. 1:200

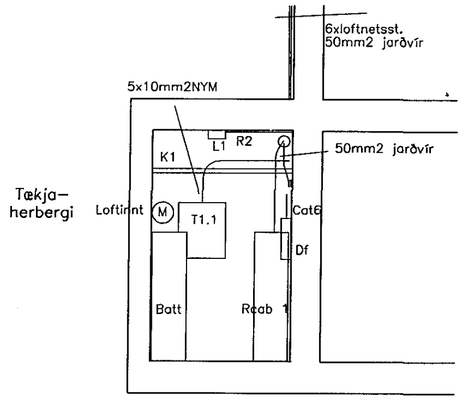

Snið A–A mkv.1:50

Skýringar (Nema annars sé getið)
Lagnir skulu vera utanáliggjandi
3x1.5mm2 NYM í kapalstigum.
Málstraumur rofa skal vera 10A,
en tengla 16A.

R: Reykskynjari
Th: Hitaskynjarar
U: Spennufallsskynjari
D : Rofi v. dyr
K1: Strengstigi 300mm.
R1: Renna 60x40 mm.
R2: Renna 40x20 mm.
L1: Lampi 2x36W

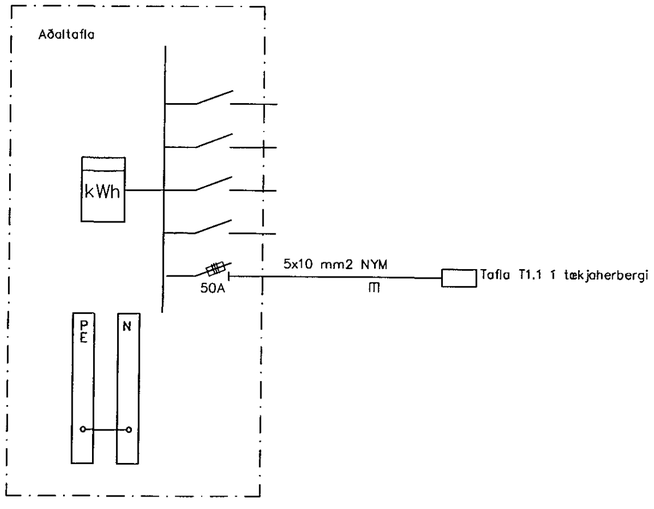

Aðaltafla

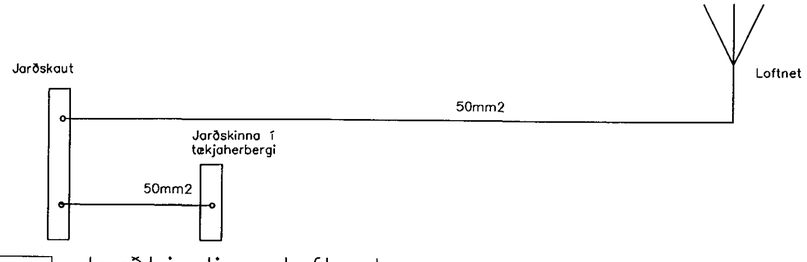

Jarðbinding loftnets

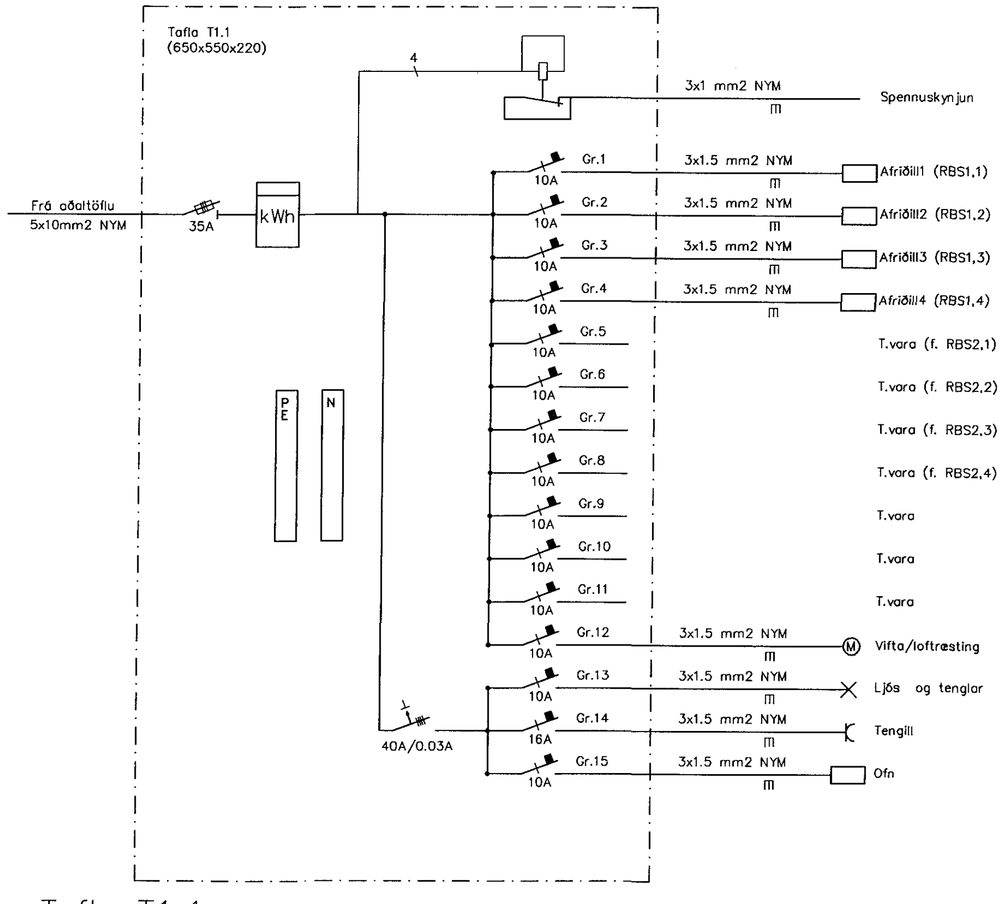

Tafla T1.1

Reyndarteikning	21.03.01
BREYTING:	DAGS:
SAMÞYKKT	KT 210539-2449

Frumstærð blaðs A2 – Smækkað í A4í mkv. 1:2

ALMENNA VERKFRÆÐISTOFAN HF FRV

FELLSMÚLA 26
108 REYKJAVÍK

SÍMI 580 8100
FAX 580 8101
av@almenna.is
www.almenna.is

Íslandssími GSM hf.

S35–Flensborgarskóli

Afstaða, útlit, snið, töflur og jarðt.
Afst.–, snið–, útlits– og einlínumyndir

Hannað D.L.D.	Athugað Á.Þ.	M. 1:50/200/500	
Samþ. P.S.		Kt. 470671–0179	
Dags. 19.03.01	Nr. 1278	P	321 A