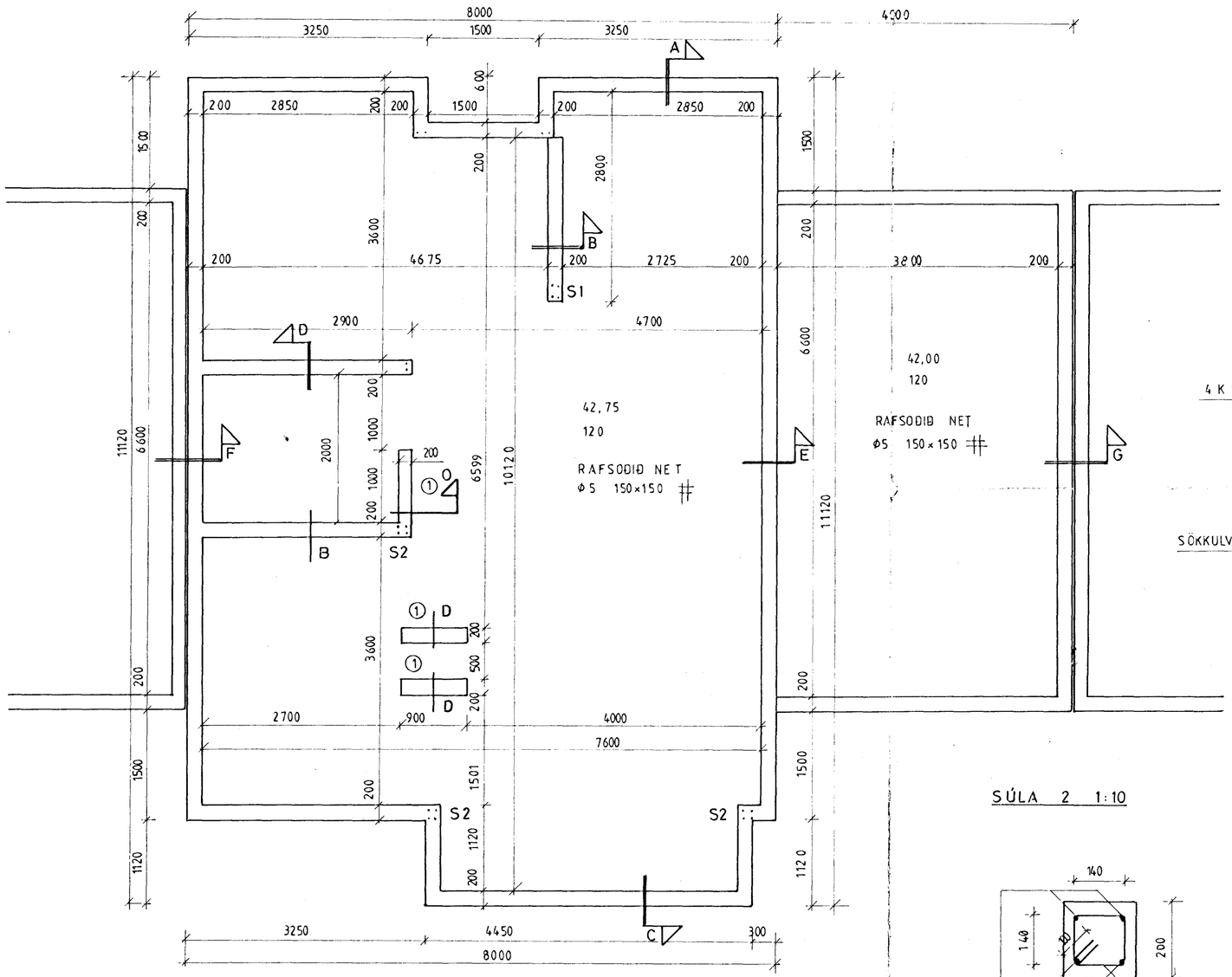

DEILAR OG TEXTA SJA TEIKN. 4 OG 8

SÚLA S1 1:10

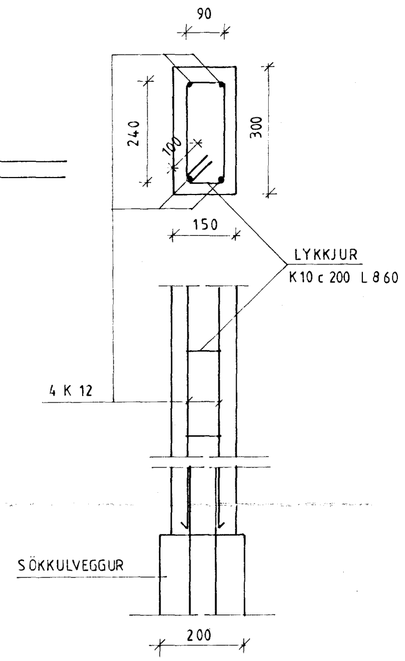

SÚLA 2 1:10

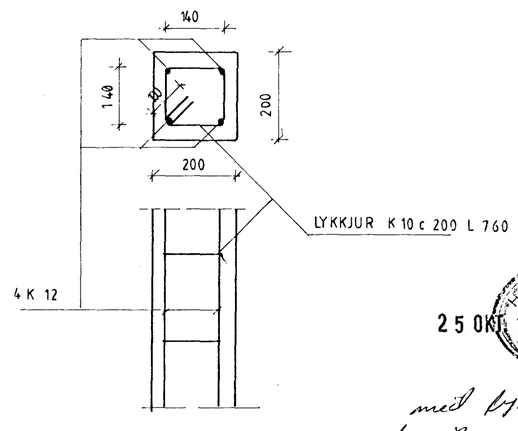

SKÝRINGAR

Minnsta hæð sökkla við útvegg sé 1000 undir fullfrágengnu jarðvegsyfirborði, nema um sé að ræða hreina klöpp eða grófa jarðvegsfyllingu.
Sökklar skulu þó aldrei vera minna en 300 mm undir neðri brún botnplötu. Efst og neðst í alla sökkulveggi komi 2 k12 liggjandi og skal setja 2 st þartilgerðar klemmur á allar samsetningar neðri járnanna.
Járn eru víxl lögð um 800 í hornum og steypu samskeytum.

Í steypuskil milli sökkla og veggja komi k10 c/c 150 eða 300, L = 500 uppúr efribrún sökkuls (sjá teikningar).
Annaðhvert járn beygist inn í botnplötu og annaðhvert tengist járnagrind í útvegg.
Við hurðir beygjast öll járn inn í plötu.

Setja skal 2 K12 undir, yfir og upp með öllum gluggum og hurðum þar sem það á við nema annað sé fram tekið á teikningu. Járnin skulu alltaf ná mín. 500 útyfir glugga og hurðir.

Botnplata hvílir á vel þjappaðri grús og sé járnbent með Rafsoðnu neti frá Timbur og stál hf. ø5 150x150 í miðri plötu.
Járn skulu aldrei vera utar en 35 mm í útveggjum en í miðja innveggi.

GK Táknar Gólfkóta í metrum.
120 Táknar þykkt plötu.
Stálgæði ks 40s merkt með k.
Steinsteypa sökklar og botnplata S-250.
Útisteypa er S-250 með sement min 300 kg/m3.
Vatnssementstala = v/c < 0,55.
Loft a.m.k. 5% eftir dælingu.
Þjöppun mín. 120 MPA.
E2 ≥ 120 MPA.
E2 - E1 ≤ 2,3.
Fyllingarefni er frá "Bolöldu".
Fylgja skal IST í öllum tilfellum .
Öll ónefnd mál eru í millimetrum.
Kótar eru í metrum.
Undirstöður hvíla á sprungeinni klöpp.

Baldvin Olason

BREYTT OKT 1995 (1)

HAFNARFJARÐARBÆR
25 OKT 1995
BYGGINGAFULLTRÚINN

með fyrirvara um breytingar kóta og samþ byggingarnefndar.

EFSTAHLIÐ 3	
GRUNNMYND SÖKKLAR, DEILAR	
1:10 1:50	TEIKNING 2
	OKT 1995
G. BALDVIN OLASON	
Baldvin Olason	