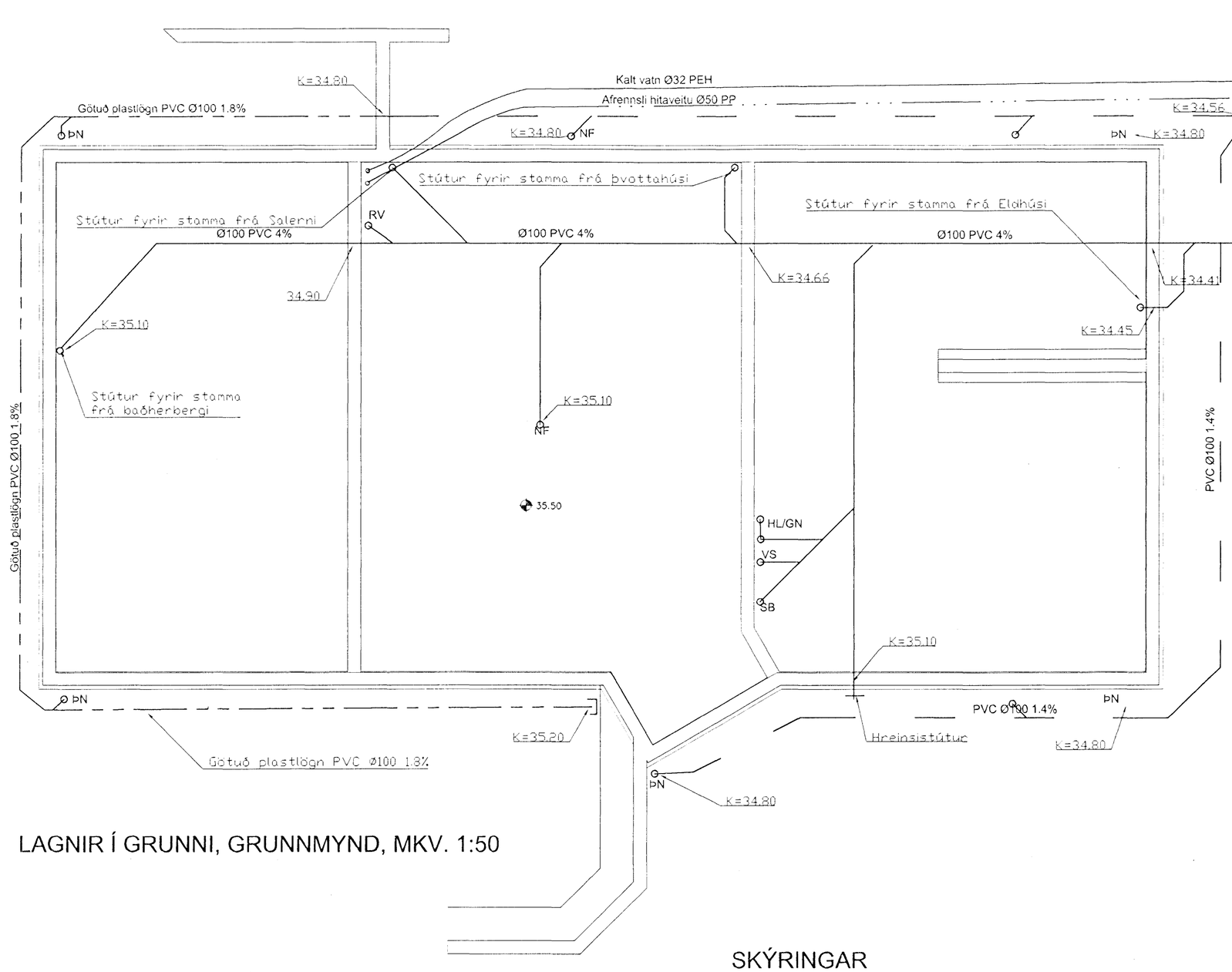

LAGNIR Í GRUNNI, GRUNNMYND, MKV. 1:50

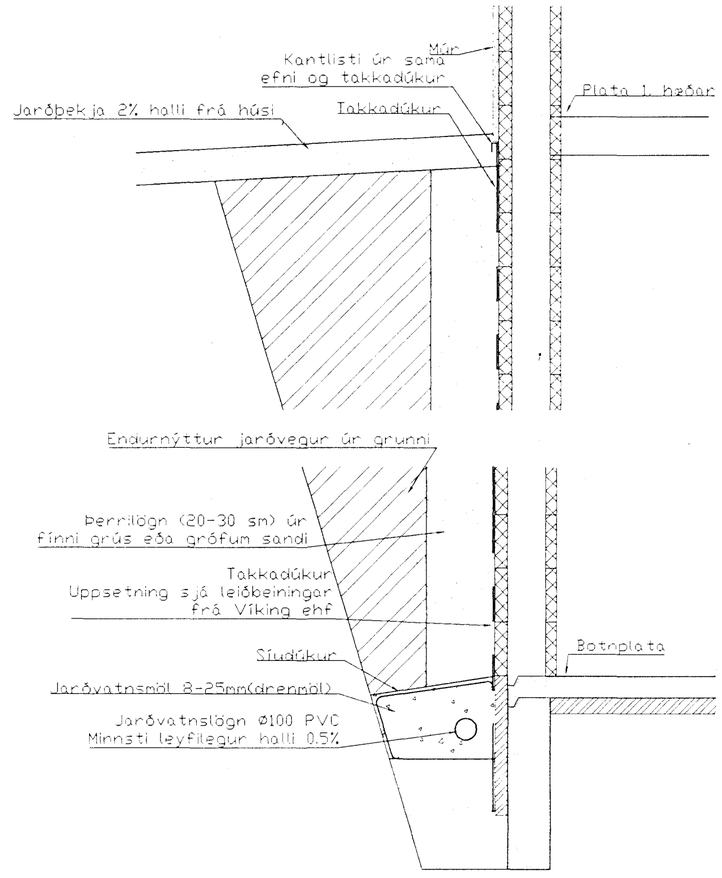

FRÁGANGUR JARÐVATNSLAGNA, MKV. 1:20

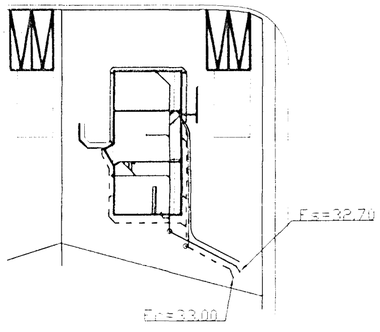

AFSTÖÐUMYND, MKV. 1:500

SKÝRINGAR

FRÁRENNSLISLAGNIR NEÐAN PLÖTU OG Í JÖRÐU SKULU VERA
100 mm PVC RÖR.
MESTI HALLI Á RÖRUM MÁ VERA 30% EN MINNSTI HALLI Á SKÓLPLÖGN
MÁ VERA 2% EN 1% Á REGNVATNSLÖGN.
ALLT EFNI OG VINNA SKAL VERA Í SAMRÆMI VIÐ GILDANDI
STAÐLA ÞAR UM S.S. ÍST. 65 OG Rb-BLAÐ NR. (12) 401.2, ÞERRILAGNIR.

SKÓLPLÖGN
REGNVATNSLÖGN
JARÐVATNSLÖGN

GN - GÓLFNIÐURFALL MEÐ GEGNUMSTREYMI
BK - BAÐKAR
SB - STURTUBOTN
VS - VATNSSALERNI
HL - HANDLAUG
ÞV - ÞVOTTAVÉL
RV - RÆSTIVASKUR
ÞN - ÞAKNIÐURFALL
NF - NIÐURFALL
HBR - 600 mm HREINSIBRUNNUR

HAFNARFJARÐARBÆR
BYGGINGARFULLTRÚI

EFSTAHLÍÐ 4, HAFNARFIRÐI			
LAGNIR Í GRUNNI		BLAÐ NR.: L 101	VERK NR.: 99-005
		KVARÐI: 1:20, 1:50, 1:500	
DAGS.: 5. SEPTEMBER	HANNAÐ: SB	TEIKNAÐ: SB	Svanur B

SVANUR BJARNASON
VERKFRÆÐINGUR F.V.F.Í.
Sími/fax : 483 5108
GSM: 896 3910
email: svanur@bigfoot.com