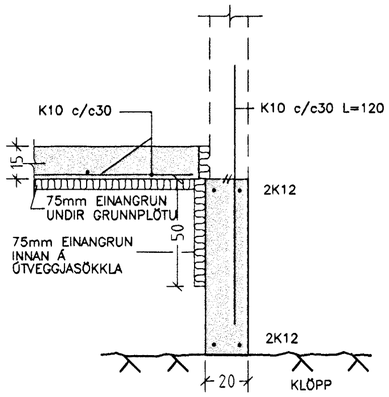

SNIÐ A-A. 1:20

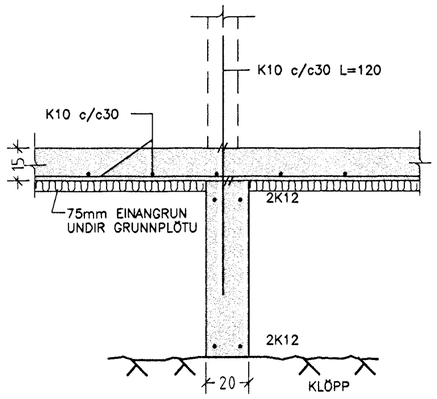

SNIÐ B-B. 1:20

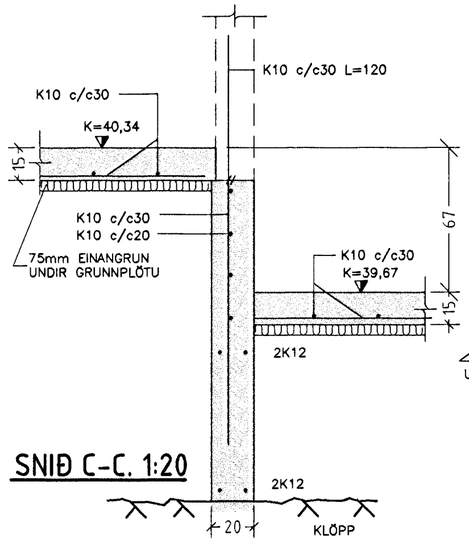

SNIÐ C-C. 1:20

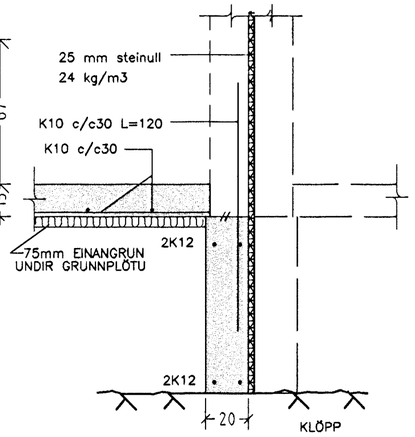

SNIÐ D-D. 1:20

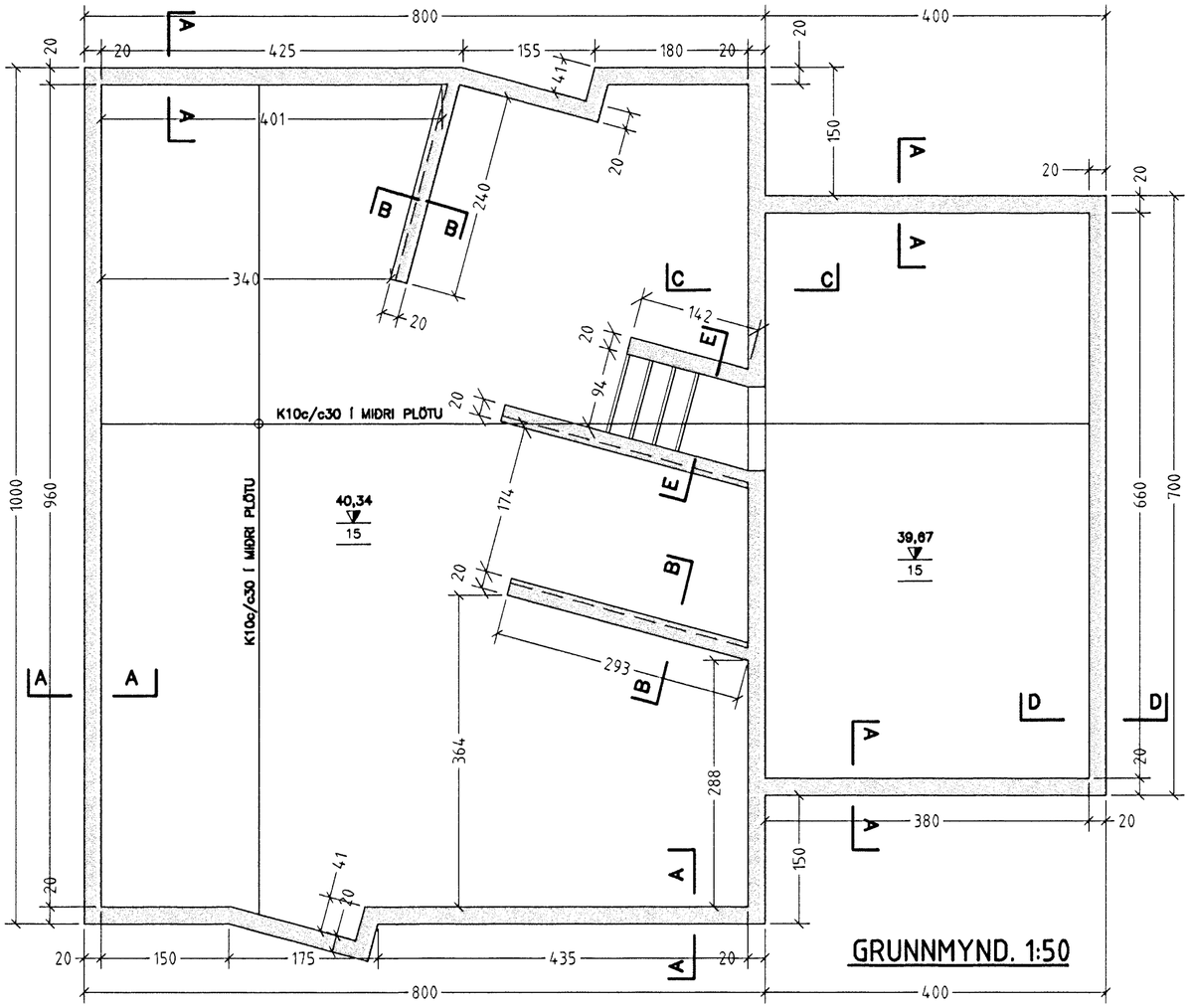

GRUNNMYND. 1:50

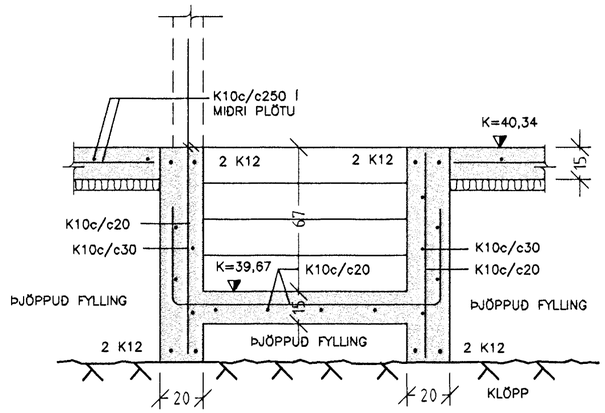

SNIÐ E-E. 1:20

BREYT.	DAGS.	SKÝRINGAR: ÚTGÁFA	HANNAÐ
B1	14.04.99	TIL BYGGINGAFULLTRÚA	GIP
B2	20.05.99	GRUNNPLÖTU BREYTT	GIP
B3	05.08.99	TRÖPPUR NIÐUR Í BÍLG.; SNIÐ E-E	KE

SKÝRINGAR:

STEINSTEYPA
FRAMKVÆMDAFLOKKUR: B
STEYPUGÆÐI
BROTÞOLSFLOKKUR: C25
SEMENTSMAGN: 300kg/m^3
V/S TALA: 0,50
ÞYKKLEIKAFLOKKUR, SIGMÁL: ÞF, 5–10
LOFTINNIHALD: 5,5%

BENDISTÁL
STÁLGÆÐI: Ks40 OG ST37
FJARLÆGÐ BENDINGAR FRÁ
STEYPUYFIRBORÐI: innanhúss: 15mm
utanhúss: 30mm
að jarðv.: 50mm
SKEYTILENGDIR: 40d

— — TÁKNAR JÁRN Í EFRI BRÚN PLÖTU
——— TÁKNAR JÁRN Í NEÐRI BRÚN PLÖTU
K10c/c30 TÁKNAR 10mm KAMBSTÁL MEÐ 30cm MILLIBILI

ÖLL MÁL ERU Í cm, NEMA JÁRNAÞVERMÁL SEM ERU Í mm OG HÆÐAKÓTAR Í m

SETJA SKAL PLASTEINANGRUN, 24kg/m^3, UNDIR GRUNNPLÖTU OG INNAN Á ÚTVEGGJASÖKKLA.

GRUNDUN
SÖKKLAR ERU GRUNDAÐIR Á KLÖPP EÐA HARÐRI MÓHELLU GRUNNÁLAG Á UNDIRSTÖÐUR SÉ MINNA EÐA JAFNT og 0,8MN/m^2. HÆÐ SÖKKLA MÁ EKKI VERA MINNI EN 300mm.

ÖLL AFNOT OG AFRITUN TEIKNINGAR, AÐ HLUTA EÐA HEILD, ER HÁÐ SKRIFLEGU LEYFI HÖFUNDA.

KRISTINN EIRÍKSSON
BYGGINGARVERKFRÆÐINGUR
VESTURÁSI 54· 110 REYKJAVÍK· SÍMI: 567-1382
FAX: 510-4002 NETFANG: ke@honnun.is

Efstahlíð 9, Hafnarfirði

BURÐARVIRKI:
1. HÆÐ, GRUNNMYND
SNIÐ OG DEILI.

M.	T. GIP	G.	VNR. 99.1001
H. GIP	Y. KE	MKV. 1:20 1:50	NR. **B01**
DAGS. UNDIRSKRIFTAR 12/8 1999	KT. 120556-2749		
SAMÞ.			ÚTGÁFA B3