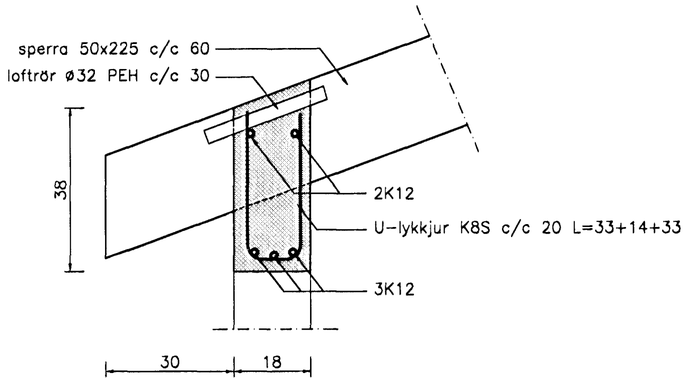


## Snið 8–8
Mkv. 1:10

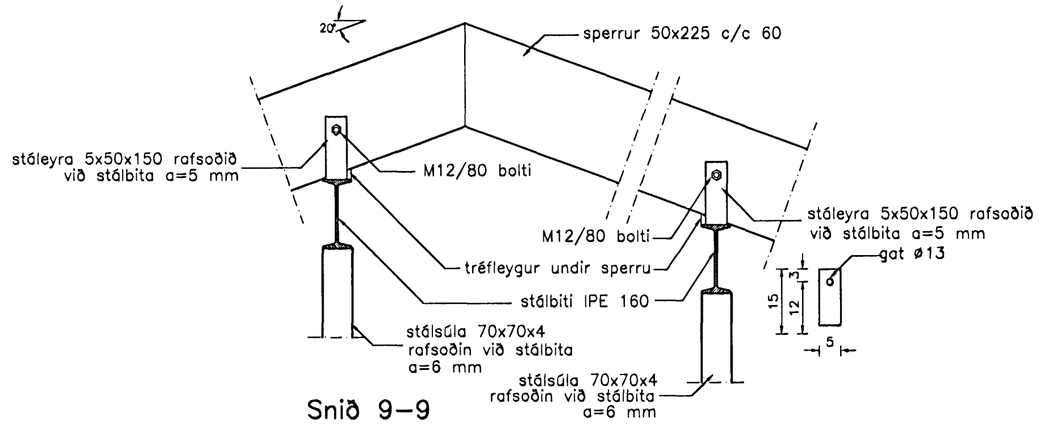


## Snið 9–9
Mkv. 1:10

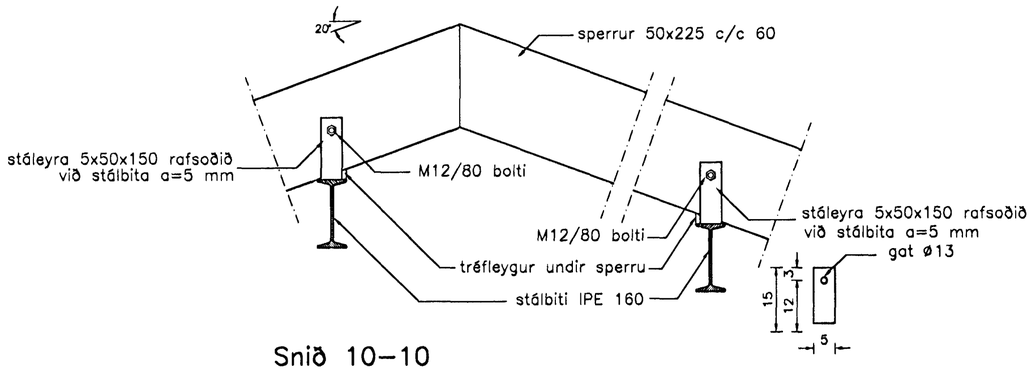


## Snið 10–10
Mkv. 1:10

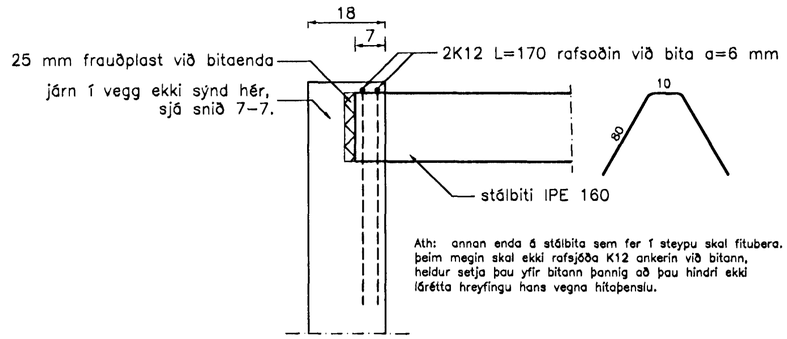


## Snið 11–11
Mkv. 1:10

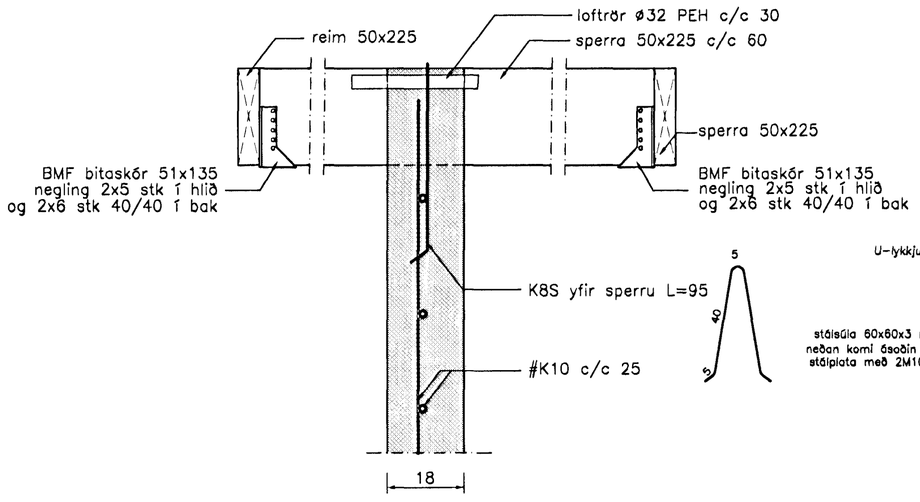


## Snið 12–12
Mkv. 1:10

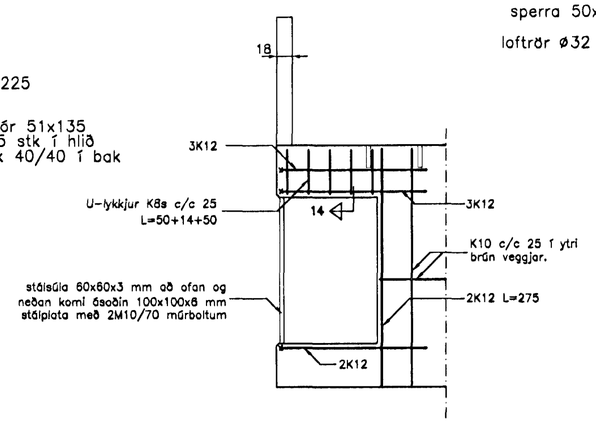


## Snið 13–13
Mkv. 1:50

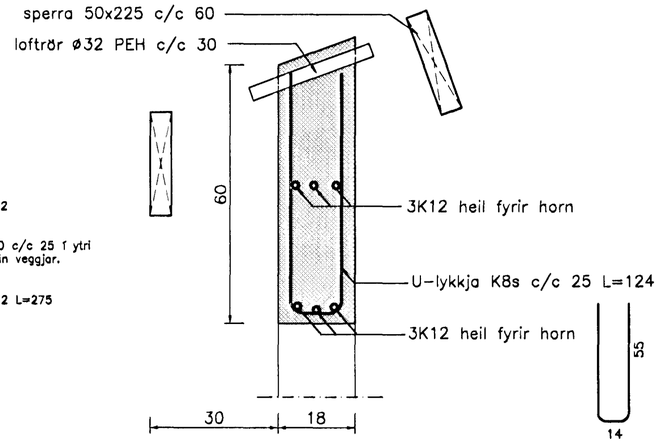


## Snið 14–14
Mkv. 1:10

Byggingafulltrúi Hafnarfjarðar
Afgreitt þann
09 SEPT. 1998
Sigurbjartur Halldórsson

| Br. nr. | Dags. | Af. | Breyting |
|---|---|---|---|
| A | | | |
| B | | | |
| C | | | |
| D | | | |


TEIKNISTOFAN TORGIÐ
RÁÐGJÖF – HÖNNUN – EFTIRLIT
ÁRMÚLI 36, 108 REYKJAVÍK, SÍMI 568-8866, FAX 568-8878
Þorsteinn Friðbjófsson, byggingatæknifræðingur Kt. 211055-5299
Magnús Þ. Guðmundsson, innanhússarkitekt. Kt. 240654-5559


# EINIHLÍÐ 10
## HAFNARFIRÐI

Teikningarheiti: Snið í burðarvirki

Dags. 20.08.1998. Kvarði 1:10

Hannað ÞF Teiknað ÞF Samþ.

Verknr. 98-805 Teikn.nr. 604 Breyt.nr.

Teiknað í Teiknikjarni 9/02/1998