RÚMMYND HITALAGNA 1:50

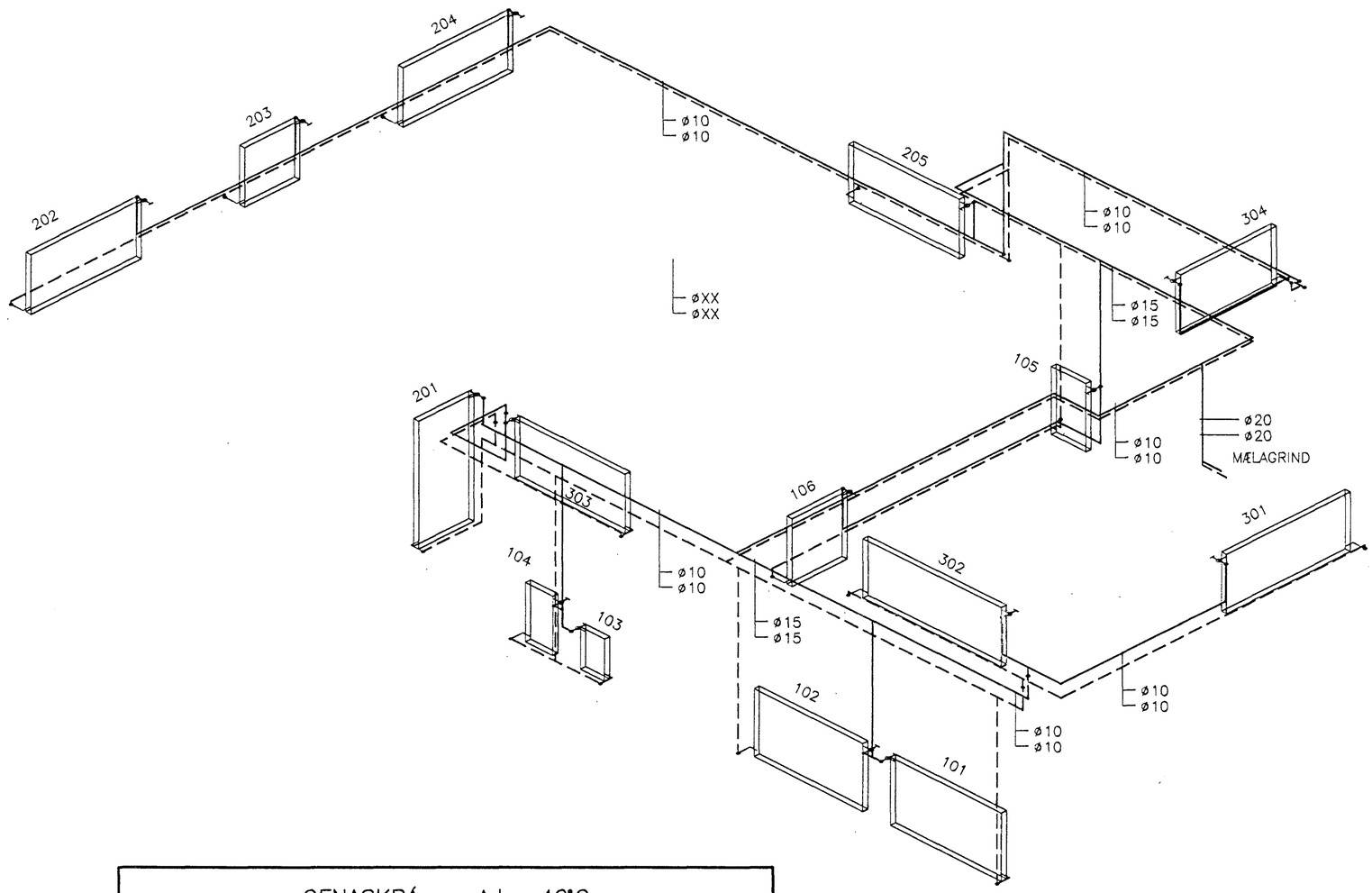

SKÝRINGAR:

MERKINGAR:

- FRAMRÁS HITALAGNAR
- BAKRÁS HITALAGNAR
- RENNILOKI
- SÆTISLOKI
- STILLILOKI
- EINSTREYMISLOKI
- MÓTORLOKI
- ÖRYGGISLOKI
- HEMILL
- ÞRÝSTIJAFNARI
- SÍA
- MÆLIR
- LOFTTÆMING
- HITAMÆLIR
- HITANEMI
- ÞRÝSTINGSMÆLIR
- ÞRÝSTINGSNEMI
- T TÆMING

AÐRAR SKÝRINGAR:

ÖLL OFNTENGI SKULU VERA 10mm
LOFTSKRÚFUR KOMI Á ALLA OFNA
Á HVERN OFN KOMI AUK OFNLOKA STILLITÉ ÞEIM MEGIN SEM OFNLOKI ER EKKI.
OFNAR SEU Í SAMRÆMI VIÐ ÍST-69

PÍPUR SKULU VERA SVARTAR STÁLPÍPUR SAMKV. DIN 2440 OG TENGISTYKKI SAMSVARANDI PÍPUM AÐ GERÐ.

BIL MILLI FESTINGA SÝNILEGRA LAGNA SÉ 2m
BIL MILLI FESTINGA ANNARA LÁRETTRA LAGNA SÉ
MEST: ø10 – ø32: 2,5m
ø32: 3,0m

ALLAR PÍPUR SKAL EINANGRA MEÐ GLERULLARHÓLKUM.
ÞYKKT EINANGRUNAR SKAL VERA SEM HÉR SEGIR:

10 – 20mm	(3/8"–3/4")	PÍPUR:	20mm
25 – 40mm	(1"–1 1/2")	PÍPUR:	30mm
40 –100mm	(1 1/2"–4")	PÍPUR:	40mm

PÍPUR SKAL VEFJA MEÐ PLASTI UTAN UM EINANGRUN.

ÞAR SEM PÍPUR LIGGJA Í ÚTVEGG SKAL VERA MINNST 2cm EINANGRUN UTAN VIÐ RÖREINANGRUN.

KERFIÐ SKAL ÞOLA 4 kp/cm² VINNUÞRÝSTING OG PRÓFAST MEÐ 6kp/cm² ÁÐUR EN LEIÐSLUR ERU HULDAR.

ALLT EFNI OG FRÁGANGUR KERFISINS SÉ Í SAMRÆMI VIÐ ÁKVÆÐI ÍST-67 OG GILDANDI REGLUGERÐIR

STAÐSETNING STÚTA

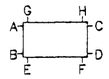

OFNASKRÁ Δt= 40°C

OFN NR.	AFL W	GERÐ	HÆÐ mm	LENGD mm	STAÐS. STÚTA	OFNLOKAR	STILLI-TALA	Kv m³/h
101	1400		800	1600	C – B		3.5	0.13
102	1400		800	1600	A – D		3.5	0.13
103	600		500	400	C – B		2.5	0.06
104	200		700	400	A – D		1.5	0.02
105	700		800	600	C – B		2.5	0.07
106	1200		800	900	C – B		3.0	0.12
201	1400		1500	800	A – D		3.5	0.13
202	1300		700	1600	C – B		3.0	0.12
203	700		700	800	C – B		2.5	0.07
204	1200		700	1600	C – B		3.0	0.12
205	900		700	1600	C – B		2.5	0.09
301	1600		700	1800	C – B		3.5	0.15
302	2200		700	2000	A – D		4.5	0.21
303	900		700	1600	C – B		2.5	0.09
304	1200		700	1200	C – B		3.0	0.12

TENGIGRIND – TÁKNMYND

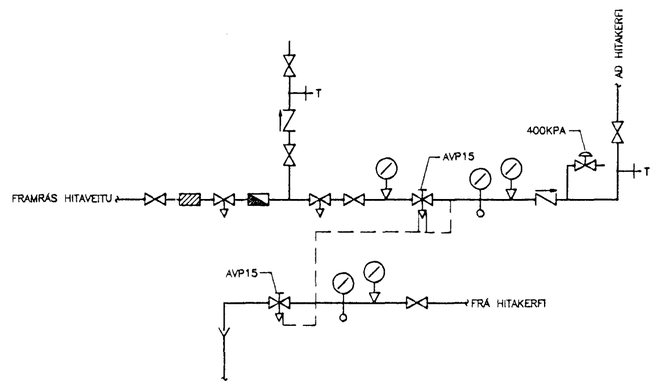

13 SEPT 1995
HAFNARFJARÐARBÆR
BYGGINGAFULLTRÚINN

KRISTJÁN KNÚTSSON TÆKNIFRÆÐINGUR FTFÍ
LYNGBERGI 27, 220 HAFNARFJÖRÐUR, SÍMI: 565 1647

EINIHLÍÐ NR. 13	DAGS. Maí. 1994
	MKV. 1:50
HITA– OG VATNSLAGNIR	H. KK T. KK
RÚMMYND HITALAGNA	VERK: 9403–203
	203.DWG/1=1