SNIÐ 20–20 1:50

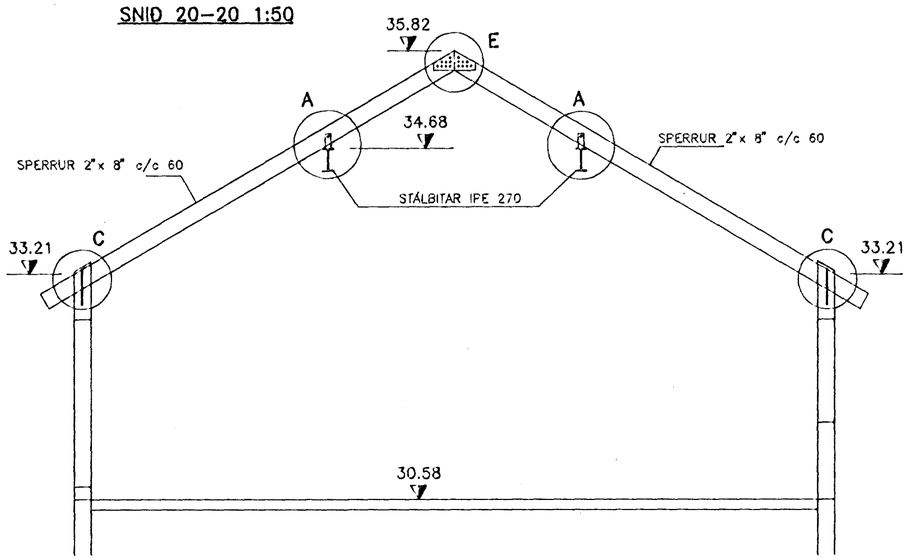

SÉRMYND A 1:10

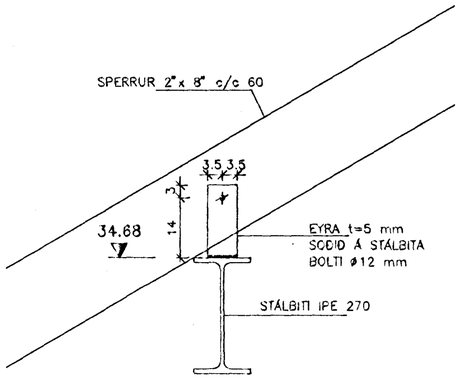

SÉRMYND B 1:10

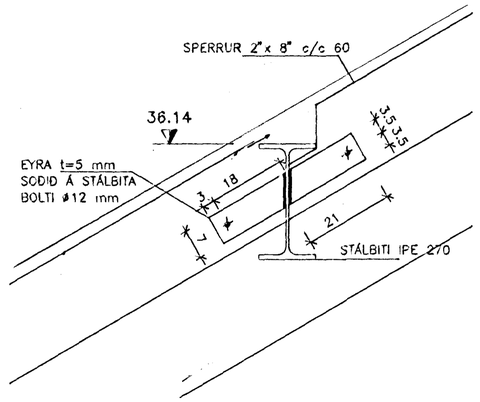

SNIÐ 21–21 1:50

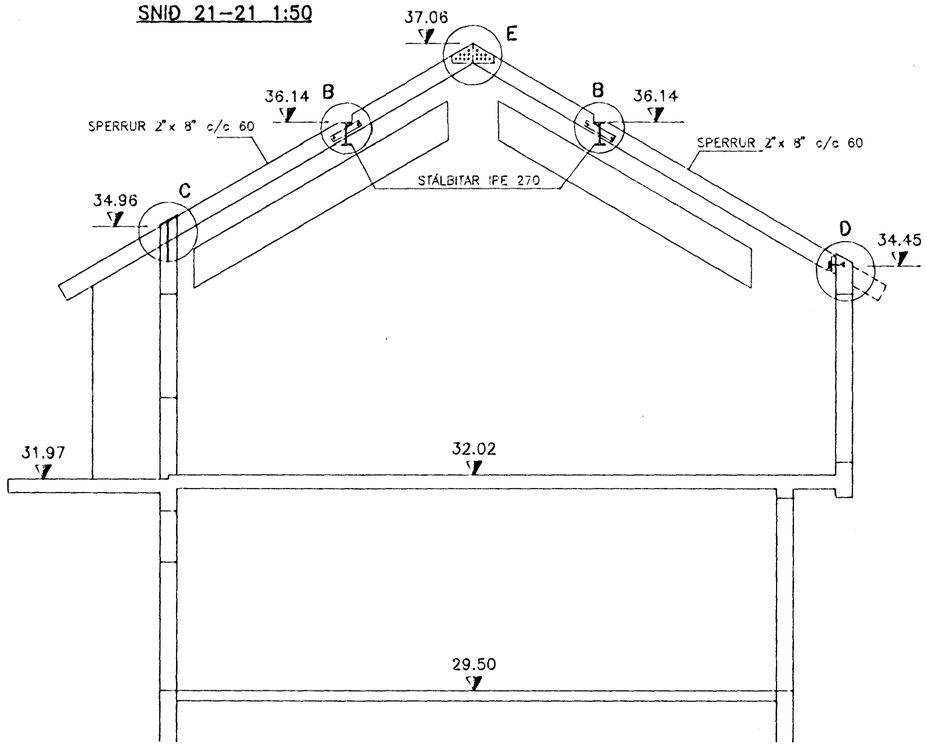

SÉRMYND C 1:10

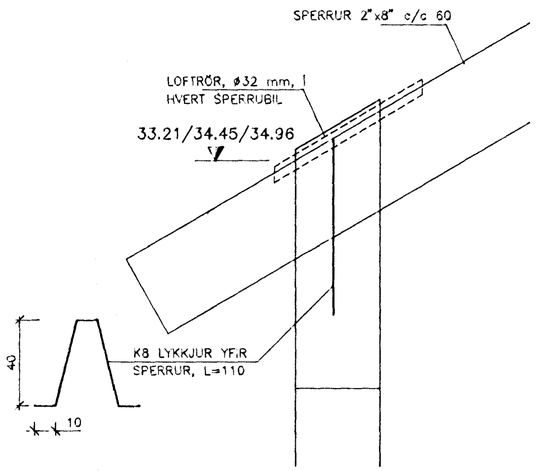

SÉRMYND D 1:10

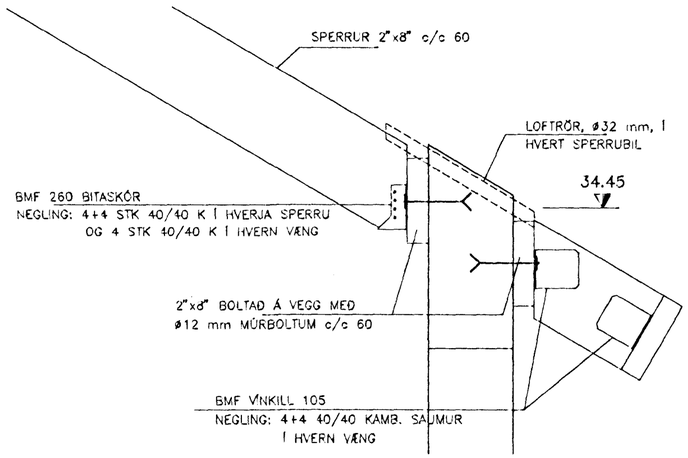

SÉRMYND E 1:10

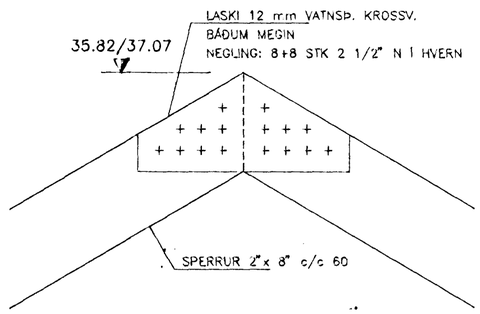

ÓNEFNDAR SUÐUR ERU ◺6 MM OG SKAL RAFSUÐA VERA Í SAMRÆMI VIÐ STÁLIÐ SKÝRINGAR SJÁ TEIKNINGU –107

HAFNARFJARÐARBÆR
31 JAN. 1995
BYGGINGAFULLTRÚINN

KRISTJÁN KNÚTSSON TÆKNIFRÆÐINGUR FTFÍ
LYNGBERGI 27, 220 HAFNARFJÖRÐUR, SÍMI 651647

EINIHLIÐ NR. 13	DAGS. Okt. 1994
	MKV. 1:50
ÞAK	H. KK T. KK
SNIÐ OG SÉRMYNDIR	VERK: 9403–108
	108.DWG/1=1