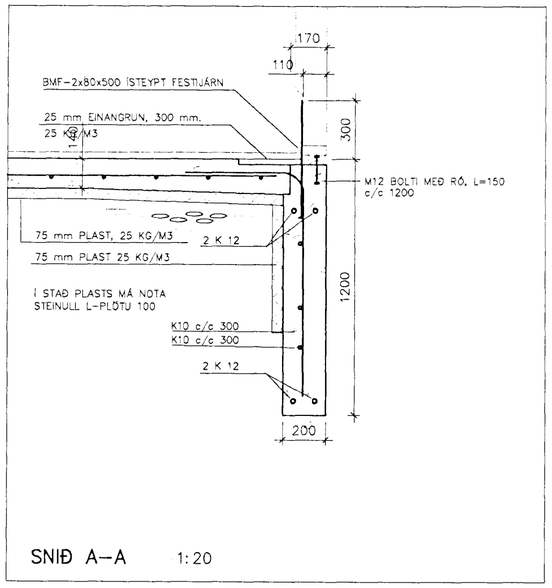

SNIÐ A–A 1:20

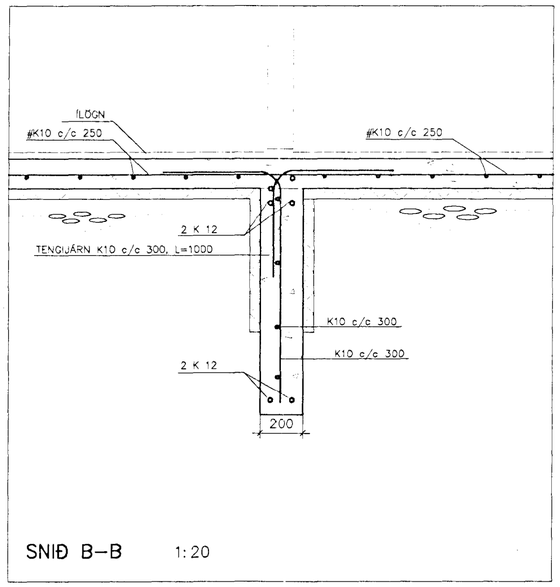

SNIÐ B–B 1:20

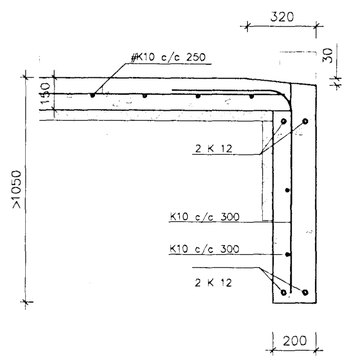

SNIÐ C–C 1:20

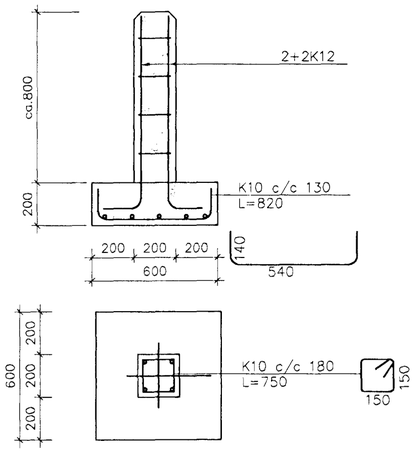

SNIÐ D–D 1:20

Byggingafulltrúi Hafnarfjarðar
Afgreitt þann
11 MAÍ 1998
Sigurbjartur Halldórsson

								VERKFRÆÐISTOFA SUÐURLANDS AUSTURVEGI 3-5, 800 SELFOSSI, SÍMI 482 3900, FAX 482 3914	Verk: SG HÚS EINIHLÍÐ 14 HAFNARFIRÐI					
Hnitakerfi:									BURÐARVIRKI					Mkv:
Hæðakerfi:									SÖKKLAR					Mkv: 1:20
Vörpun:														Mkv:
Skráarnafn: 98089_bv.dwg	Tilvísanir	Br.	Dags.	Eðli breytingar		Af.	Sp.	Samþykkt: Þórir Þorsson	Hannað: S.M.S.	Teiknað S.M.S.	Yfirfarið:	Dags: MAÍ 1998	Verknr: 98089	Teikn.nr: 163