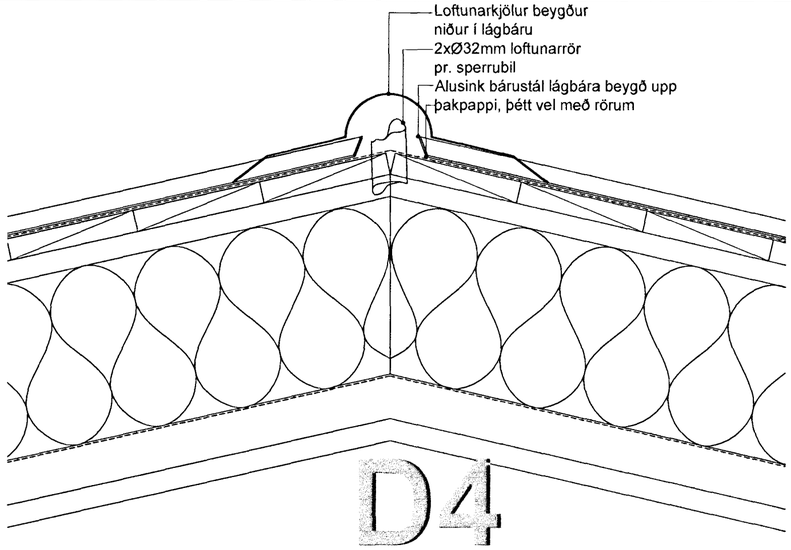

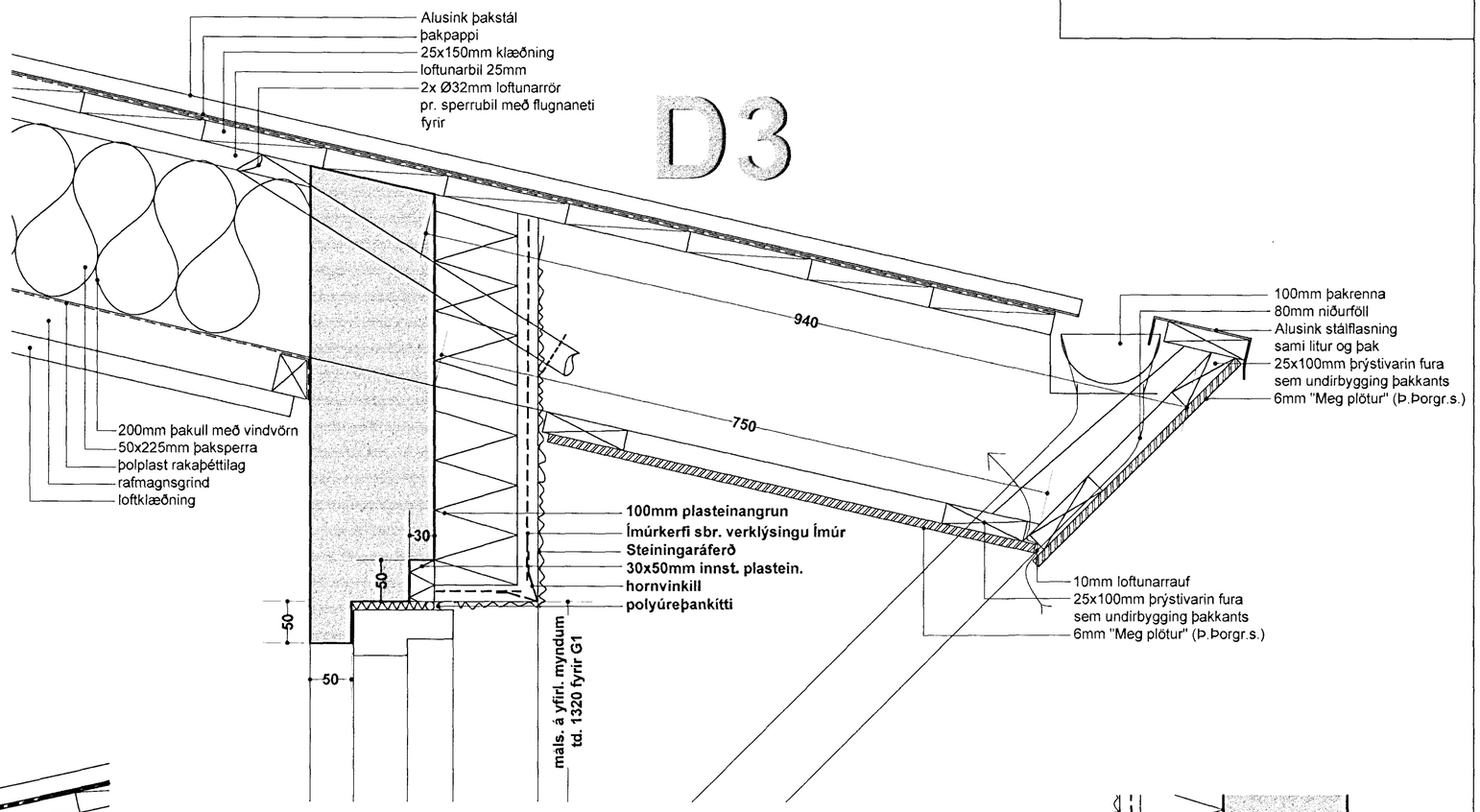

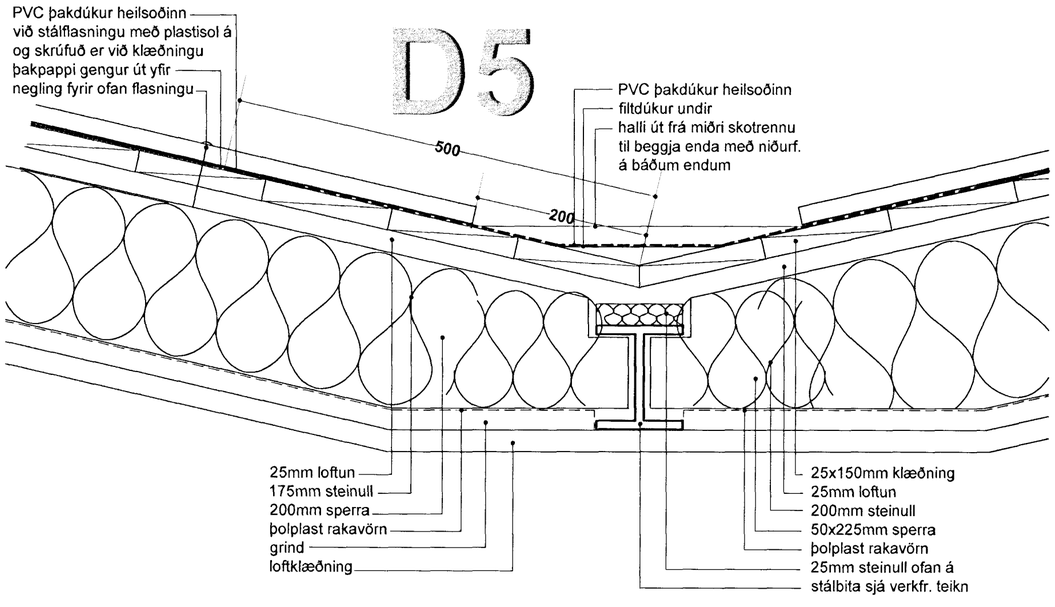

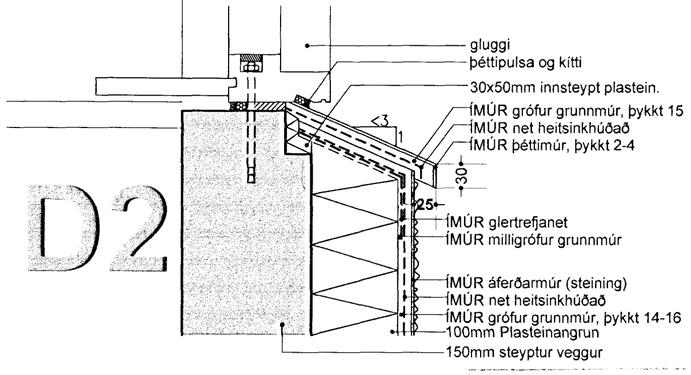

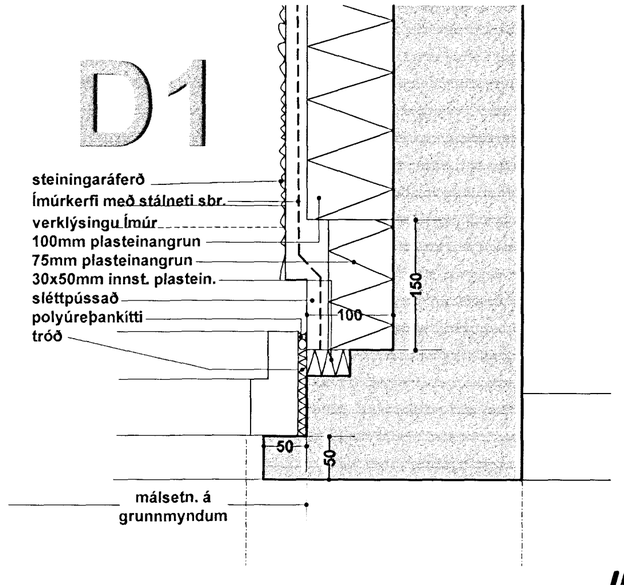

17 JULI 2002
VG

Yfirlit deilimynda nr. 1 sjá teikn. nr.11
Yfirlit deilimynda nr. 2-5 sjá teikn. nr.12

Erluás 54

Deilimyndir

Ingi Gunnar Þórðarson byggingafræðingur bfí kt. 280453-3239
Smiðjuvegur 11E 200 Kópavogur
sími 554 3523, 897 3523 fax 554 3523, netf. igth@simnet.is

kvarði 1:5 | teikn. nr. 13
dags. 06.06.2002 | breytt

Breytt dags.	Eðli breytinga	Breytt dags.	Eðli breytinga	Breytt dags.	Eðli breytinga	Breytt dags.	Eðli breytinga