GÓLFPLATA RISHÆÐAR M 1:50

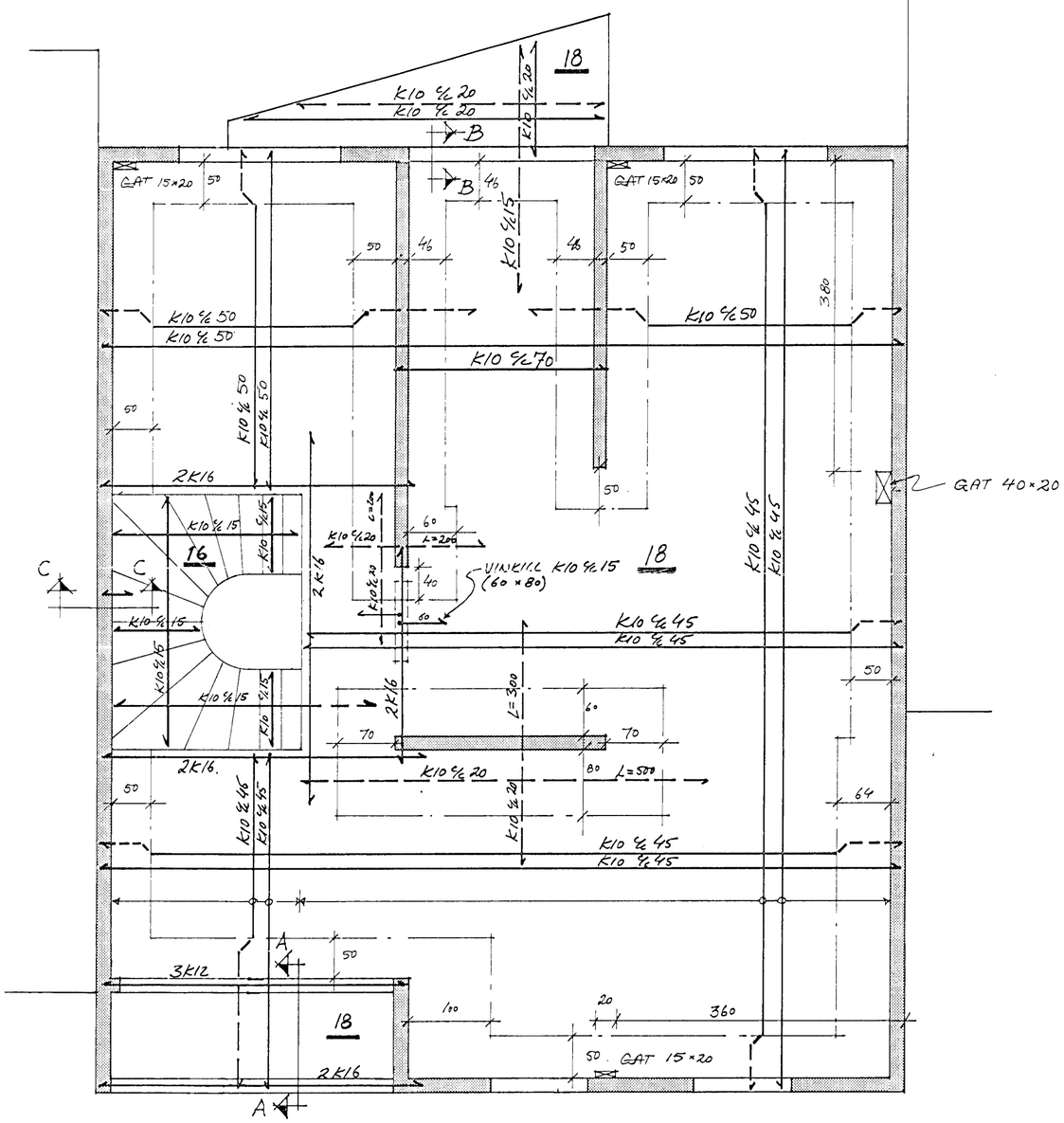

SNIÐ A - A M 1:10

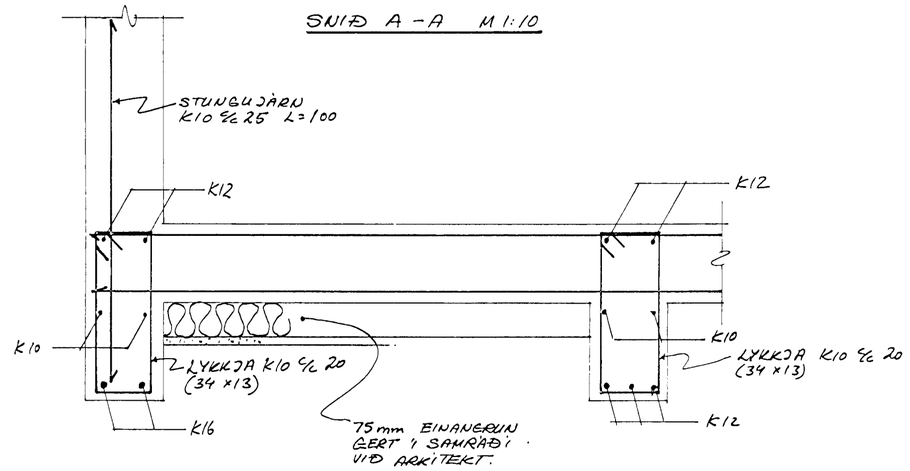

SNIÐ B - B M 1:10

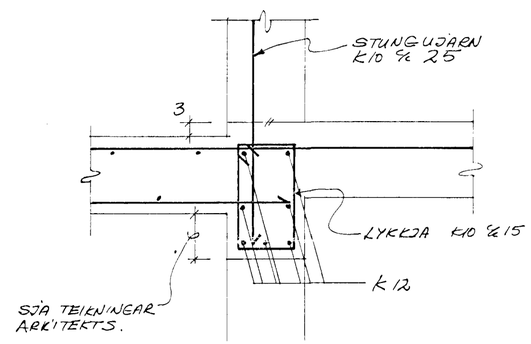

SNIÐ C - C M 1:10

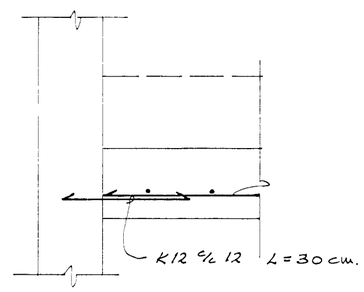

HAFNARFJARÐARBÆR
BYGGINGAFULLTRÚINN
23 MAR 1993

SJÁ SKÝRINGAR Á TEIKNINGU NR. 202-B-3.

Tæknipjónusta
Jóns R. Sigmundssonar Ármúla 1, Rvík. k.t. 030651 - 3919

Sími:688440 Mælikv: L:50 Hannað: J.R.S. Teikn.: J.R.S. Dags. Mars.93	EYRARHOLT 20, III.	
	Burðarvirki. Loftplata yfir 2. hæð.	Nr. 202 - B - 5 A
	Jón R. Sigmundsson	

A : BREYTT 22/3'93 : STIGI, SNIÐ B og C. J.R.S.

2-0198