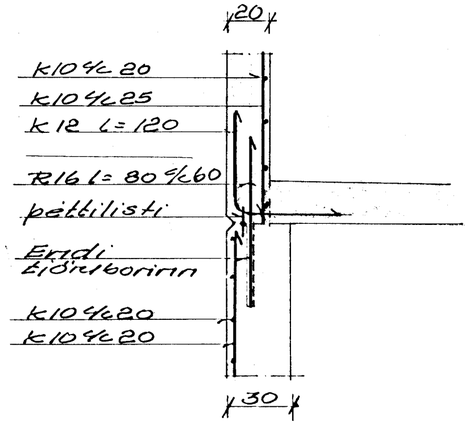

Deili 1 M1:20

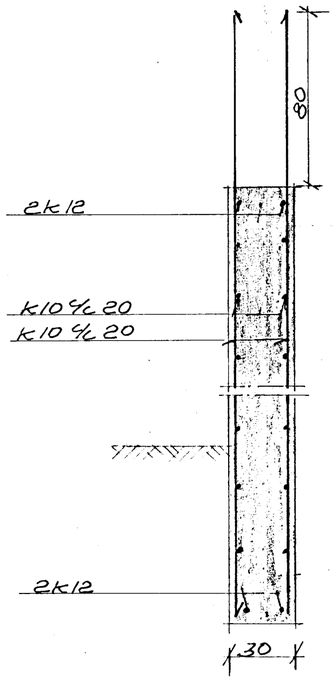

Snið A14-A14 M1:20

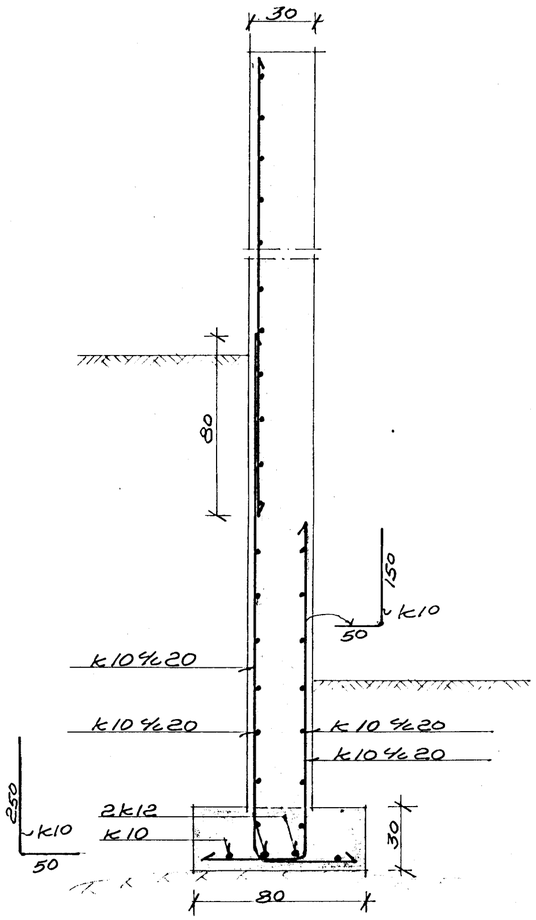

Snið A7-A7 M1:20

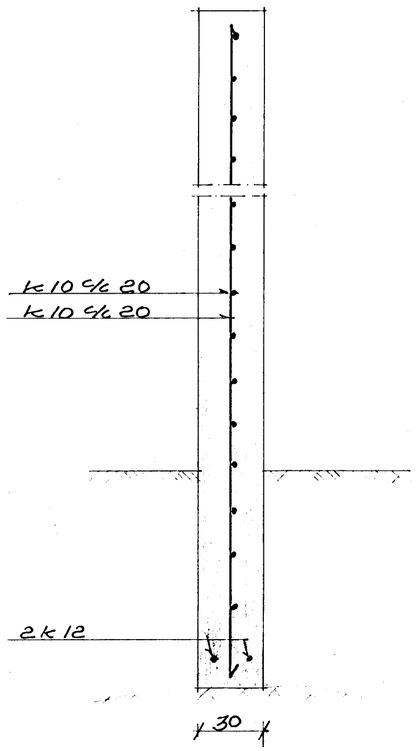

Snið A8-A8 M1:20

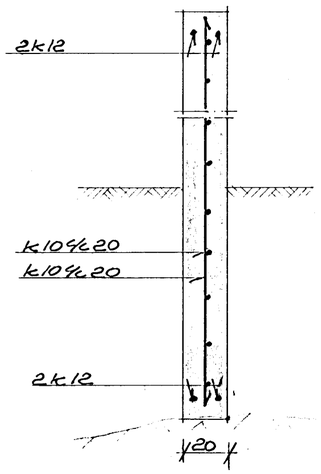

Snið A9-A9 M1:20

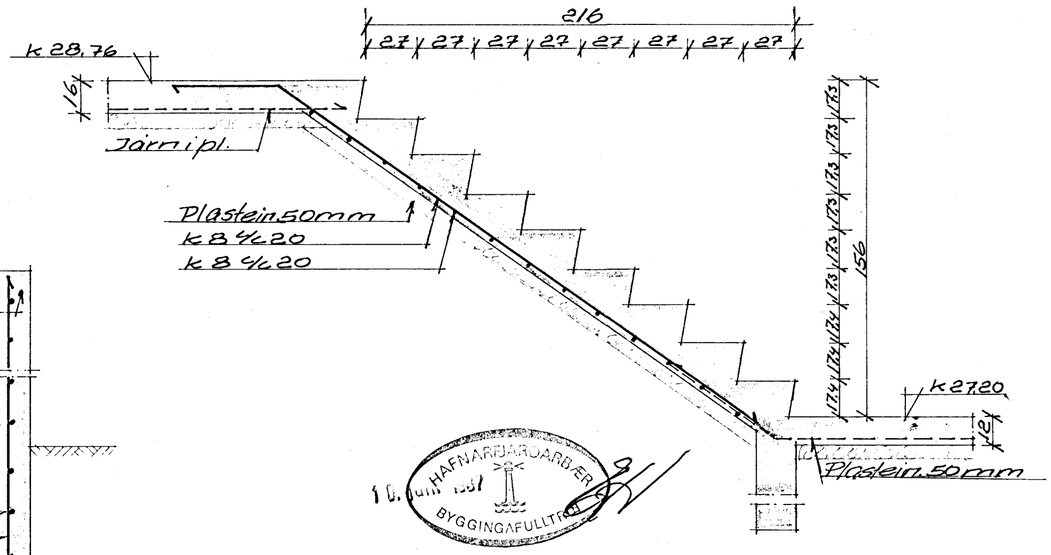

Snið A11-A11 M1:20

HAFNARFJARÐARBÆR
BYGGINGAFULLTRÚI

UNNAR JÓNSSON	M.T.F.I	S. 52439	
VERKHEITI	Fagraberg nr. 50 Hafnarfirði	VERK NR.	10108-4
		DAGS.	Maí 1987
VERKHLUTI	Undirstöður sneiðingar.	M.K.V.	1:20
		TEIKNAD.	U.J.
		HANNAD.	Unnar Jónsson