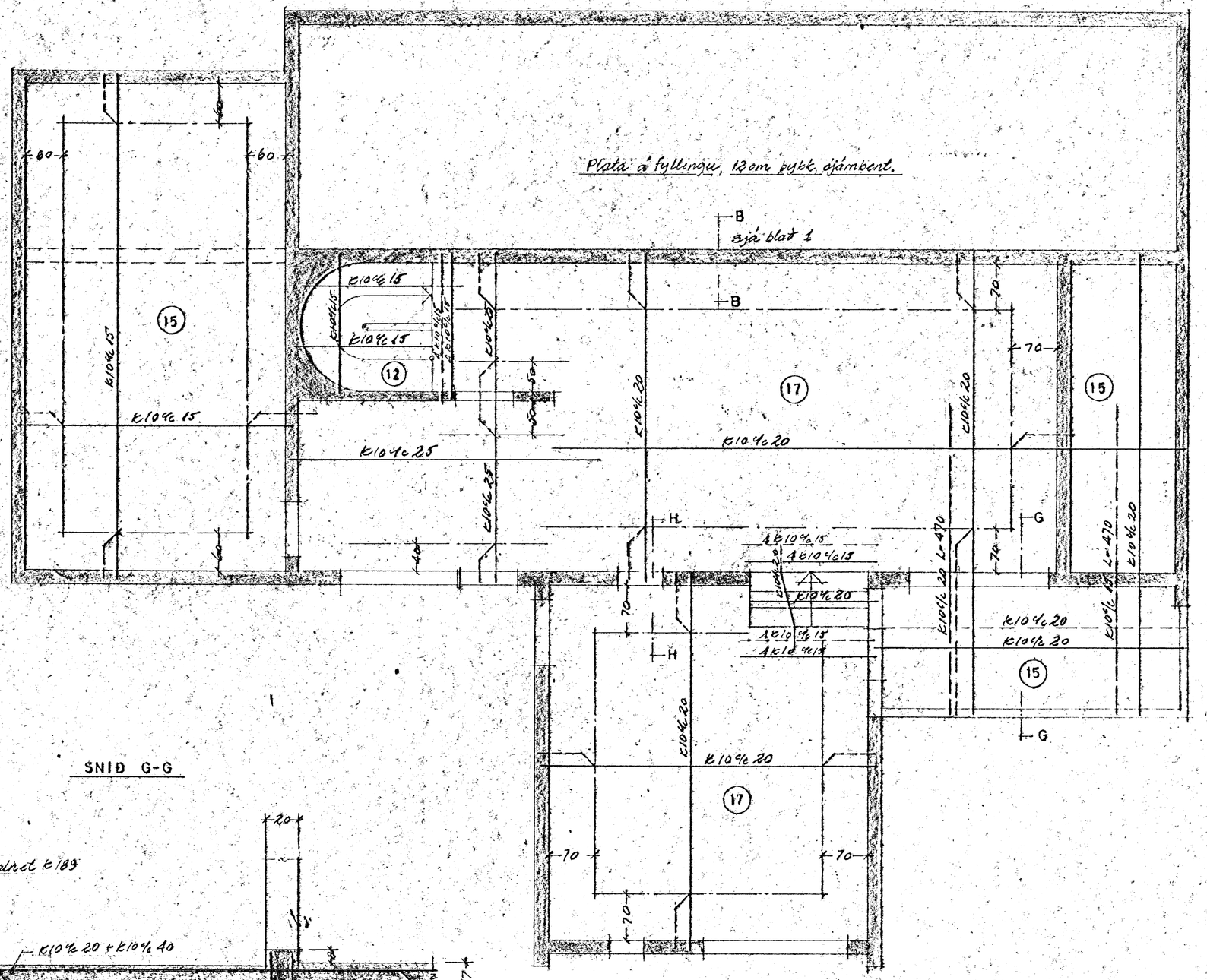

SNIÐ H-H

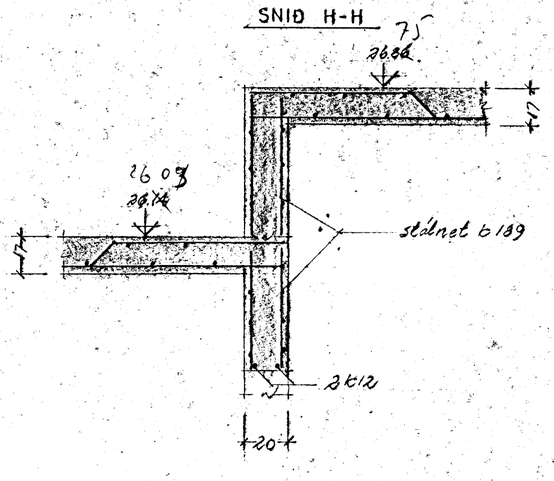

SNIÐ G-G

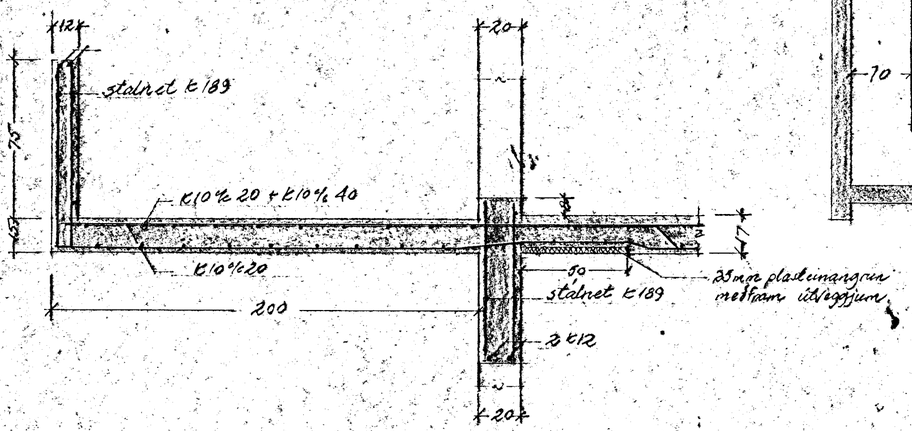

SKÝRINGAR:

táknar að annaðhvort járn beyggist upp
-·- járn í efribrún plötu, járn í neðribrún eru dregin heil.
(17) táknar plötuþykkt í cm

Í alla veggi komi stálnet k 189 ø 6 %c 15 í ytri- og innribrún.
Steypugæði: S-200, loftinnih. 4-5%
Bendistál: Ks 40
Yfir dyr og glugga komi 2k12

14. júlí 1984

SVEINBJÖRN SIGURÐSSON TÆKNIFR. MIÐVANGI 116 SÍMI 52256 FTFÍ		
FAGRABERG 58	MKV. 1:50 1:20	DAGSETN. 29.4.84
JÁRNALÖGN I PLÖTU YFIR NEÐRI HÆÐ	BREYTING	DAGS.
	HÁNNAÐ	DREGIÐ
	8404-4	