D1 / B1.0

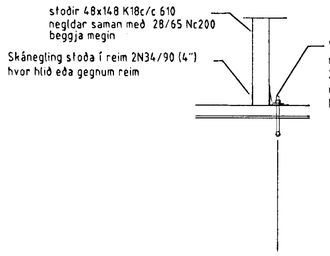

D2 / B1.0

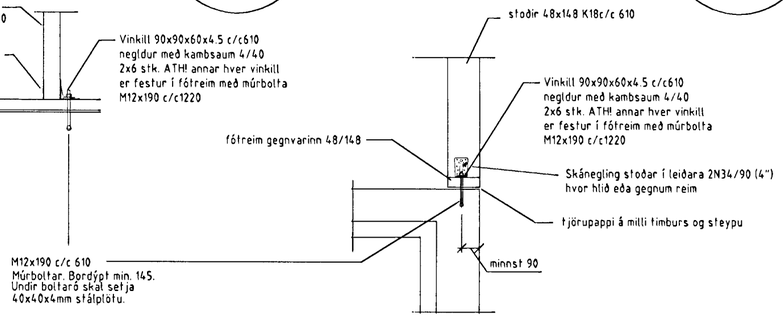

D3 / B1.0

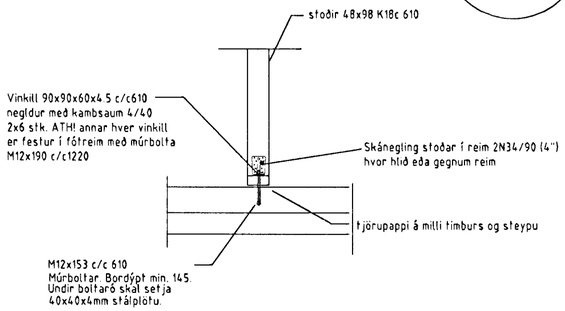

D4 / B1.0

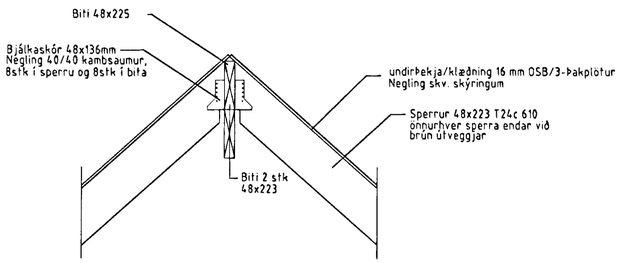

D5 / B1.0

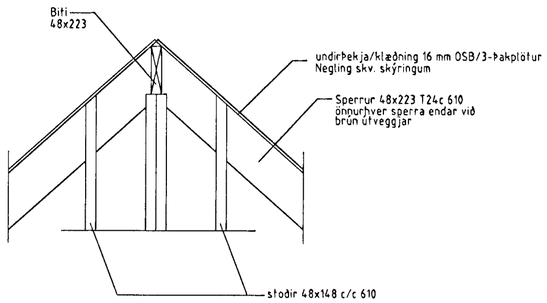

D6 / B1.0

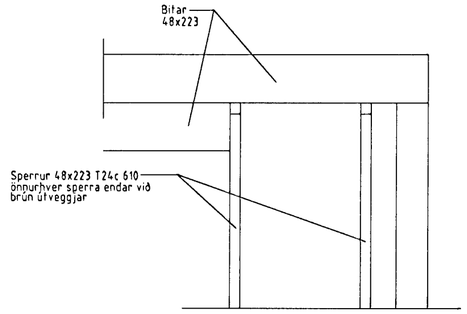

D7 / B1.0

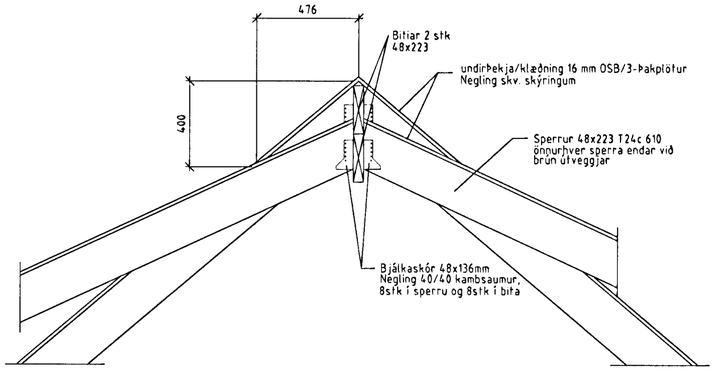

D8 / B1.0

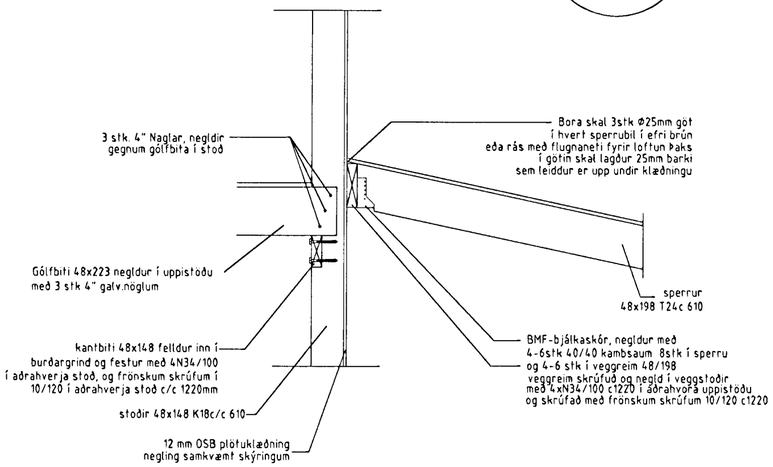

HAFNARFJARÐARBÆR
BYGGINGARFULLTRÚI

Breytingar.		
Nr.:	Lýsing:	Dagss.:
01		
02		

Dagss: 17-09-99

Kvarði: 1:20

Hannað: STJ Yfirfarið: STJ

Teiknað: BAR

Teikning nr.B2.0

Hlutamyndir

Fálkahraun 14, Hafnarfirði

GRAVIS ehf.

GRAVIS

Kt:650398-3519

Kaplahrauni 15 220 Hafnarfirði

s:555-3783 fax.555-2873

Stefán Jörundsson TFÍ kt. 230145-7099