D9 / B1.0

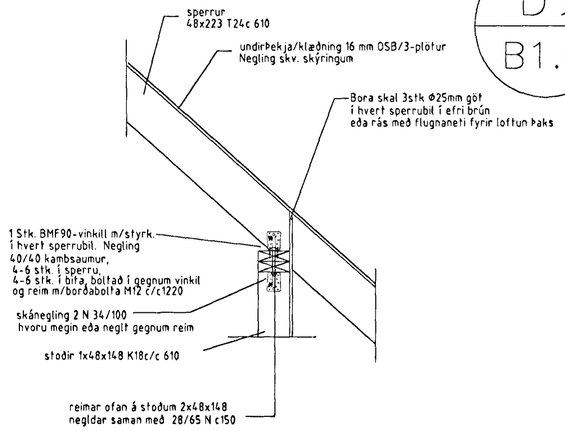

D10 / B1.0

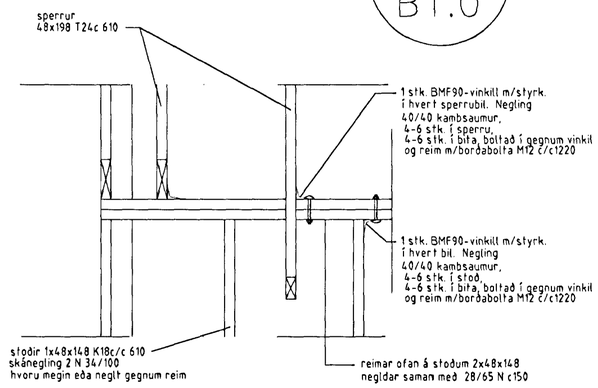

D11 / B1.0

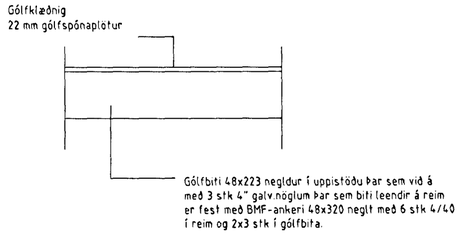

D12 / B1.0

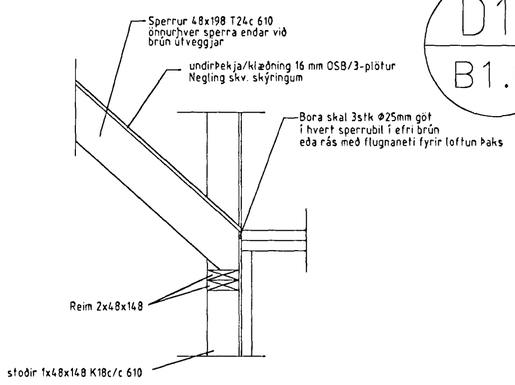

D13 / B1.0

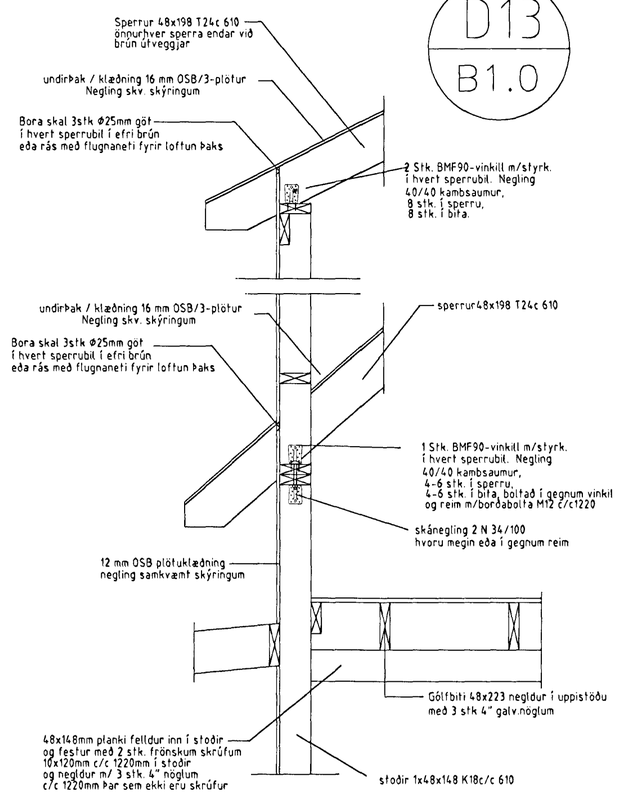

Breytingar.		
Nr.:	Lýsing:	Dagss.:
01		
02		

Dagss: 17-09-99

Kvarði: 1:20

Hannað: STJ Yfirfarið: STJ

Teiknað: BAR

Teikning nr.B2.1

Hlutamyndir

Fálkahraun 14, Hafnarfirði

GRAVIS ehf.

Kt:650398-3519

Kaplahrauni 15 220 Hafnarfirði

s:555-3783 fax.555-2873

Stefán Jörundsson TFÍ kt. 230145-7099

HAFNARFJARÐARBÆR BYGGINGAFULLTRÚI