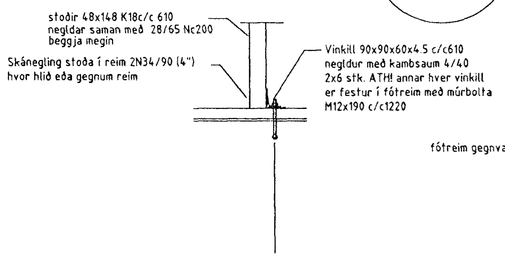

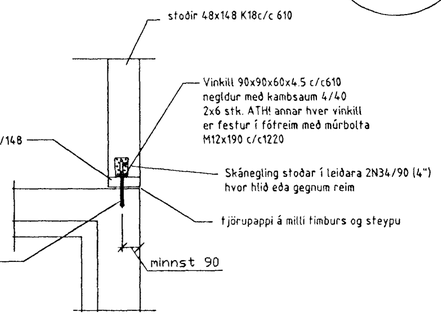

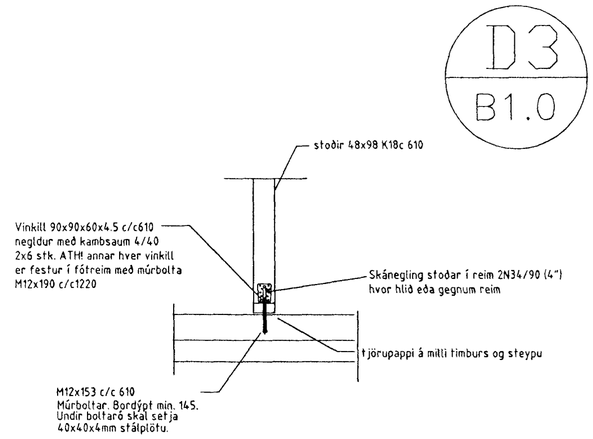

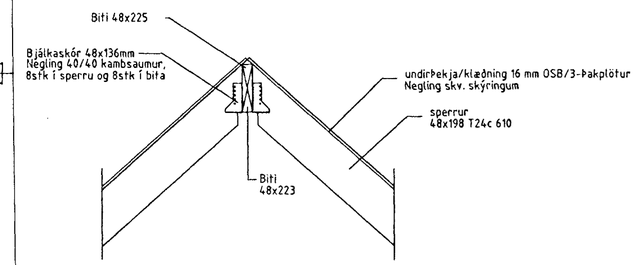

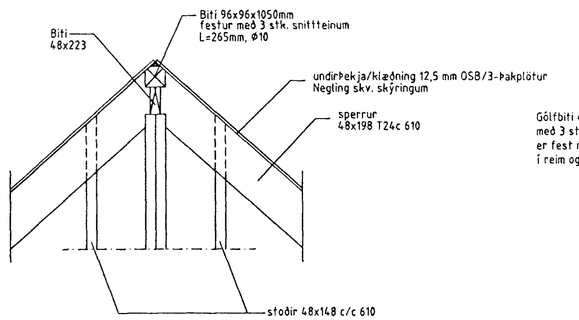

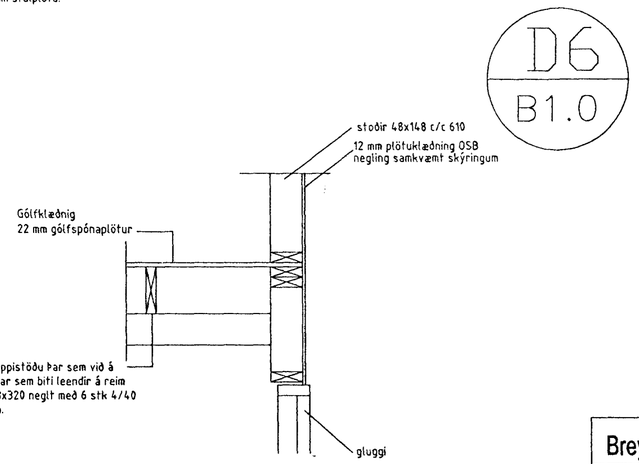

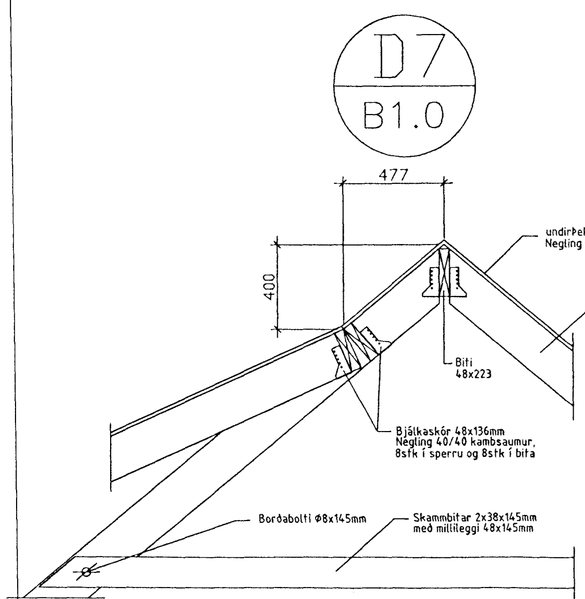

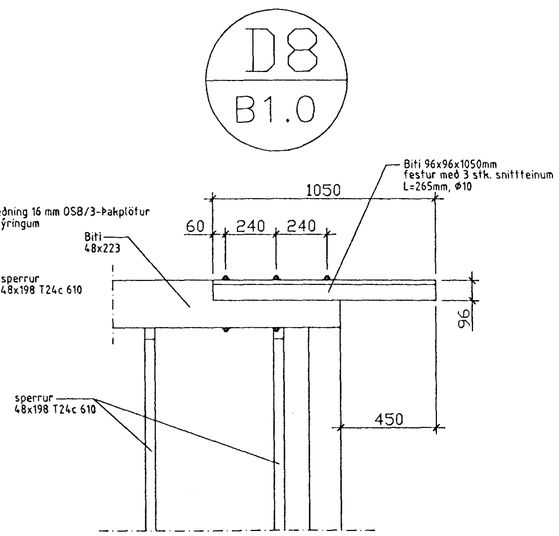

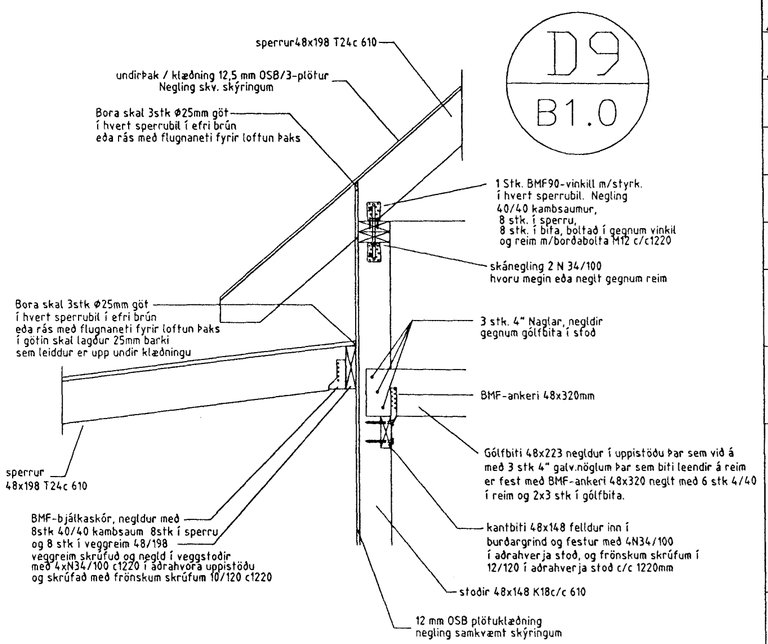

3 - JÚNÍ 1999

HÚSNÆÐISNEFND HAFNARFJARÐAR
495
BYGGINGARFULLTRÚI

Breytingar.		
Nr.:	Lýsing:	Dagss.:
01		
02		

Dagss: 29-04-99

Kvarði: 1:20

Hannað: STJ Yfirfarið: STJ

Teiknað: v elma cates/BAR

Teikning nr. B2.0

Burðarvirki, hlutamyndir

Fálkahraun 4 Hafnarfirði

GRAVIS ehf.
Kt:650398-3519
Kaplahrauni 15, 220 Hafnarfirði
s:555-3783 fax.555-2873
Stefán Jörundsson TFÍ kt. 230145-7099