D10
B1.0

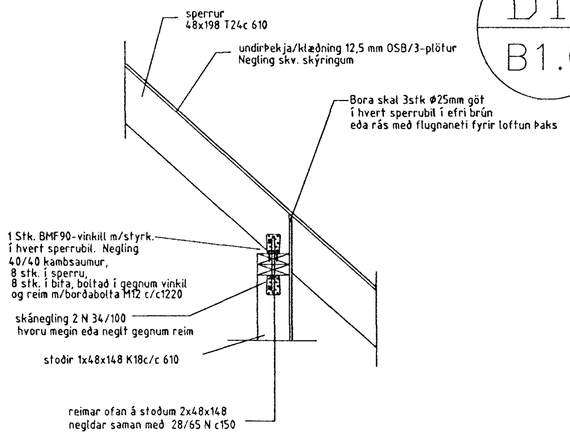

D11
B1.0

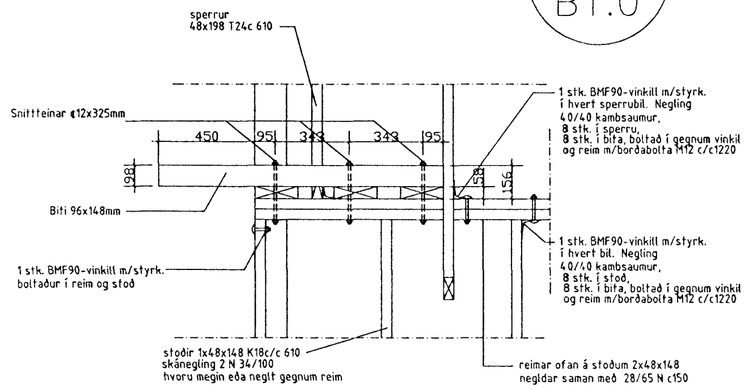

D12
B1.0

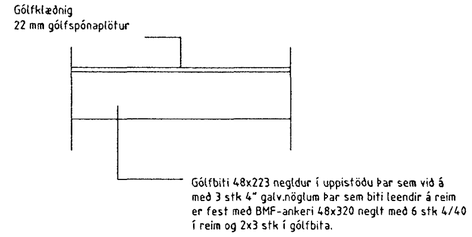

D13
B1.0

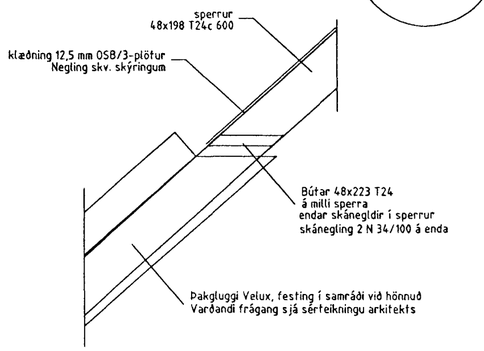

Styrking kringum Velux-glugga

D14
B1.0

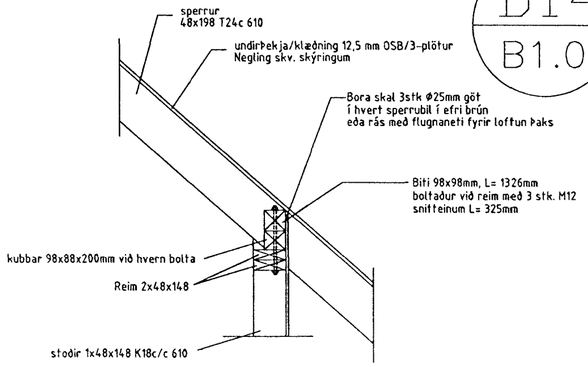

D15
B1.0

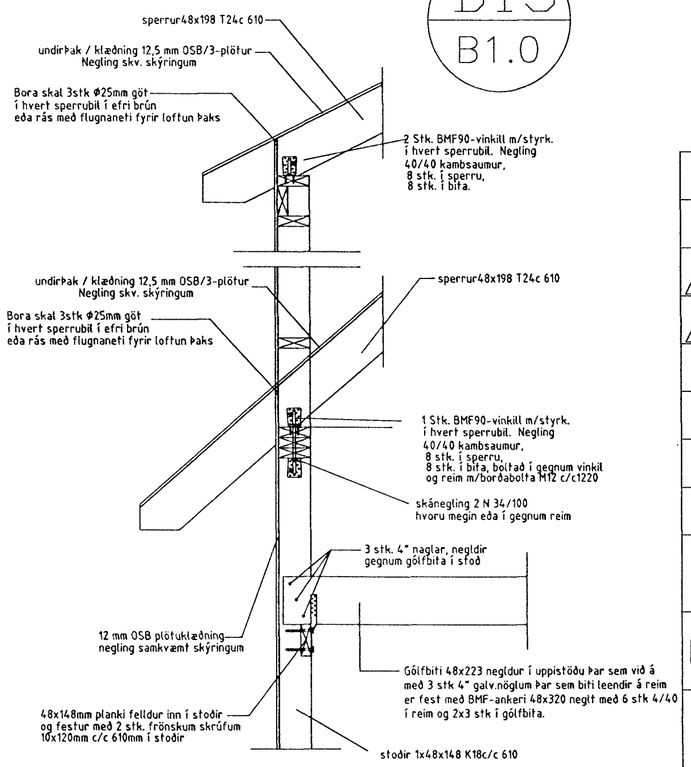

Breytingar.

Nr.:	Lýsing:	Dagss.:
01		
02		

Dagss: 01-03-99

Kvarði: 1:20

Hannað: STJ Yfirfarið: STJ

Teiknað: v elma cates/BAR

Byggingafulltrúi Hafnarfjarðar
Afgreitt bm.
13 MAI 1999
Sigurður Haraldsson

Teikning nr. B2.1

Burðarvirki, hlutamyndir

Fálkahraun 6 Hafnarfirði

GRAVIS ehf.

GRAVIS

Kt:650398-3519

Kaplahrauni 15, 220 Hafnarfirði

s:555-3783 fax.555-2873

Stefán Jörundsson TFÍ kt. 230145-7099