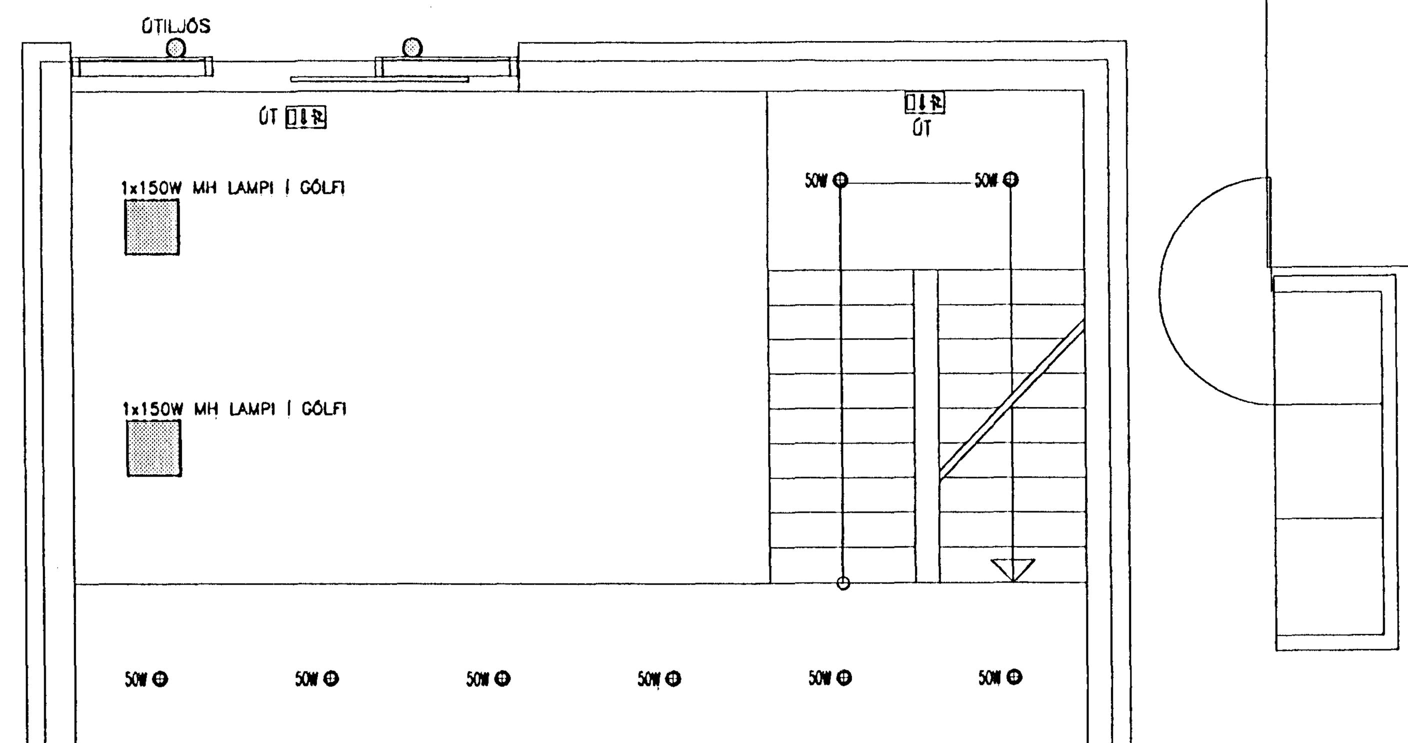

L1	3x14W T5	INNFELLDUR FLÚRLAMPI, 3x14W T5 DÆMI:FAGERHULT MULTIFIVE BASIC BETA	
L2	2x26W TC	INNFELLDUR FLÚRLAMPI, 2x26W TC-D DÆMI:FAGERHULT PLEIAD CMP 255 (SYM)	
L23	1x18W TC	INNFELLDUR FLÚRLAMPI, 2x26W TC-D DÆMI:FAGERHULT PLEIAD CMP 175 (SYM)	
L6	50W	INNFELLDUR HALÓGENLAMPI, 1x50W/12V QR CBC 51 DÆMI:TROLL 0144/21	
L11	1x26W TC IP54	~~INNFELLDUR FLÚRLAMPI, 1x26W TC-T~~ ÞÉTTLEIKI LAMPA SKAL VERA IP54 EÐA MEIRA DÆMI: SIMES S.5564	
L12	50W QR111	INNFELLDUR HALÓGENLAMPI, 1x50W/12V QR 111 LAMPINN SKAL VERA STILLANLEGUR DÆMI: IGUZZINI 8875-01 (HVÍTUR)	
L14	1x28W T5	INNFELLDUR FLÚRLAMPI, 1x28W(1x14W) T5 DÆMI:FAGERHULT MULTIFIVE BASIC BETA	
L15	1x36W	UTANÁLIGGJANDI FLÚRLAMPI, 1x36W T8, RAKAÞÉTTUR	
L17	DEFA	UTANÁLIGGJANDI FLÚRLAMPI, 2x9W TC DÆMI: DEFA (HVÍTUR)	
L18	1x150W MH LAMPI Í GÓLFI	MÁLMHALÓGENLAMPI, 1x150W HIT-DE MASTERCOLOR LAMPINN SKAL VERA INNFELLDUR Í GÓLFI DÆMI: BEGA 8611	
NL1	ÚT	ÚT-LAMPI MEÐ SJÁLFVIRKUM PRÓFUNARBÚNAÐI DÆMI:	
+NL		ÞAR SEM +NL STENDUR VIÐ LAMPA SKAL VERKTAKI GERA RÁÐ FYRIR VARAAFLGJAFA MEÐ SJÁLFVIRKUM PRÓFUNARBÚNAÐI Í LAMPANN	

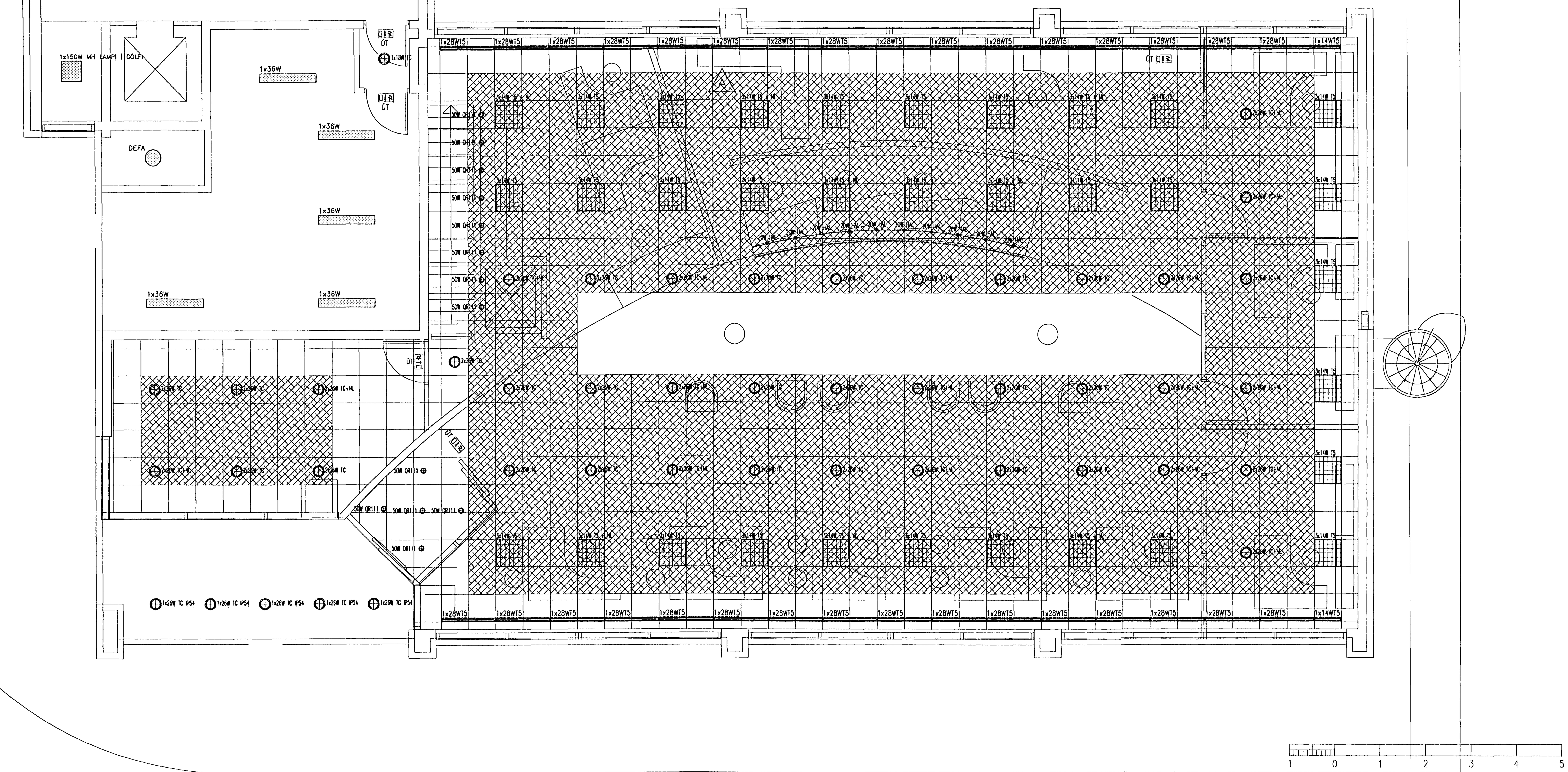

Eigi má fjölfalda þessa teikningu til, notkunar fyrir þriðja aðila, né breyta henni án leyfis Rafteikningar hf.

ÚTG.	DAGS.		TEIKN.	BREYTT	YFIRF.	SAMÞ.
B	01.10.17	REYNDARTEIKNING	LEF	ÞGH	ÁGE	HG
A	01.04.11	LÖMPUM BREYTT OG TEXTA	RÖJ	ÞGH	ÁGE	HG

HANNAÐ	GLS/ÞGH
TEIKN.	GLS/RÖJ
YFIRF.	HS
SAMÞ.	HG
VERKNR.	9908
GEYMSLUNR.	
DAGS.	01.01.14

RAFTEIKNING HF
RÁÐGJAFARVERKFRÆÐINGAR
CONSULTING ENGINEERS

FJARÐARGATA 9 HAFNARFIRÐI

1. HÆÐ

LÝSINGARKERFI Í LOFTI

TEIKN. NR. 30.5.111 NÆSTA TEIKN. NR. ÚTG. B