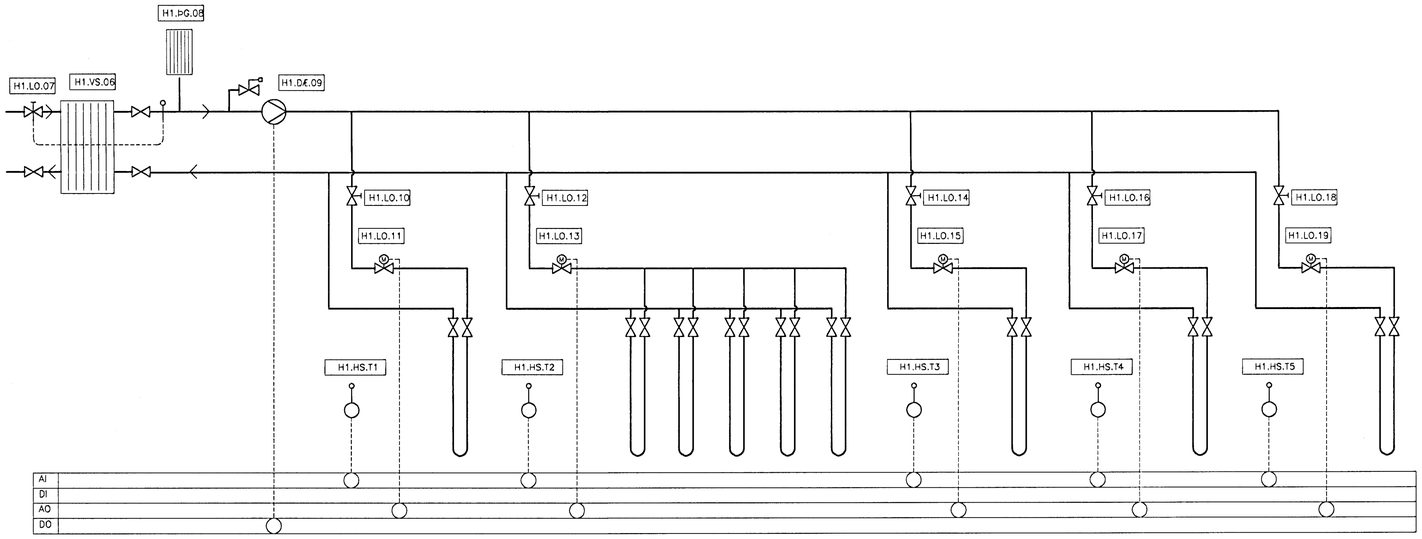

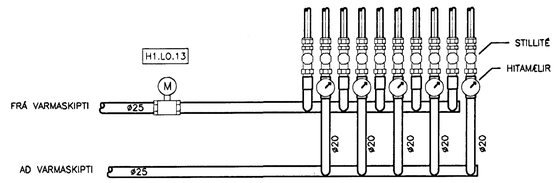

DREIFIKISTA, AÐALRÝMI

TENGING GÓLFHITALÖGN
KERFISMYND

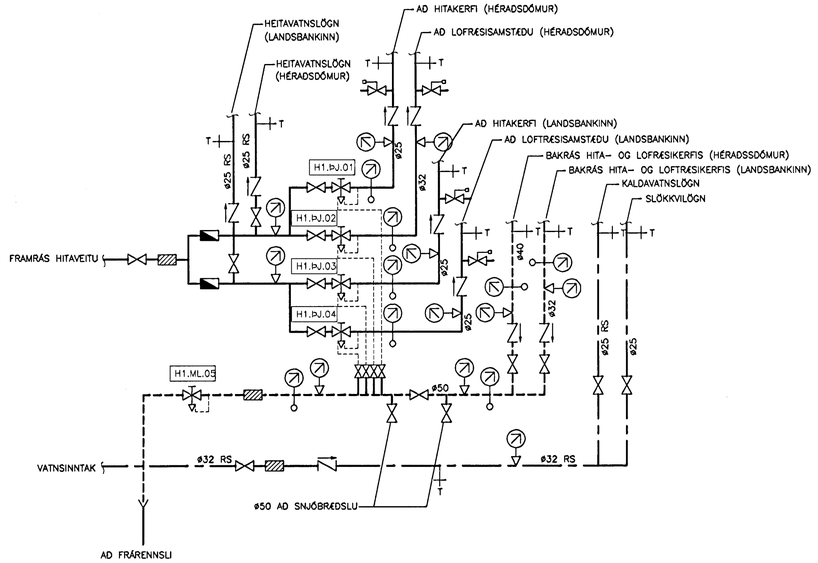

TENGIGRIND – TÁKNMYND

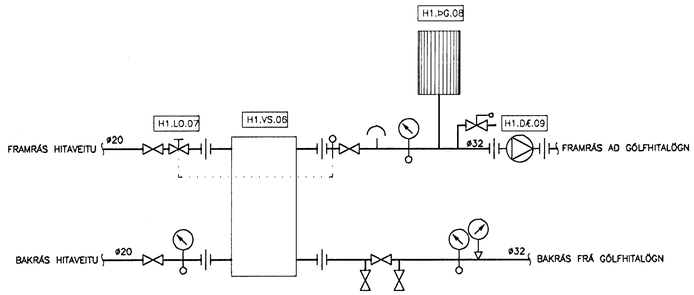

TENGIGRIND FYRIR GÓLFHITAKERFI – TÁKNMYND

SKÝRINGAR

TÆKJALISTI – HITAKERFI

H1.ÞJ.01 ÞRÝSTIJAFNARI
KRÖFUR: ÞRÝSTIJAFNARI, HÁMARKS MISMUNAÞRÝSTINGUR 0,6 Mpa.
HLUTVERK: STÝRIR ÞRÝSTIMUN YFIR HITAVEITUHLIÐI (LOFTRÆSIKERFI HÉRÐASDÓM).
RENNSLI: 0,35 l/s, Kvs: 1,6 m³/h.

H1.ÞJ.02 ÞRÝSTIJAFNARI
KRÖFUR: ÞRÝSTIJAFNARI, HÁMARKS MISMUNAÞRÝSTINGUR 0,6 Mpa.
HLUTVERK: STÝRIR ÞRÝSTIMUN YFIR HITAVEITUHLIÐI (OFNAKERFI HÉRAÐSDÓM).
RENNSLI: 0,28 l/s, Kvs: 1,6 m³/h.

H1.ÞJ.03 ÞRÝSTIJAFNARI
KRÖFUR: ÞRÝSTIJAFNARI, HÁMARKS MISMUNAÞRÝSTINGUR 0,6 Mpa.
HLUTVERK: STÝRIR ÞRÝSTIMUN YFIR HITAVEITUHLIÐI (LOFTRÆSIKERFI LANDSBANKANS).
RENNSLI: 0,24 l/s, Kvs: 1,6 m³/h.

H1.ÞJ.04 ÞRÝSTIJAFNARI
KRÖFUR: ÞRÝSTIJAFNARI, HÁMARKS MISMUNAÞRÝSTINGUR 0,6 Mpa.
HLUTVERK: STÝRIR ÞRÝSTIMUN YFIR HITAVEITUHLIÐI (OFNAKERFI LANDSBANKANS).
RENNSLI: 0,08 l/s, Kvs: 1,6 m³/h.

H1.ML.05 MÓTSTÖÐULOKI
KRÖFUR: MÓTSTÖÐULOKI
HLUTVERK: HELDUR UPPI LÁGMARKS BAKÞRÝSTINGI Á BAKRÁSARVATNI HITAVEITU.
RENNSLI: 0,92 l/s, Kvs: 3,6 m³/h.

H1.VS.06 VARMASKIPTIR
KRÖFUR: PLÖTUVARMASKIPTIR, LÓDADUR.
AFKÖST: 17 kW.
HITAKERFISHLIÐ: Tinn =80°C, Tút 40°C ,dP MINNA EN 20 kPa.
GÓLFHITAHLIÐ: Tút =37°C, Tinn=27°C, dP MINNA EN 20 kPa.
HLUTVERK: HITAR VATN FYRIR GÓLFHITAKERFI.

H1.LO.07 HITASTÝRÐUR LOKI
KRÖFUR: HITASTÝRÐUR LOKI MED NEMA Í FRAMRÁS GÓLFHITAKERFIS.
HLUTVERK: STÝRIR FRAMRÁSARHITA GÓLFHITAKERFIS, STILLISVIÐ 20-60°C
STILLTUR Á 37°C.
RENNSLI: 0,10 l/s, Kvs: 1,6 m³/h.

H1.ÞG.08 ÞENSLUGEYMIR
KRÖFUR: ÞENSLUGEYMIR MEÐ ÞIND, STÆRÐ 8L/0,5.
HLUTVERK: TEKUR UPP ÞENSLU Á KERFISHLIÐ GÓLFHITALAGNAR.

H1.DÆ.09 HRINGRÁSARDÆLA
KRÖFUR: HRINGRÁSARDÆLA.
AFKÖST: 0,41 l/s VIÐ dP=70 kPa. MÓTOR 1x220 V.
HLUTVERK: HRINGRÁSARDÆLA FYRIR GÓLFHITAKERFI. DÆLA GENGUR STÖÐUGT.

H1.LO.10 STILLILOKI
KRÖFUR: STILLILOKI MEÐ MÆLISTÚTUM OG KVARÐA.
HLUTVERK: TAKMARKAR RENNSLI Á HEITU VATNI INN Á GÓLFHITALÖGN
RENNSLI: 0,07 l/s, Kvs: 1,2 m³/h.
VIÐMIÐUN:

H1.LO.11 MÓTORLOKI
KRÖFUR: FJÖLSTÖÐULOKI.
RENNSLI: 0,07 l/s, Kvs: 0,5 m³/h.

H1.LO.12 STILLILOKI
KRÖFUR: STILLILOKI MEÐ MÆLISTÚTUM OG KVARÐA.
HLUTVERK: TAKMARKAR RENNSLI Á HEITU VATNI INN Á GÓLFHITALÖGN Í KARLAKLEFA.
RENNSLI: 0,15 l/s, Kvs: 2,4 m³/h.
VIÐMIÐUN:

H1.LO.13 MÓTORLOKI
KRÖFUR: FJÖLSTÖÐULOKI.
RENNSLI: 0,15 l/s, Kvs: 1,0 m³/h.

H1.LO.14 STILLILOKI
KRÖFUR: STILLILOKI MEÐ MÆLISTÚTUM OG KVARÐA.
HLUTVERK: TAKMARKAR RENNSLI Á HEITU VATNI INN Á GÓLFHITALÖGN
RENNSLI: 0,09 l/s, Kvs: 1,5 m³/h.

H1.LO.15 MÓTORLOKI
KRÖFUR: FJÖLSTÖÐULOKI.
RENNSLI: 0,09 l/s, Kvs: 0,6 m³/h.

H1.LO.16 STILLILOKI
KRÖFUR: STILLILOKI MEÐ MÆLISTÚTUM OG KVARÐA.
HLUTVERK: TAKMARKAR RENNSLI Á HEITU VATNI INN Á GÓLFHITALÖGN
RENNSLI: 0,01 l/s, Kvs: 0,16 m³/h.
VIÐMIÐUN:

H1.LO.17 MÓTORLOKI
KRÖFUR: FJÖLSTÖÐULOKI.
RENNSLI: 0,01 l/s, Kvs: 0,16 m³/h.

H1.LO.18 STILLILOKI
KRÖFUR: STILLILOKI MEÐ MÆLISTÚTUM OG KVARÐA.
HLUTVERK: TAKMARKAR RENNSLI Á HEITU VATNI INN Á GÓLFHITALÖGN
RENNSLI: 0,09 l/s, Kvs: 1,5 m³/h.
VIÐMIÐUN:

H1.LO.19 MÓTORLOKI
KRÖFUR: FJÖLSTÖÐULOKI.
RENNSLI: 0,09 l/s, Kvs: 0,6 m³/h.

H1.HS.T1 HITASKYNJARI
KRÖFUR: INNIHITASKYNJARI. MÆLISVIÐ: 0°C – 30°C, 24V.
HLUTVERK: STJÓRNAR H1.LO.11

H1.HS.T2 HITASKYNJARI
KRÖFUR: INNIHITASKYNJARI. MÆLISVIÐ: 0°C – 30°C, 24V.
HLUTVERK: STJÓRNAR H1.LO.13

H1.HS.T3 HITASKYNJARI
KRÖFUR: INNIHITASKYNJARI. MÆLISVIÐ: 0°C – 30°C, 24V.
HLUTVERK: STJÓRNAR H1.LO.15

H1.HS.T4 HITASKYNJARI
KRÖFUR: INNIHITASKYNJARI. MÆLISVIÐ: 0°C – 30°C, 24V.
HLUTVERK: STJÓRNAR H1.LO.17

H1.HS.T5 HITASKYNJARI
KRÖFUR: INNIHITASKYNJARI. MÆLISVIÐ: 0°C – 30°C, 24V.
HLUTVERK: STJÓRNAR H1.LO.19

KERFISLÝSING

OFNAR STÝRAST AF SJÁLFVIRKUM OFNLOKUM. GÓLFHITAKERFI ER BÓID UPPBLÖNDUNARLOKA SEM STÝRIST AF INNIHITASKYNJARA Í VIÐKOMANDI RÝMI, ÞANNIG AÐ HITASTIG FRAMRÁSAR ER BREYTILEGT EFTIR HITAÁLAGI Í RÝMI.

ÚTGÁFUFERILL

NÚMER:	DAGS:	SKÝRINGAR:	HANNAÐ:
B1	14.11.00	BYGGINGARTEIKNING	BB

DAGS. UNDIRSKRIFTAR: | NAFN OG KT. SAMREMINGARHÖNNUÐAR:

UNDIRSKRIFT SAMREMINGARHÖNNUÐAR:

SKÝRINGAR SJÁ TEIKN. P401

ÖLL AFNOT OG AFRITUN TEIKNINGAR, AÐ HLUTA EÐA HEILD, ER HÁÐ SKRIFLEGU LEYFI HÖFUNDA.

hönnun hf
VERKFRÆÐISTOFA
SÍÐUMÚLA 1 · 108 REYKJAVÍK
SÍMI: 510 4000 · FAX: 510 4001
NETFANG: honnun@honnun.is
AÐILAR AÐ FRV

HEITI VERKS:
FJARÐARGATA 9
HAFNARFIRÐI

Samþykkt þann 23 NOV. 2000
Byggingafulltrúinn í Hafnarfirði
Guðmundur Bjarni Halldórsson

HEITI TEIKNINGAR:
HITAKERFI
TENGIGRIND, SÉRMYND, KERFISMYND
OG SKÝRINGAR

MÆLT:	TEIKNAÐ: BB	GEYMSLUNÚMER:	VNR: 3.151.206
HANNAÐ: BB	ÁTEIKNAÐ:	MKV: 1/50	NR. TEIKNINGAR:
DAGS. UNDIRSKRIFTAR:	NAFN OG KT. HÖNNUÐAR: HÖNNUN HF 430572-0169		P408
UNDIRSKRIFT HÖNNUÐAR:			ÚTGÁFA: B1