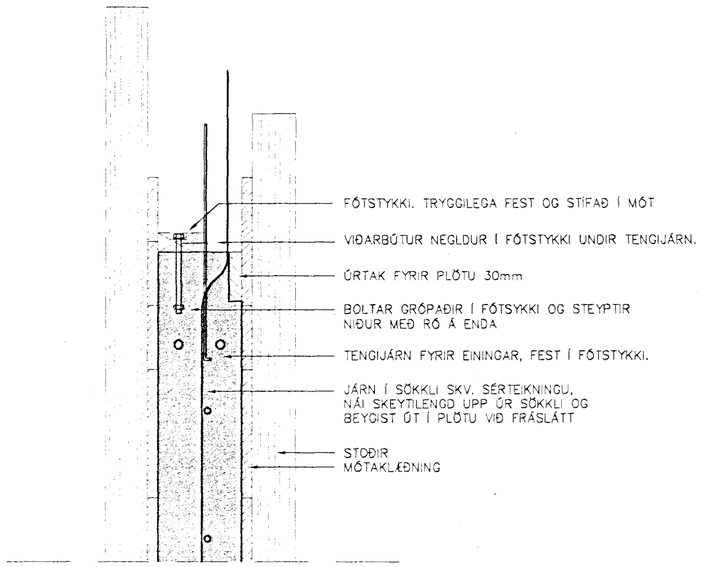

UPPSLÁTTUR
1:10

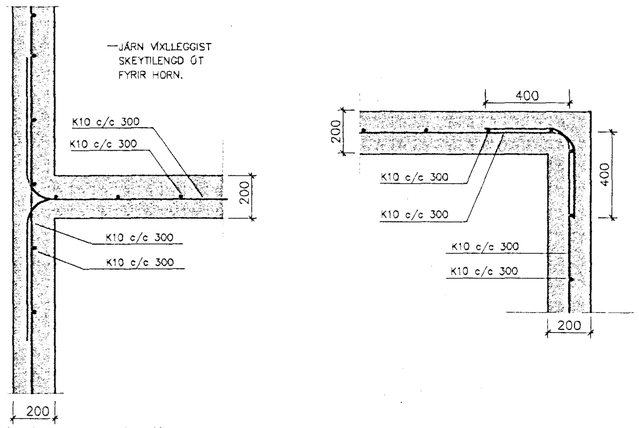

LÁRÉTT SNIÐ Í SÖKKULVEGGI 1:20

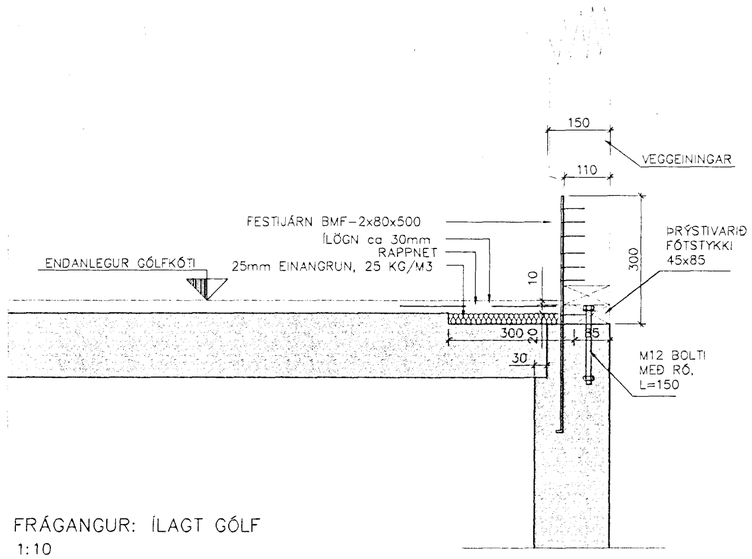

FRÁGANGUR: ÍLAGT GÓLF
1:10

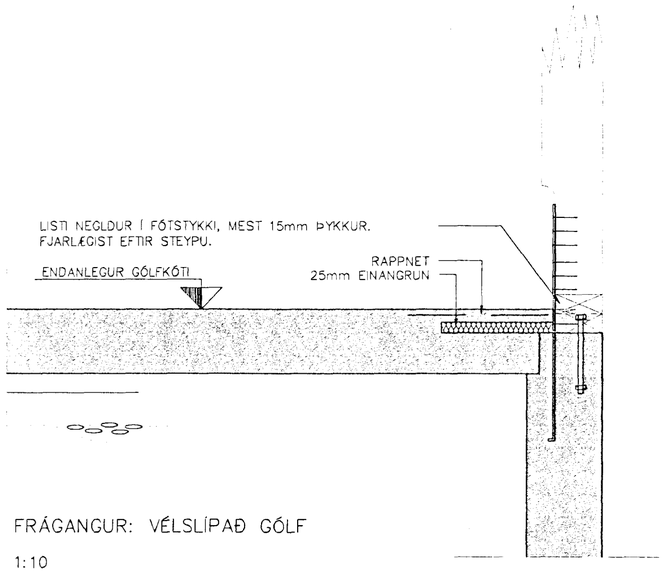

FRÁGANGUR: VÉLSLÍPAÐ GÓLF
1:10

SKÝRINGAR

GRUNDUN

GRAFA SKAL FYRIR UNDIRSTÖÐUM NIÐUR Á HEILLEGAN BURÐARHÆFAN BOTN. FYLLA SKAL SVO Í MEÐ FROSTÖRUGGRI GRÓS, BLEYTA RÆKILEGA OG ÞJAPPA. ÞJÖPPUN SKAL UPPFYLLA EFTIRFARANDI KRÖFUR: (MIÐAÐ VIÐ PLÖTUPRÓF):

$E2 \geq 100$ MPa
$E2/E1 \leq 2.5$

TIL VIÐMIÐUNAR:

TÆKI:	LAGÞYKKT	FJ. YFIRF.
5.0 tn VIBRÓVALTARI	0.4 m	6
0.5 tn VIBRÓPLATA	0.3 m	4
0.3 tn VIBRÓPLATA	0.2 m	4

LEIKI VAFI Á BURÐARGETU FYLLINGAR SKAL PRÓFA FYLLINGU.

STEINSTEYPA:

STEYPA ER S250 MEÐ 300 Kg SEMENT Í HVERJUM RÚMMETRA.
NEMA Í GÓLFPLÖTU, S200.
LOFTINNIHALD STEYPU : 6–8 %
V/S–TALA : < 0.55
SIGMÁL STEYPU : 50 – 80 mm
TITRA SKAL ALLA STEYPU.
MINNSTA STEYPUHULA:
–SÖKKLAR 30 mm
STÁLGÆÐI:
K – KAMBSTÁL fyk = 410 Mpa
R – SLÉTT STÁL fyk = 235 Mpa

Ks MERKIR SUÐUHÆFT KAMBSTÁL Ks 40S
KAMBSTÁL BEYGIST UM HJÓLASKÍFU SEM ER 20 SINNUM ÞVERMÁL STANGARINNAR.
SUÐUHÆFT KAMBSTÁL, MERKT Ks, MÁ ÞÓ BEYGJA UM HJÓLASKÍFU SEM ER 8 SINNUM ÞVERMÁL STANGARINNAR.

SKEYTILENGD KAMBSTÁLS ER 40*d, þ.E. 40 * ÞVERMÁL STANGAR.

LÁRÉTT JÁRN SEM KOMA Í HORN EÐA ÞVERVEGG SKAL BEYGJA SKEYTILENGD FYRIR HORN.

HÖNNUNARFORSENDUR:

SNJÓR:
–ÁLAGSSVÆÐI 1 1.0 KN/m²
VINDUR:
–z=6.000 m 1.4 KN/m²
NOTÁLAG:
–GÓLFPLATA Í ÍBÚÐ 1.5 KN/m²
–BÍLAGEYMSLA 3.0 KN/m²
EIGINÞYNGD:
–ÞAK 0.6 KN/m²
–STEYPA 25 KN/m³
–ÚTVEGGIR 1.0 KN/m

BENDING Í SÖKKULVEGGI

–LÁRÉTT K10 c/c 300
–LÓÐRÉTT K10 c/c 250

AÐ AUKI 2 K12 EFST OG NEÐST
OG 2 K16 KRINGUM ÖLL OP, OG
NÁI SKEYTILENGD ÚT FYRIR BRÚNIR OPS.

BENDING Í PLÖTU Á FYLLINGU

K10 c/c 250

MÁL ERU Í mm NEMA ANNARS SÉ GETIÐ.

Byggingarfulltrúi Hafnarfjarðar
Afgreitt þann
25 JÚNÍ 1999
Sigurbjartur Halldórsson

Hönnuður:							
Teiknari:							
Yfirfarið:							
Skráarheiti: 98090_bv_dwg	Tilvísanir	Br.	Dags.	Eðli breytingar	Af.	Sþ.	

VERKFRÆÐISTOFA SUÐURLANDS
AUSTURVEGI 3-5, 800 SELFOSSI, SÍMI 482 3900, FAX 482 3914

Samþykkt: Þór Þórsson

Verk: SG HÚS FJÓLUHLÍÐ 7 HAFANRFIRÐI
BURÐARVIRKI — Mkv:
SÖKKLAR — Mkv: 1:20/1:10
Mkv:

Hannað:	Teiknað	Yfirfarið:	Dags:	Verknr:	Teikn.nr:
S.M.S.	S.M.S.		JÚNÍ 1998		166