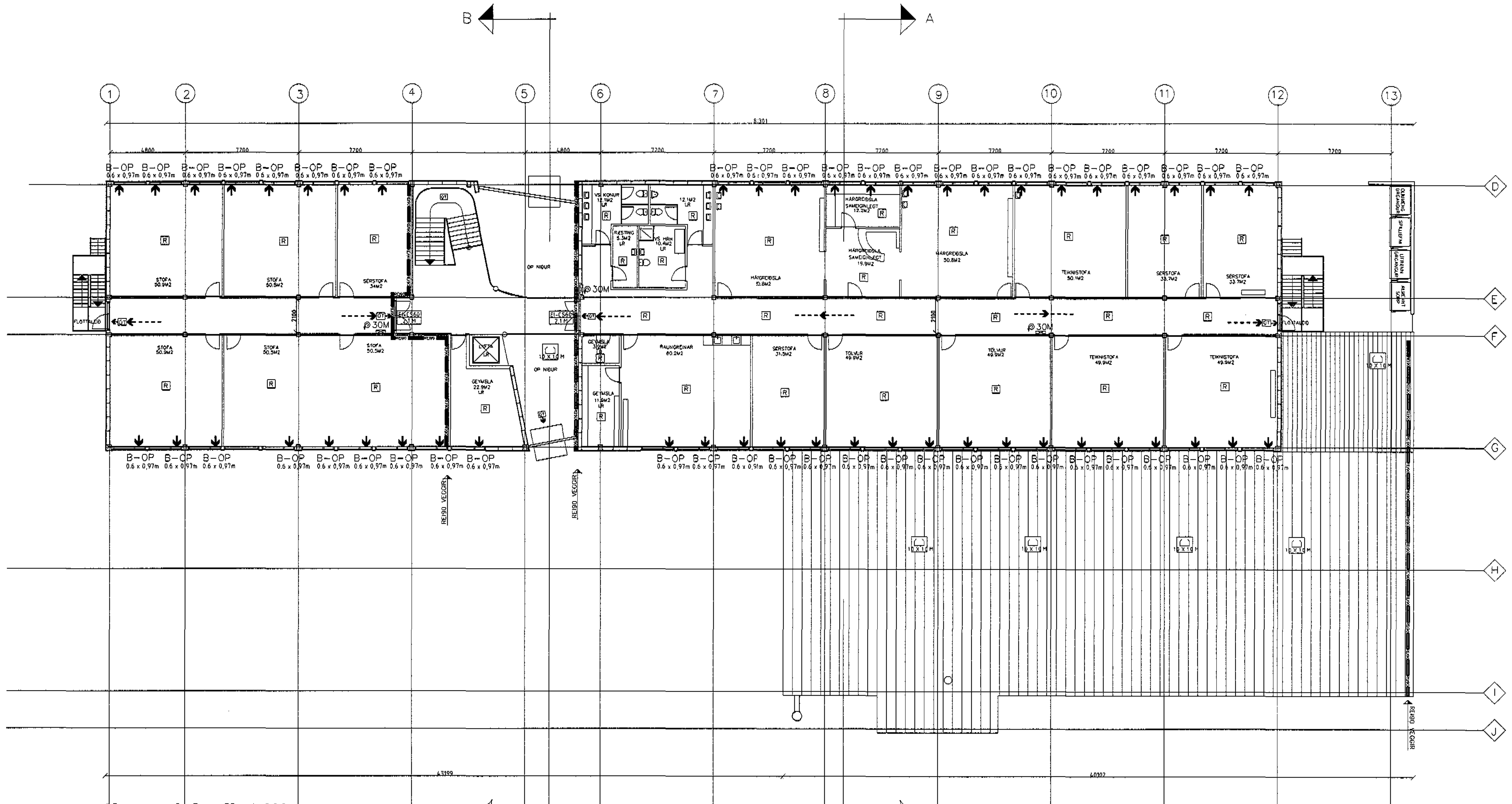

GRUNNMYND 3. HÆÐ, 1:200

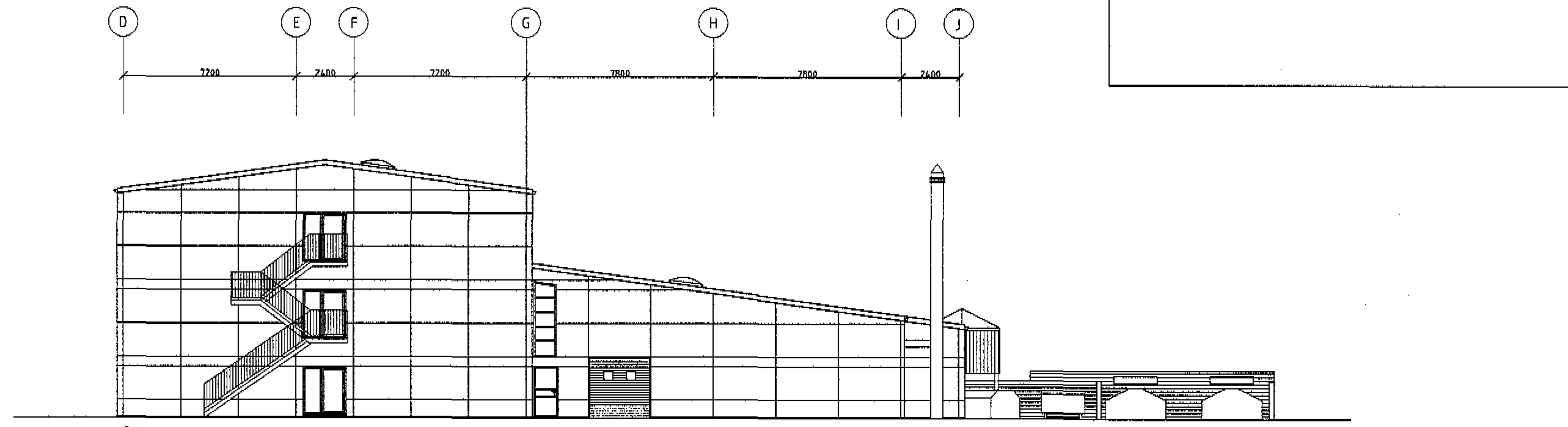

ÚTLIT TIL VESTURS

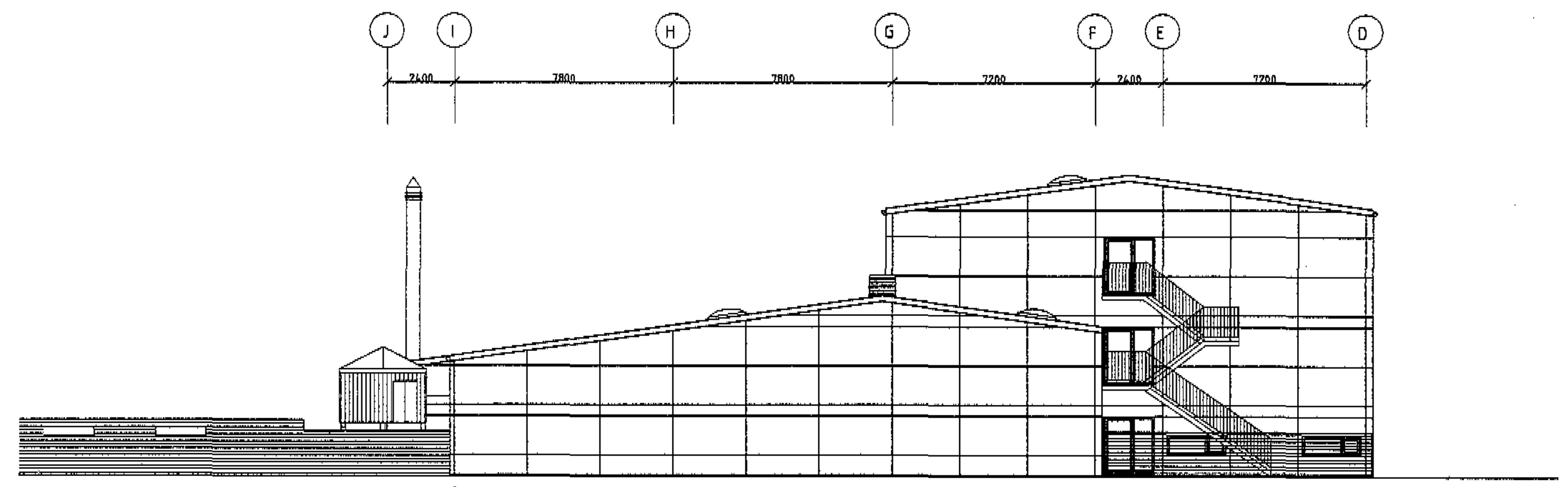

ÚTLIT TIL AUSTURS

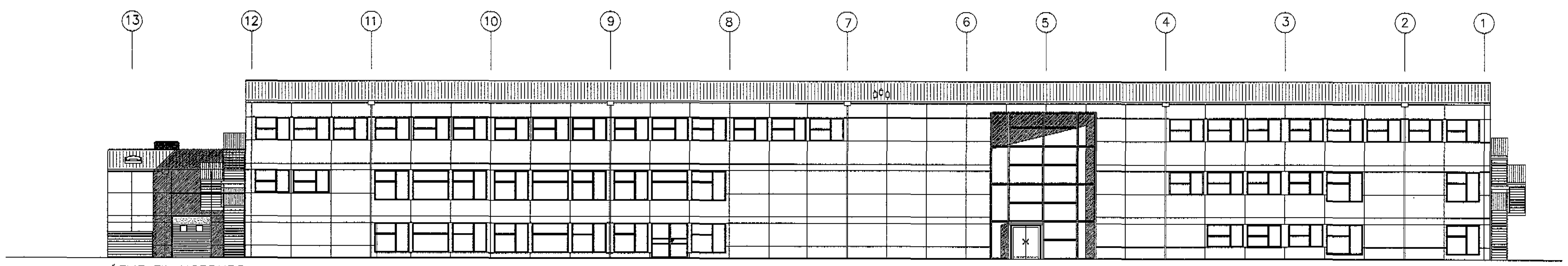

ÚTLIT TIL NORÐURS

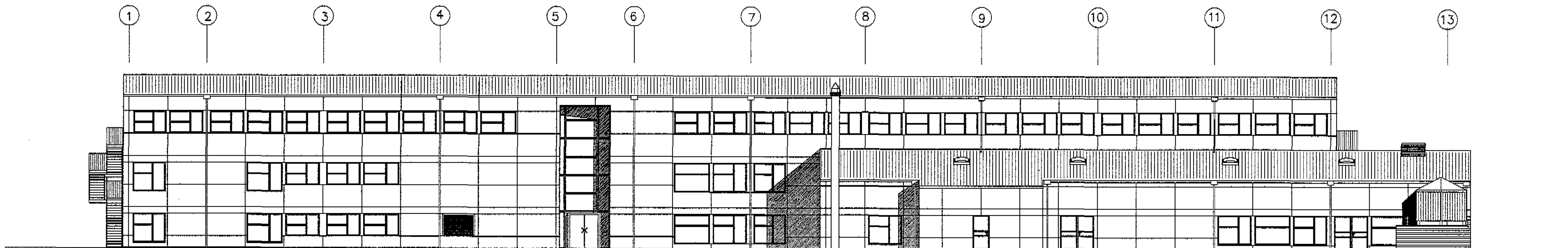

ÚTLIT TIL SUÐURS

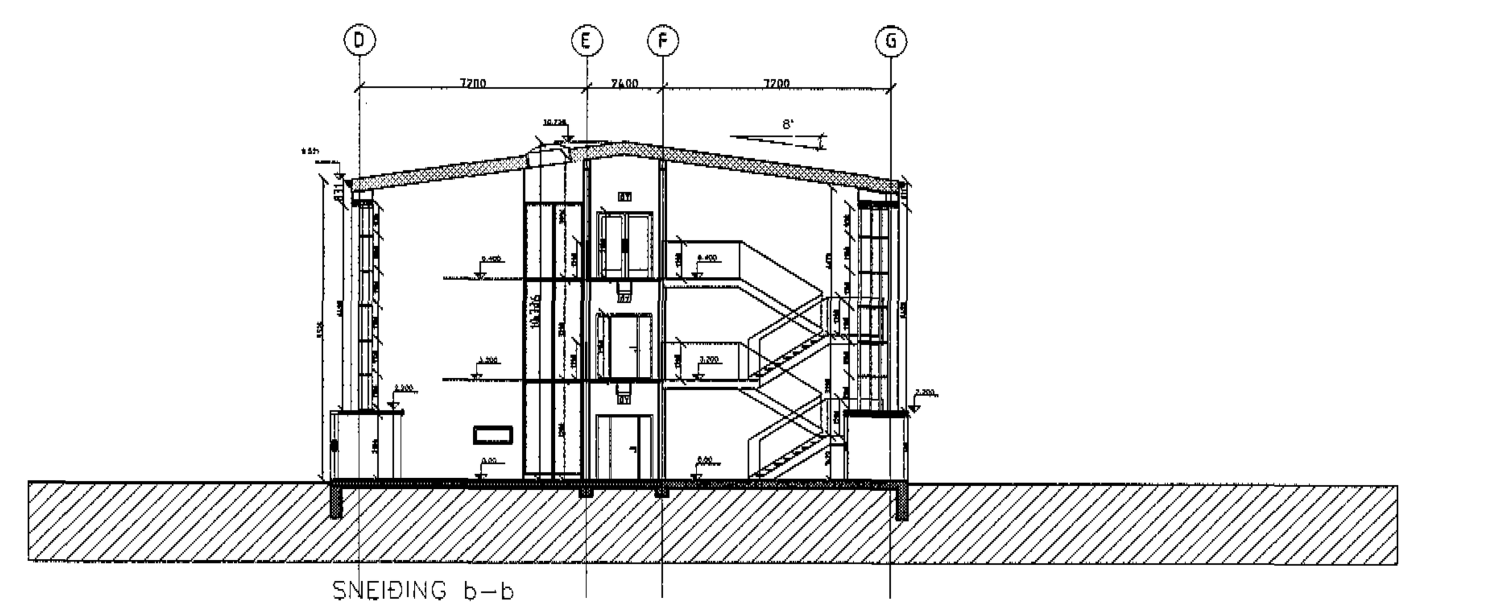

SNEIÐING b–b

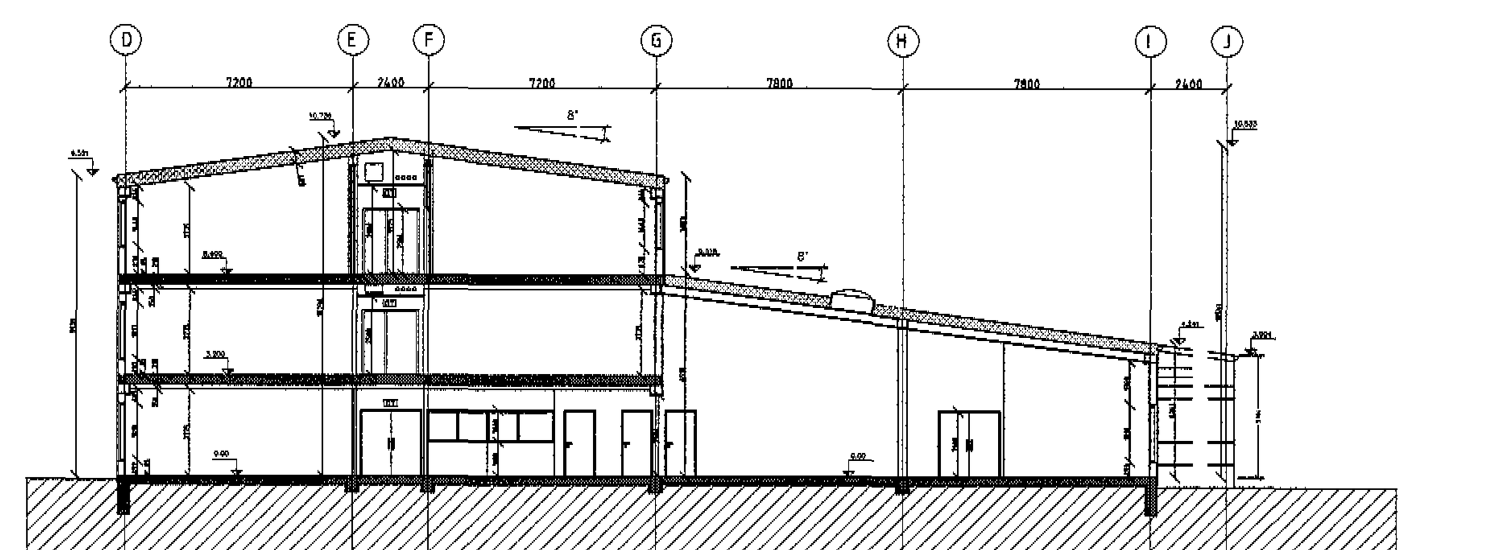

SNEIÐING a–a

Brunamálastofnun ríkisins
SAMÞYKKT
1 3 OCT 1999

BREYTT:	DAGS:	LÝSING:
a	23/09/99	Færsla á strompi, gas-geymslu & rusli

IÐNSKÓLINN Í HAFNARFIRÐI
FLATAHRAUN 12
ELDVARNARUPPDRÁTTUR

MÆLIKV.: 1:200 DAGS.: 04/02/99 1–109a

ARKITEKTASTOFA
FINNS BJÖRGVINSSONAR OG
HILMARS ÞÓRS BJÖRNSSONAR
BERGSTAÐASTRÆTI 10
101 REYKJAVÍK
SÍMI 551 1460
FAX 562 4505
arkitekt@isholf.is