OFNATAFLA, afköst eru í wöttum og stærðir í mm. – Δt er 40 °C.

Nr.	Afköst	Hæð	Lengd	Teng.	Loki	Valinn ofn
1.01	950	210	1600	BC	F	
1.02	625	500	1600		F	
1.03	575	500	1600		F	
1.04	575	500	1600		F	
1.05	575	500	1600		F	
1.06	575	500	1600		F	
1.07	4000	600	3600		F	
1.08	625	500	1200		F	
1.09	575	500	1200		F	
1.10	1200	210	1800	BC	B	
1.11	1050	210	1800	BC	B	
1.12	1050	210	1800	BC	B	
1.13	1050	210	1800	BC	B	
1.14	1050	500	1800		B	
1.15	1450	210	1800	AD	B	
1.16	1450	210	1800	AD	B	
1.17	800	500	1800		B	
1.18	800	500	1800		B	
1.19	1075	210	1800	AD	B	
1.20	1000	500	1800		B	
1.21	1050	210	1800	AD	B	
1.22	1050	210	1800	AD	B	
1.23	2500	600	2000		B	
1.24	950	500	1600		F	
1.25	625	500	1600		F	
1.26	625	500	1600		F	
1.27	575	500	1600		F	
1.28	575	210	1600	AD	F	
1.29	625	500	1600		F	
1.30	900	210	1600	AD	F	
1.31	750	500	1600		B	
1.32	750	500	1600		F	
1.33	275	500	600		F	
1.34	275	500	600		F	
1.35	700	500	1600		F	
1.36	375	500	900		F	
1.37	375	500	900		F	
2.01	1000	210	1600	BC	F	
2.02	575	500	1600		F	
2.03	575	500	1600		F	
2.04	525	500	1600		F	
2.05	525	500	1600		F	
2.06	525	500	1600		F	
2.07	525	500	1600		F	
2.08	575	500	1200		F	
2.09	500	500	1200		F	
2.10	375	500	900		F	
2.11	375	500	900		F	
2.12	500	210	1600	BC	F	
2.13	500	210	1600	BC	F	
2.14	500	210	1600	BC	F	
2.15	500	210	1600	BC	F	
2.16	500	210	1600	BC	F	
2.17	500	210	1600	BC	F	
2.18	500	210	1600	BC	F	
2.19	500	210	1600	BC	F	
2.20	500	210	1600	BC	F	
2.21	850	500	1600		F	
2.21a	850	500	1600		F	
2.22	1000	500	1600		F	
2.23	500	500	1600		F	
2.24	500	500	1600		F	
2.25	500	500	1600		F	
2.26	500	210	1600	AD	F	
2.27	500	210	1600	AD	F	
2.28	500	210	1600	AD	F	
2.29	500	500	1600		F	
2.30	525	500	1600		F	
2.31	525	500	1600		F	
2.32	525	500	1600		F	
2.33	450	210	1600		F	
2.34	500	500	1600	AD	F	
2.35	1000	210	1600	AD	F	
2.36	1000	500	1600		B	
2.37	1000	500	1600		F	
2.38	325	500	900		F	
2.39	325	500	900		F	
2.40	250	500	600		F	
2.41	275	500	600		F	
2.42	275	500	600		F	
2.43	700	500	1600		B	
3.01	825	500	1600		F	
3.02	825	500	1600		F	
3.03	575	500	1600		F	
3.04	575	500	1600		F	
3.05	575	500	1600		F	
3.06	575	500	1600		F	
3.07	575	500	1600		F	
3.08	575	500	1600		F	
3.09	700	500	1200		F	
3.10	625	500	1200		F	
3.11	575	500	1600		F	
3.12	575	500	1600		F	
3.13	575	500	1600		F	
3.14	575	500	1600		F	
3.15	575	500	1600		F	
3.16	575	500	1600		F	
3.17	575	500	1600		F	
3.18	575	500	1600		F	
3.19	575	500	1600		F	
3.20	575	500	1600		F	
3.21	575	500	1600		F	
3.22	575	500	1600		F	
3.23	575	500	1600		F	
3.24	825	500	1600		F	
3.25	825	500	1600		F	
3.26	825	500	1600		F	
3.27	825	500	1600		F	
3.28	575	500	1600		F	
3.29	575	500	1600		F	
3.30	575	500	1600		F	
3.31	575	500	1600		F	
3.32	575	500	1600		F	
3.33	575	500	1600		F	
3.34	575	500	1600		F	
3.35	575	500	1600		F	
3.36	575	500	1600		F	
3.37	575	500	1600		F	
3.38	575	500	1600		F	
3.39	575	500	1600		F	
3.40	575	500	1600		F	
3.41	575	500	1600		F	
3.42	575	500	1600		F	
3.43	575	500	1600		F	
3.44	825	500	1600		F	
3.45	575	500	1600		F	
3.46	575	500	1600		F	
3.47	575	500	1600		F	
3.48	575	500	1600		F	
3.49	575	500	1600		F	
3.50	575	500	1600		F	
3.51	575	500	1600		F	
3.52	825	500	1600		F	
3.53	825	500	1600		F	
3.54	950	500	1600		B	
3.55	275	500	600		F	
3.56	275	500	600		F	
3.57	950	500	1600		B	

VATNSTENGING LOFTHITARA

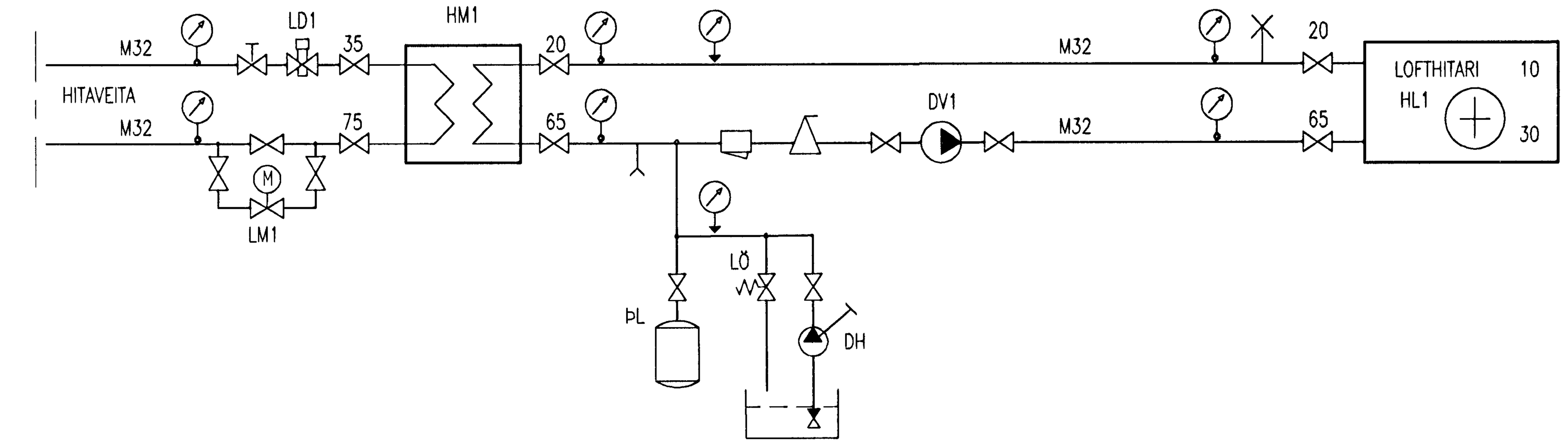

INNTAKSGRIND – Mkv. 1:20.

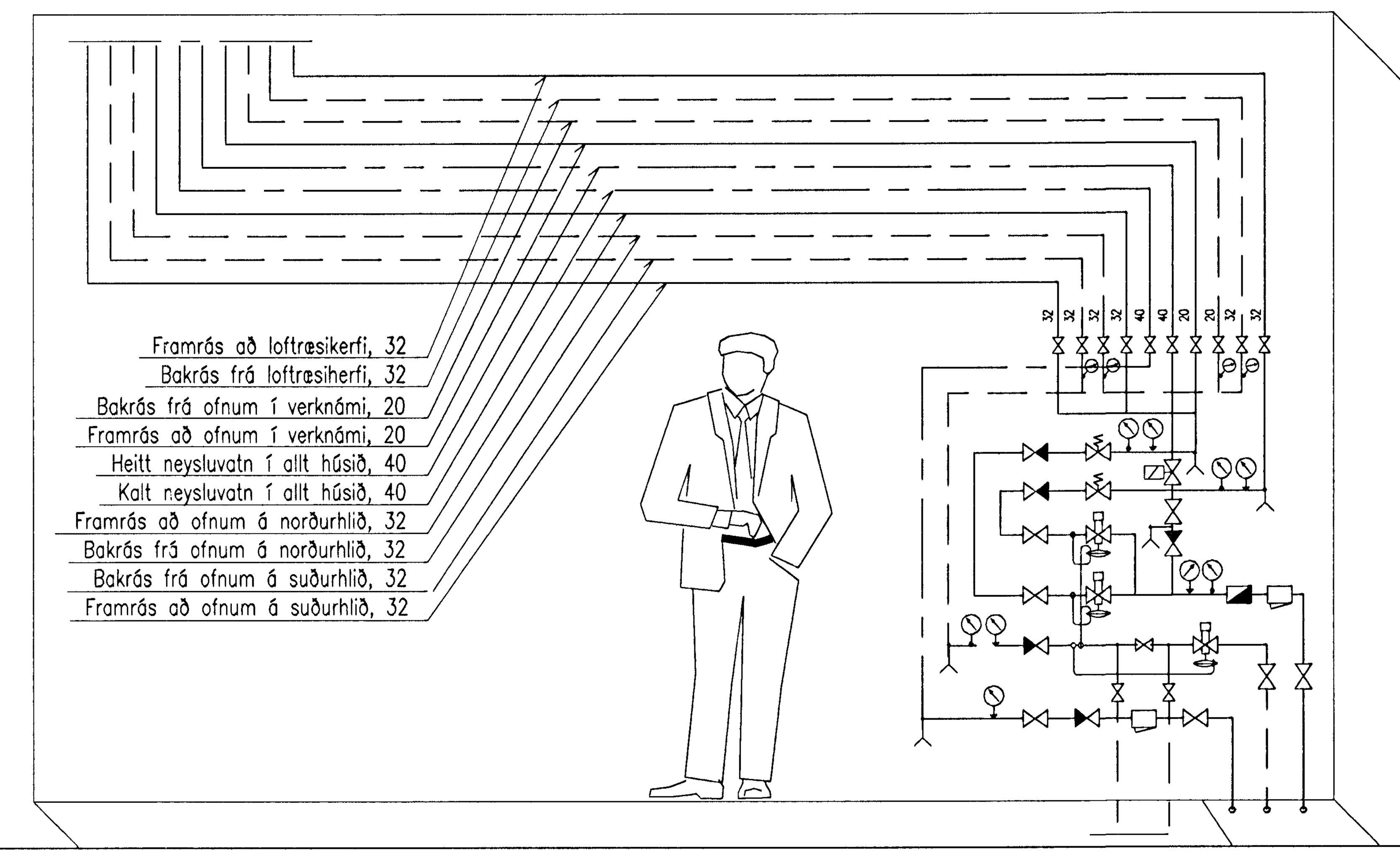

SKÝRINGAR

	Vatnsmælir	
	Hemill	
	Sía	
	Stilliloki	
	Renni/kúluloki	
	Einstreymiloki	
	Öryggisloki	Opnar við 250 kPa
	Þrýstijafnari	T.d. Danfoss AVP
	Bakþrýstiloki	T.d. Danfoss AVDA
	Loftskilja	T.d. Flamcovent
	Sjálfvirk afloftun	T.d. Flexvent
	Tæmiloki	Slönguloki
	Þrýstingsmælir	0–600 kPa/0–250 kPa
	Hitamælir	0–100 °C/ 0–50 °C

FRÁVEITULAGNIR UTANHÚSS OG Í GRUNNI

SKOLPLÖGN UTANHÚSS:

Skolplögn utanhúss skal vera steinsteyptar pípur með gúmmíhringjum til þéttingar.

Undir pípur kemur 150 mm jöfnunarlag úr sandi sem þjappast vandlega. Hæð jöfnunarlagsins skal hæfa belg pípnanna og skal taka úr fyrir múffum eftir þjöppun þess.

Pípur skulu liggja beint milli brotpunkta.

Eftir að pípur hafa verið lagðar skal fylla yfir og út fyrir þær með sandi a.m.k. 200 mm.

SKOLPLÖGN Í GRUNNI:

Skolplögn í grunni skal vera PVC plastpípur með gúmmíhringjum til þéttingar eða PEH plastpípur með soðnum samskeytum.

Frágangur og fylling að pípum skal vera í samræmi við íslenskan staðal um frágang á plastpípum í jörð (sjá ÍST 65).

SKOLPLÖGN INNANHÚSS:

Skolplögn, stofnar og aðrar lagnir sem ná á milli hæða skulu vera pottpípur, en greinilagnir innan hæða mega vera PP pípur.

REGNVATNSVATNSLÖGN

Regnvatnslagnir skulu vera PVC plastpípur með gúmmíhringjum.
Regnvatn skal leitt í grjótsvelgi við húsið.

TÁKN

——— Skolplögn	HL Handlaug	ÞN Þakniðurfall
— — — Regnvatnslögn	SV Skolvaskur	Fx Fallpípa
—- - — Kalt vatn	RV Ræstivaskur	NF Niðurfall
—- - - Heitt vatn	EV Eldhússvaskur	NSB Neyðarsturta
—⋈— Loki	VS Vatnssalerni	BR Brunnur
	GN Gólfniðurfall	

SNJÓBRÆÐSLU– OG GÓLFHITALAGNIR

Snjóbræðslilagnir eru úr 25 mm hitaþolnum plastpípum sem lagðar eru með 250 mm millibili nema annað sé sýnt á teikningum. Pípur skal festa vel niður og með réttu millibili.

Þar sem plastpípa fer út úr steypu skal setja 40 mm hlífðarpípu úr plasti sem næri 50 mm út úr steypunni.

Pípur skal leggja á fullþjappað fyllingarefni. Um og yfir pípurnar kemur harpað fyllingarefni, steinastærð max = 40 mm. Handþjappa skal og gæta vel að skemma ekki pípurnar. Ef malbikað er yfir þær skal láta renna kalt vatn gegnum pípurnar á meðan.

Plastpípur skulu þola a.m.k. 60 gráður C hita við 0,45 MPa (4,5 bar) þrýsting í 50 ár.

Snjóbræðslukerfið skal þrýstireyna með köldu vatni við 0,6 MPa (6 bar) þrýsting áður en fyllt er yfir það. Þrýstingurinn skal standa i 10 tima og leyfileg breyting má mest vera 0,01 MPa (0,1 bar), meðan á þrýstiprófun stendur.

HÆÐ UPP Í STÚTA

Kalt vatn við VS	200 mm
Kalt vatn við BRS	900 mm
Heitt og kalt við HL	600 mm
Heitt og kalt við EV	600 mm
Heitt og kalt við BK	650 mm
Heitt og kalt við ÞV	800 mm
Heitt og kalt við RV	1100 mm
Heitt og kalt við STB	1050 mm

NEYSLUVATNSLAGNIR

Neysluvatnslagnir skulu vera sínkhúðaðar stálpípur tengdar með skrúfuðum tengistykkjum.

Láréttar pípur skal festa með 2,0 m millibili. Lóðréttar pípur skal festa í plötur og nálægt töppunarstöðum.

Pípur skulu einangraðar með glerull– eða stein–ullareinangrun og vafðar með mjúkum plastborða. Kaldavatnslagnir skal auk þess vefja meþ plasti eða sísalpappa undir einangrun. Allar pípur verða sýnilegar.

Einangrunarþykktir
Heitt vatn: pípur 25 mm og grennri 20 mm
pípur 32 mm og stærri 30 mm
Kalt vatn: allar pípur með 20 mm einangrun

Vatnslagnir skulu þrýstireyndar með köldu vatni og 1 MPa (10 bar) þrýstingi, sem skal standa í 24 tíma.

Efni og vinna sé í samræmi viî ÍST 67 (sjá sérstaklega grein nr. 5 "ýmis atriði varðandi pípulagnir").

TÁKN:

—- - —	Kalt neysluvatn	Tenging þrifatækja skal vera skv.
—- - - —	Heitt neysluvatn	ÍST 68, töflur 2.2.c og 2.3.c
HL	Handlaug	HL – 40 mm
VS	Vatnssalerni	STB – 40 mm
EV	Eldhúsvaskur	ÞV – 40 mm
RV	Ræstivaskur	BK – 40 mm
SV	Skolvaskur	EV – 40 mm
SB	Sturtubað	GN – 50 mm
BRS	Brunaslanga	EV+BK – 50 mm
		HL+GN – 50 mm
		STB–HL – 50 mm
		VS –100 mm

HITALAGNIR

Allir stútar skulu vera 10 mm. Á ofnum skulu vera hitastýrðir lokar.

Á móti loka skal vera stillité. Á ofnum skal vera loftskrúfa.

Hitalagnir skulu vera svartar stálpípur DIN 2448, tengdar með skrúfuðum tengistykkjum.

Pípur skulu einangraðar með glerullar– eða stein–ullarhólkum og vafðar með mjúkum plastdúk.

Láréttar pípur skal festa upp þannig, að ekki verði lengra á milli festinga en 2,0 m. Lóðréttar pípur skal festa í plötur.

Einangrunarþykktir
pípur 25 mm og grennri 20 mm
pípur 32 mm og stærri 30 mm

Ofnakerfi skal lekaprófa meî köldu vatni og 0,8 MPa (8 bar) vatnsþrýstingi, sem skal standa í 24 tíma. Efni og vinna sé í samræmi við byggingarreglugerðir.

EFNISLISTI

1	HM1	VARMASKIPTIR Afköst 250 kW, við 30% glycol blöndu. Hitabreyting vökva 20°C til 65°C. Hitabreyting hitaveitu 70°C til 30°C. Þrýstifall á vökvahlið undir 20 kPa.
2	DV1	VÖKVADÆLA Afköst 1,5 l/s af 30% glycol blöndu. Mótstaða 60 kPa. Afköst skulu nást á miðhraða.
3	DH	HANDDÆLA 10 mm vængjadæla.
4	ÞL	ÞENSLUKÚTUR Lokað þensluker. Rúmmál 35 lítrar – 100 kPa.
5	LÖ	ÖRYGGISLOKI Opnar við 250 kPa.
6	VH	HITAMÆLIR Vandaðir mælar, mælisvið 0°C til 100°C.
7	VÞ	ÞRÝSTINGSMÆLIR Vandaðir olíufylltir mælar. Mælisvið 0 til 300 kpa.
8	LM1	MÓTORLOKI Fjölstöðu–, kvs=5,0. – Þrýstiþol 1MPa.
9	LD1	HITASTÝRÐUR LOKI Opnar við fallandi hita–, kvs=5,0.

Byggingarfulltrúi Hafnarfjarðar
28 ... 1999

Teikn. nr.	Tilvísun á teikningu	Br.	Dags.	Eðli breytingar	Samþ.

VEKTOR –lagnahönnun ehf.
Nýbýlavegi 6, 200 Kópavogi.

AJM
Arnar J. Magnússon
K.t. 270847–3319
S. 554 6609 – f. 554 6609.
Netfang: arnar@vektor.is

Hannað: AJM
Samþykkt: Arnar Magnússon

FLATAHRAUN 12, HAFNARFIRÐI
LAGNIR
FRÁVEITU–, HITA– OG NEYSLUVATNSLAGNIR
OFNATAFLA, GRIND OG SKÝRINGAR

Dagsetning	Verk nr.	Teikn. nr.	Mælikvarði
10.06.99	99.03	3.23	1: –