tenging að grjótsvelg 1,5 m3

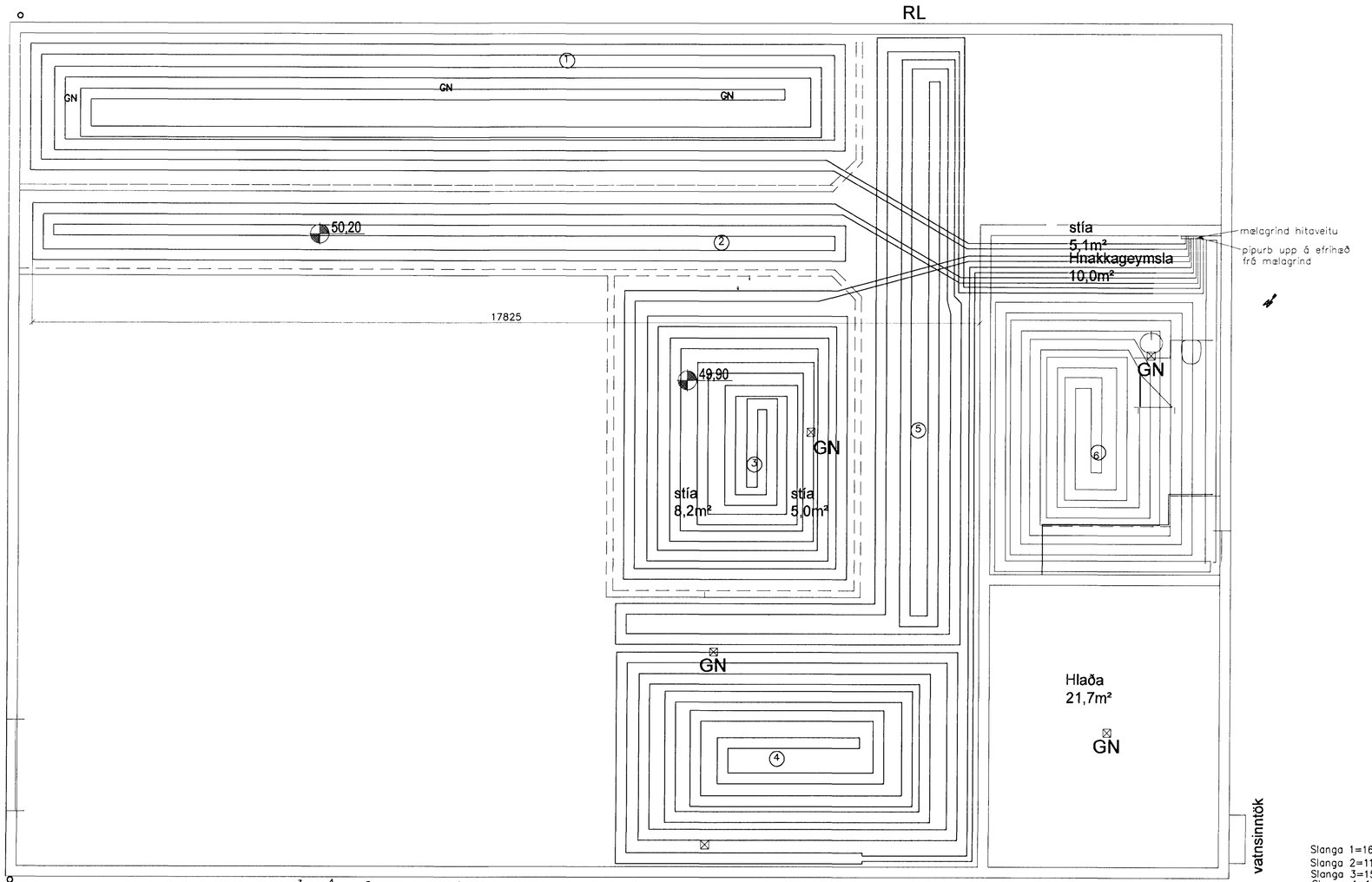

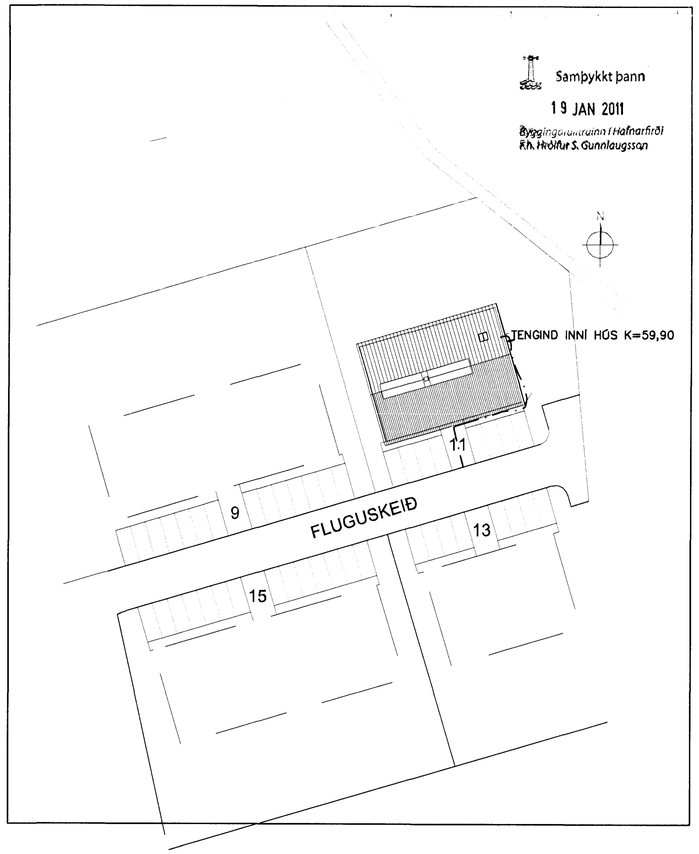

HITALAGNIR
SKÝRINGAR

HITALAGNIR ERU PEX 15mm
(NEMA ANNAÐ SÉ SÝNT)
EINGÖNGU SKAL NOTA LAGNAEFNI VIÐURKENNT AF RANNSÓKNARSTOFNUN BYGGINGARIÐNAÐARINS.
LAGNIR, TENGIDÓSIR OG DEILIGRINDUR SKULU VERA FRÁ SAMMA FRAMLEIÐANDA OG PASSA SAMAN.
SETJA SKAL FESTINGAR Á LAGNIR c/c 150 cm, VIÐ BEYGJUR SKAL SETJA 3 FESTINGAR.
BEYGJURADÍUS SKAL ÁVALLT VERA STÆRRI EN 5 * YTRA ÞVERMÁL PÍPNA.
ÞRÝSTIPRÓFUN Á PLASTLÖGNUM SKIPTIST Í 2 LOTUR FYRRI LOTA ER FRAMKVÆMD Í 1 KLUKKUSTUND OG ER ÞRÝSTINGUR 15 BAR FYRIR NEYSLUVATN.
SEINNI LOTAN ER GERÐ Í BEINU FRAMHALDI AF FYRRI LOTU OG SAMI ÞRÝSTINGUR NOTAÐUR SEINNI LOTA SKAL STANDA Í 2 KLUKKUSTUNDIR.
FYLLA SKAL ÚT PRÓFUNARBLAÐ SEM SÝNIR NIÐURSTÖÐUR PRÓFUNAR.
EINANGRUN UNDIR HLÖÐUGÓLFI VERÐI SLEPPT

AFSTÖÐUMYND 1/1000

Slanga 1=165m
Slanga 2=115m
Slanga 3=155m
Slanga 4=145m
Slanga 5=142m
Slanga 6=101m
Slanga 7=107m

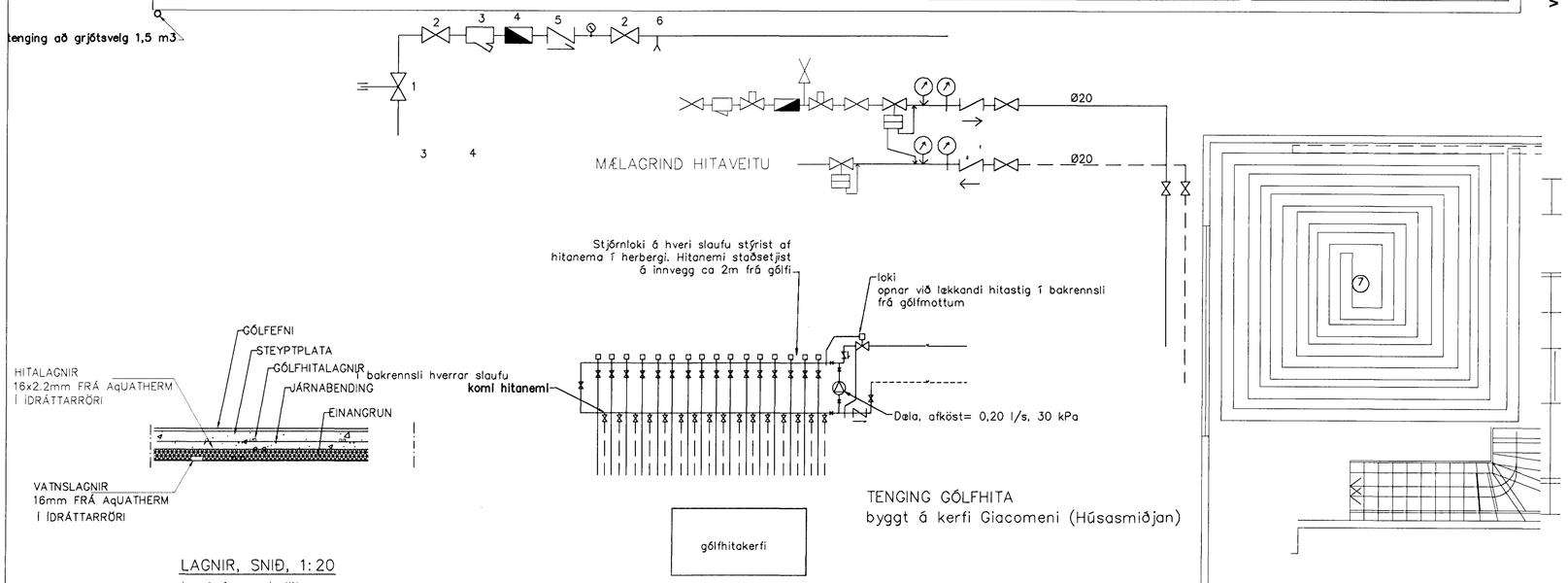

LAGNIR, SNIÐ, 1:20
Lagnir í syeypri plötu

TENGING GÓLFHITA
byggt á kerfi Giacomeni (Húsasmiðjan)

LAGNIR, SNIÐ, 1:20

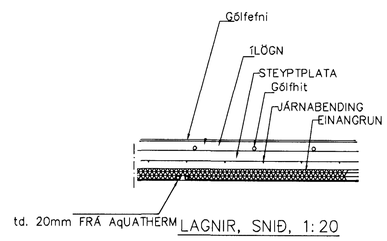

LAGNIR, SNIÐ, 1:20

Laagnir í flögn

Br.	Dags.	Eðli breytinga	Sign

FLUGUSKEIÐ 11
HAFNARFIRÐI

gólfhiti

MKV. 1:50 1:20

DAGS.	júlí 2010
VERK NR.	2801
TEIKN. NR.	1–01
HANNAÐ	SIG. ÞORLEIFSS. KT. 241148–3009
TEIKNAÐ	
YFIRFARIÐ	

TÆKNIÞJÓNUSTA SIGURÐAR ÞORLEIFSSONAR ehf
STRANDGÖTU 11 220 HAFNARFIRÐI
SÍMI 555-4255 FAX 565-2875
E-mail tsth@simnet.is