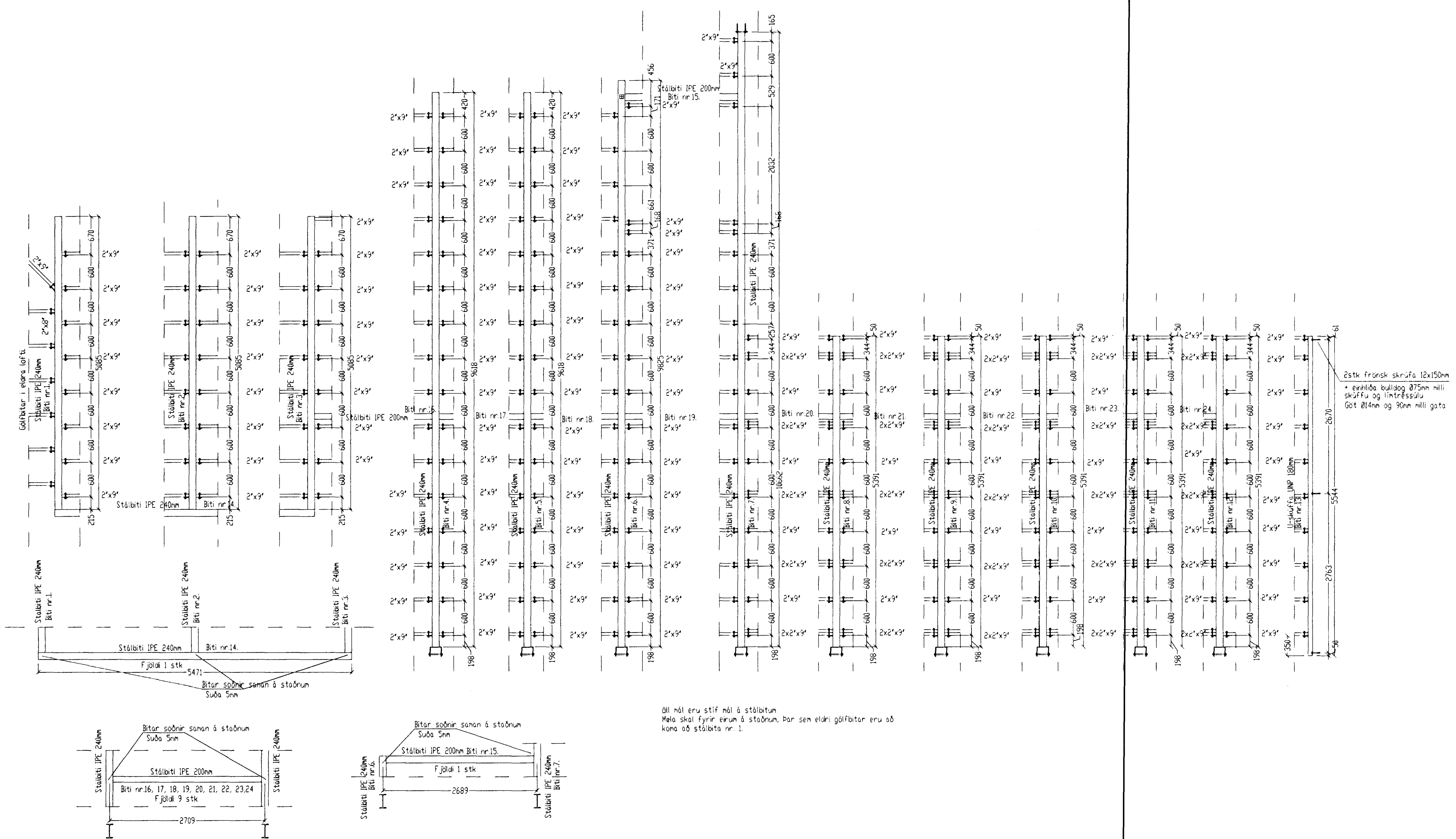

Öll mál eru stíf mál á stálbitum
Mela skal fyrir eirum á staðnum, þar sem eldri gólfbitar eru að koma að stálbita nr. 1.

Stálbitar í milligólfi 1:50

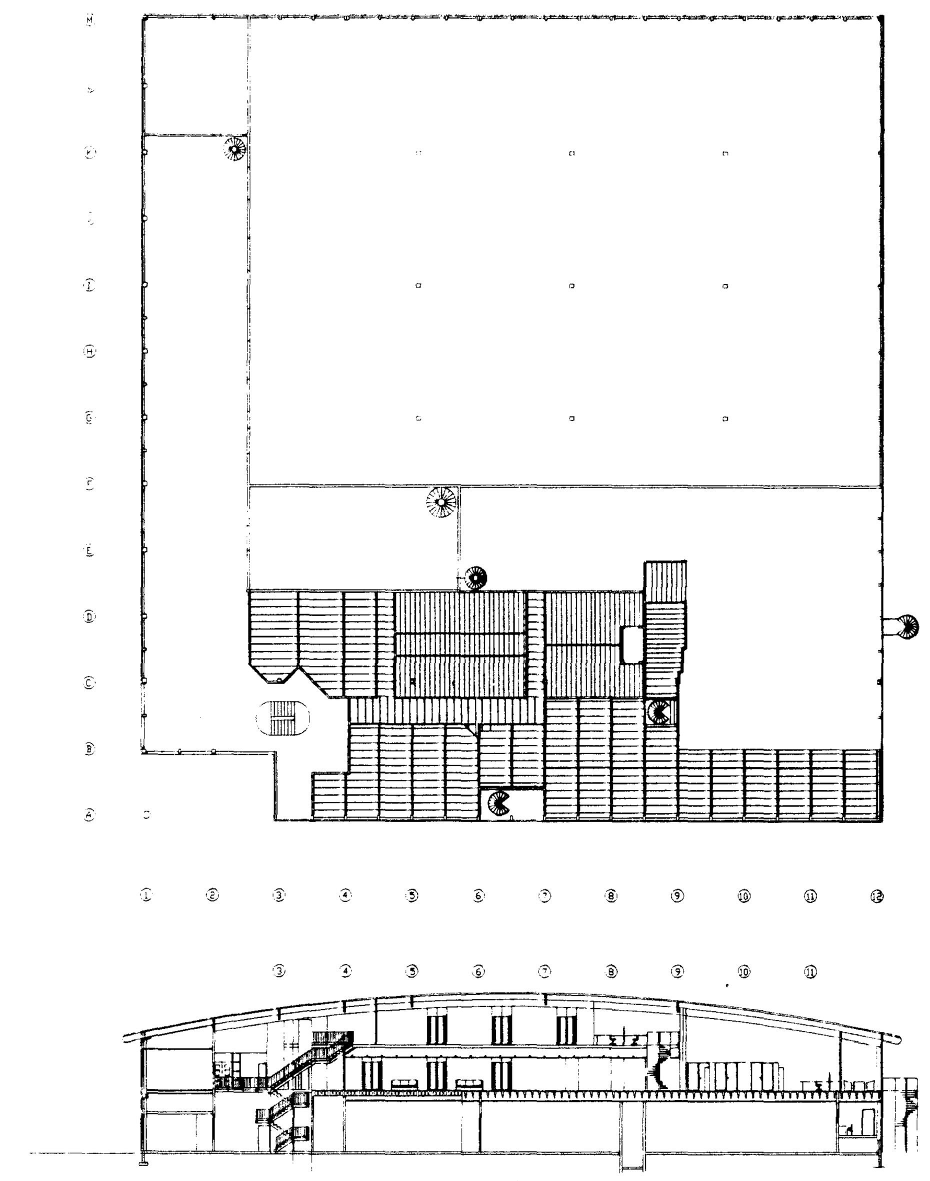

Afstöðumynd/skurður 1:500

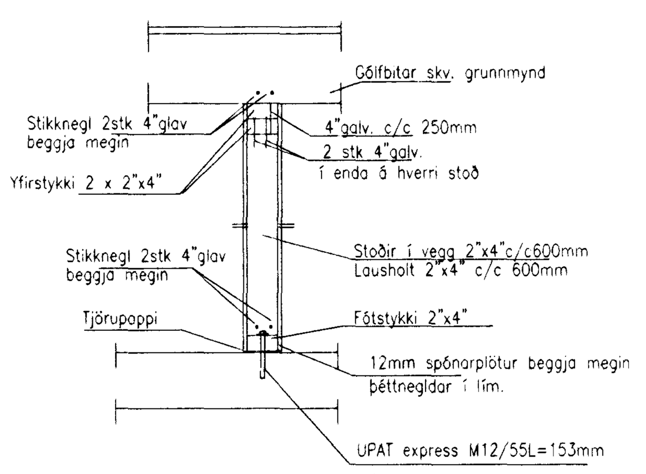

Snið P1 1:20

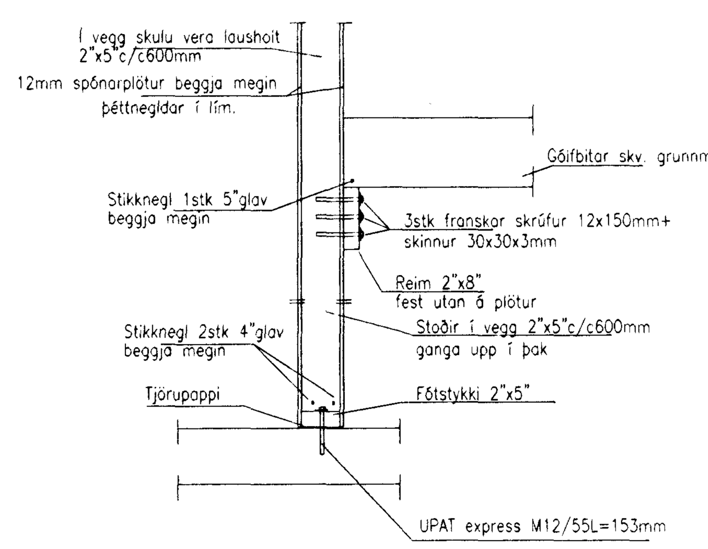

Snið P2 1:20

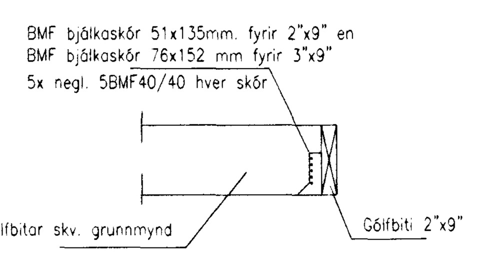

Snið P3 1:20

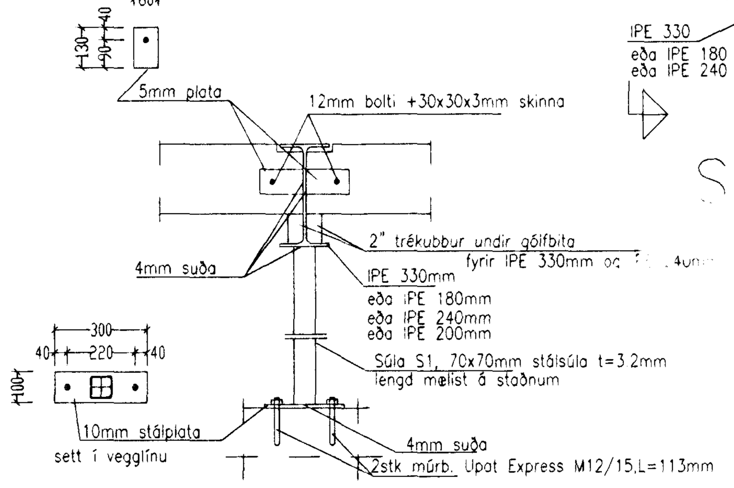

Snið P4 1:20

Súla S1 1:20

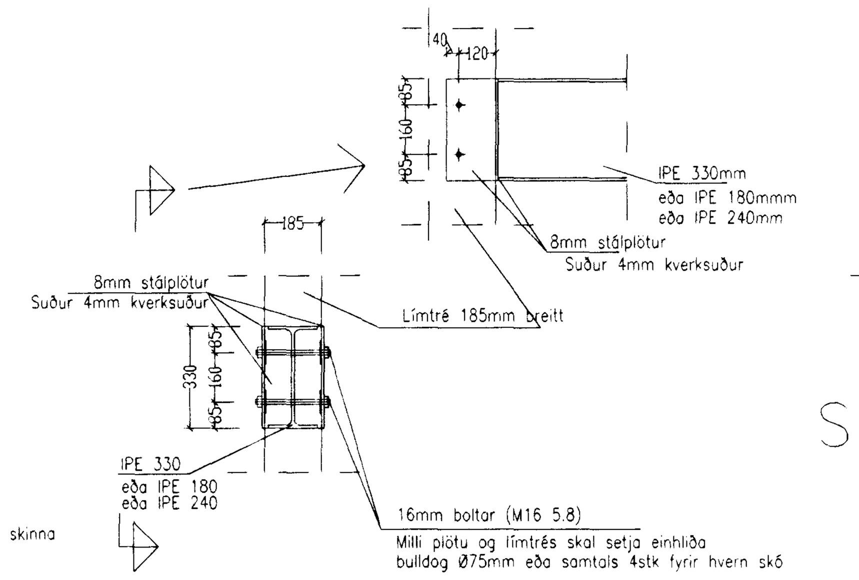

Snið P5 1:20

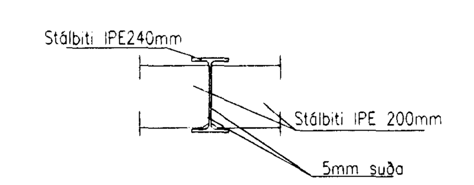

Snið P6 1:20

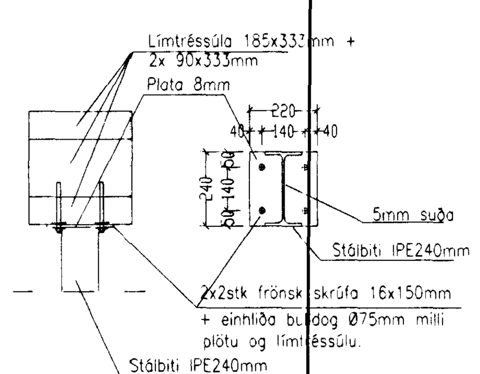

Snið P7 1:20

Skýringar við milligólf:

Burðarvirki timbur a.m.k. K18 skv. ÍS DS 413:1982 og
burðarvirki stál Fe 360 skv. ÍS DS 412:1983. Stál skal ryðverja skv. tæringarflokki 1.
Brunavörn á stálbitum/stálsúlum skal vera í samráði við arkitekt.

Ofan á gólfbita skal setja 22mm vatnsþolnar spónarplötur límdar saman í nót og skrúfaðar niður í gólfbita. Milli gólfbita og spónarplatna skal setja neoprenborða. Spónarplöturnar skulu skrúfaðar niður í gólfbita með "Tork" skrúfum, a.m.k. ein skrúfa beggja megin við samskeyti og ein á miðja plötu fyrir hvern gólfbita.

Gólfbitar merktir 2"x9" eru 50x225mm, 3"x9" eru 75x225mm, 2"x8" eru 50x200mm, og 2"x4" eru 50x100mm.
Staðsetning milliveggja (léttra burðarveggja) er skv. teikn arkitekts.
og eru minni hurðargöt ekki merkt inn á grunnmynd.

Skýringar við létta burðarveggi/milliveggir:

Milliveggir (léttir burðarveggjir) skulu klæddir beggja megin með 12mm spónarplötum þéttnegldum í lím. Lausholt skulu vera 2"x4" (50x100mm) c/c 600mm.
Einangrun milliveggja/burðarveggja skal vera 100mm steinull, vel fest í grind.

Álagsforsendur:

Svignun gólfs er miðað við Flokk A skv. gr. 128.1 byggingarreglugerð.
Milligólf er reiknað fyrir 2,5 KN/m2 notálag. Léttir veggir, innréttingar og eiginþyngd gólfs er reiknað 2,2KN/m2.
Mesta leyfilega niðurbeygja gólfbita/stálbita gagnvart hreyfanlegu álagi er L/500, en en gagnvart heildarálagi L/250 þar sem L er mesta haflengd bita.

Byggingafulltrúi Hafnarfjarðar
Afgreitt þann
28 MARS 2000
Sigurbjartur Halldórsson

Áritun aðalhönnuðar skv. gr. 19.2 byggingarreglugerð (samræming séruppdrátta)

Breytingar				
	Nr.	Dags.	Nafn	Birgðastöð Síf, Fornubúðum 5
Millilofti breytt vegna breyttrar grunnmyndar	1.	22.12.99	BÁ	Tækniþjónusta Bjarna Árnasonar ehf. Smiðjuvegi 11 s. 5642260 fax 5644681 Netfang: bjarniar@simnet.is
Gólfbitum í milligólfi fjölgað og súlum S1	2.	04.01.00	BÁ	Mkv. 1:50/20
				Málsetning stálbita / Nr. 4
				Sniðmyndir / Dags. 28.11.'99
				Skýringar / kt. 290461-4489

C:\Bjarni\Teikningar\Sif-teikningar\Sif millilott-3h burþur4.dwg Wed Jan 05 15:01:58 2000