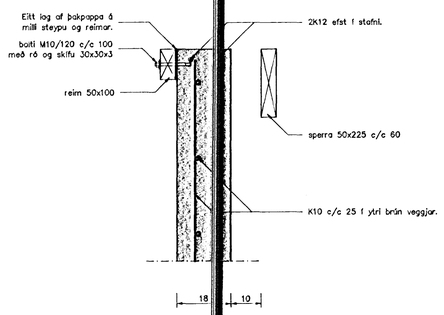

Snið 8–8
Mkv. 1 : 1

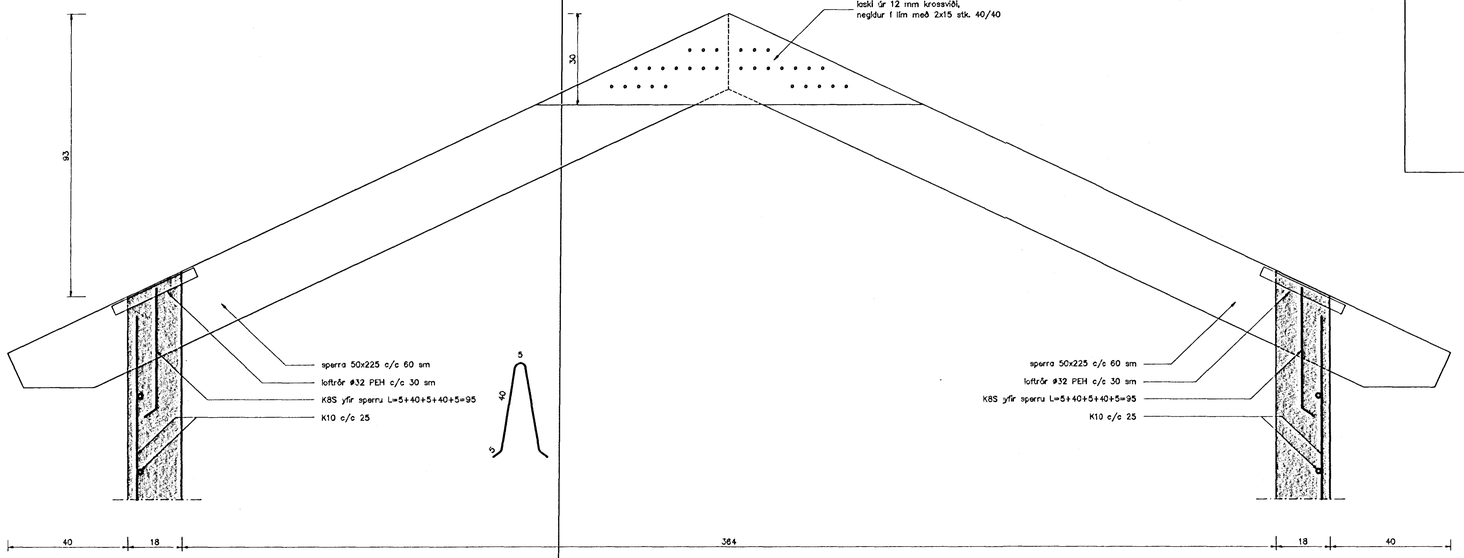

Snið 10–10
Mkv. 1:20

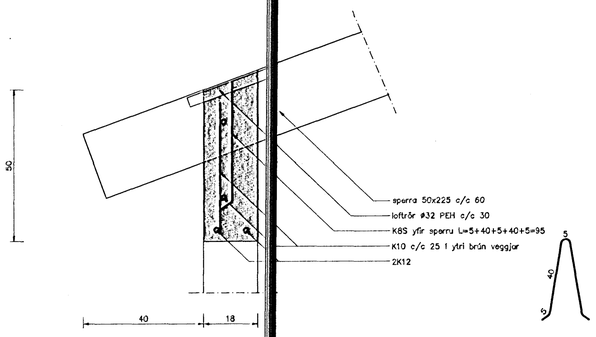

Snið 16–16
Mkv. 1:20

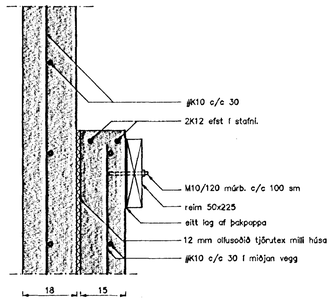

Snið 17–17
Mkv. 1:10

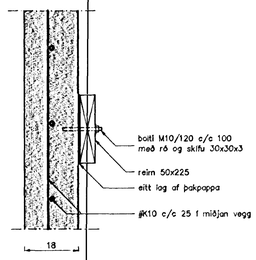

Snið 18–18
Mkv. 1:10

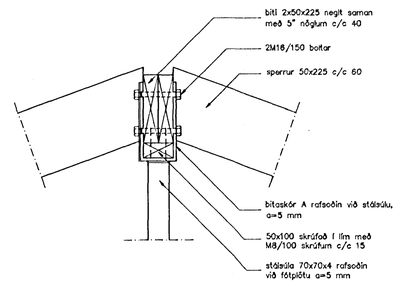

Snið 19–19
Mkv. 1:10

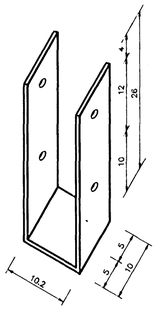

Bitaskór A
Mkv. 1 : 5

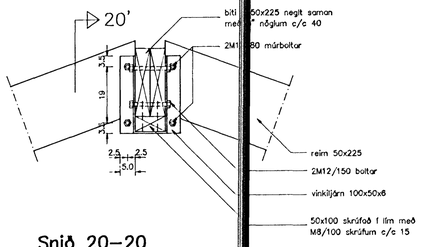

Snið 20–20
Mkv. 1:10

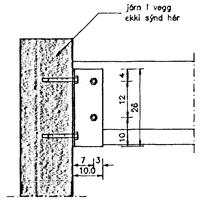

Snið 20'–20'
Mkv. 1:10

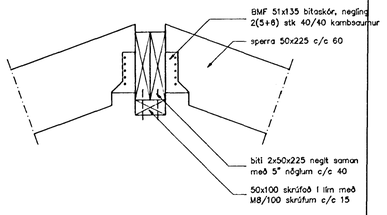

Snið 21–21
Mkv. 1:10

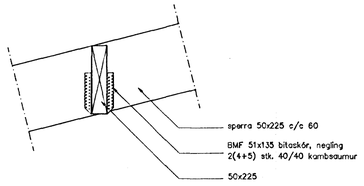

Snið 22–22
Mkv. 1 : 10

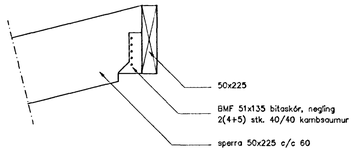

Snið 23–23
Mkv. 1 : 10

Tilvísanir:

Sjá grunnmynd þakviða á teikningu nr. 603.

Bitaskó skal smíða úr 6 mm plötustáli.
Allar suður a=5 mm
Boltagöt fyrir 12 mm bolta skulu vera ø13 mm.
Boltagöt fyrir 16 mm bolta skulu vera ø17 mm.

HAFNARFJARÐARBÆR BYGGINGAFULLTRÚINN
02 SEPT 1994 KÞ

A: Sniðum breytt. 01.09.94.

TEIKNISTOFAN TORGIÐ
RÁÐGJÖF – HÖNNUN – EFTIRLIT
ÁRMÚLI 34, 108 REYKJAVÍK, SÍMI 91-688866, FAX 91-688878
Þorsteinn Friðbjörnsson, byggingatæknifræðingur
Magnús H. Guðmundsson, lögfræðiráðgjafi

VERK:	Furuhlíð 13, 15 og 17 Hafnarfirði
TEIKNING:	Þakviðir – snið
TEIKN. NR.: 604	DAGS: 12.07.94. BREYTT: A
KVARÐI: 1 : 10	VERK NR.: 94-801 HANNAÐ: ÞF