SNIÐ A10 - A10. 1:10

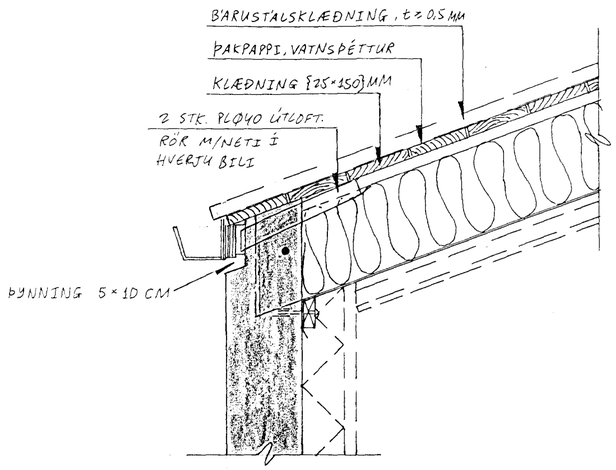

SNIÐ B10 - B10. 1:10

SNIÐ B10 - B10 ER EINS NEMA
EKKI EINANGRAÐ Á MILLI SPERRA

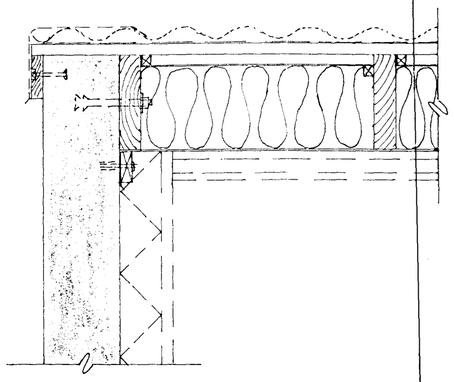

SNIÐ C10 - C10. 1:10

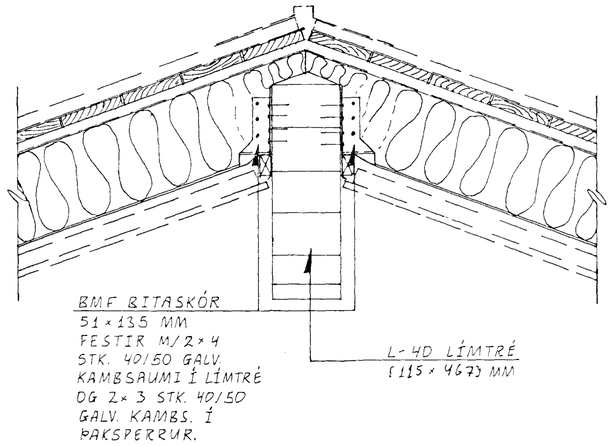

SNIÐ D10 - D10. 1:10

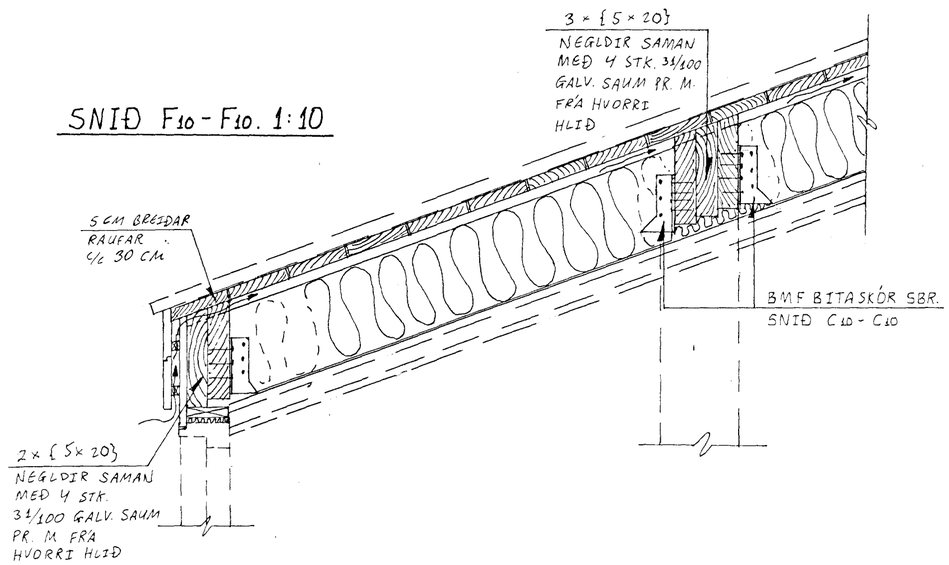

SNIÐ E10 - E10. 1:10

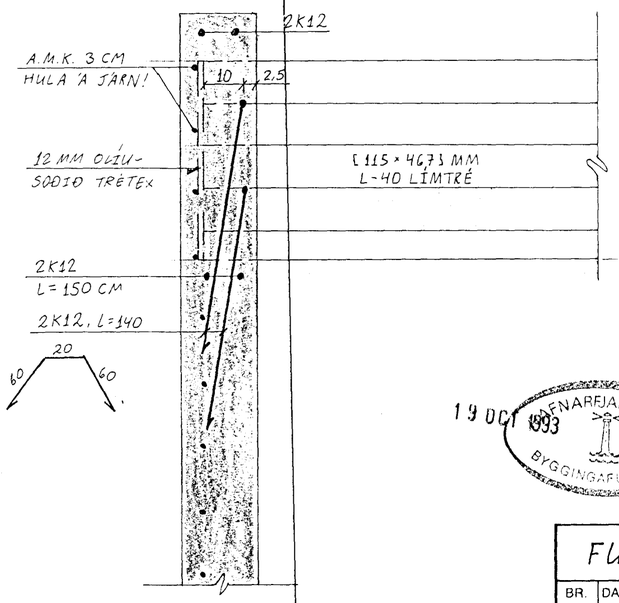

FESTINGAR LÍMTRÉSSÚLU
1:10

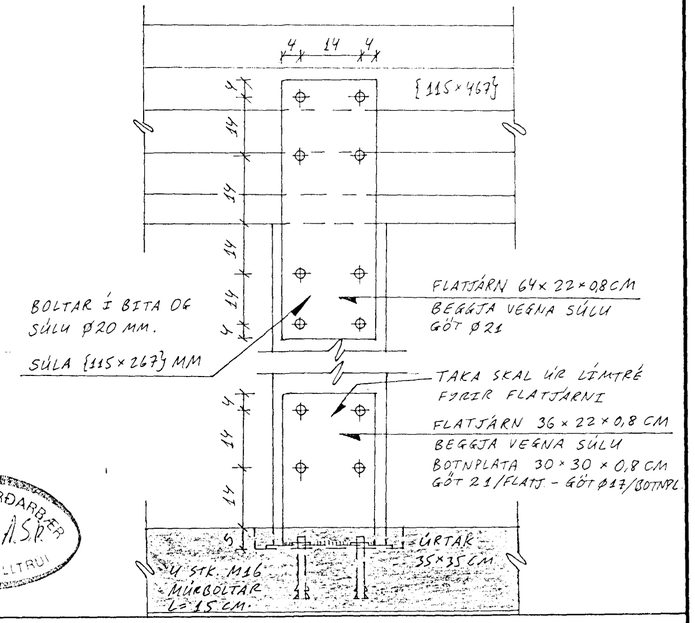

19 OCT 1993
HAFNARFJARÐARBER
A.S.R.
BYGGINGAFULLTRÚI

FURUHLÍÐ 16, HAFNARFIRÐI.

BR.	DAG.	BREYTING		
A	16/10 1993	SNIÐ D OG F, BREYTT Í		
		(5×20)	JK	

ÞAK
SNIÐ

JÓN KRISTJÁNSSON
BYGGINGAVERKFRÆÐINGUR FVFÍ
LINDARBERGI 60 - 220 HAFNARFIRÐI
SÍMI 653695

REYKJAVÍK, Þ. 2. 4. 1993		KVARÐI 1:10		
TEIKN. JK	REIKN. JK	VERK	BL. NR.	BR.
ATH.	SAMÞ.	8	1-10	A