SÉRMYND X
1:20

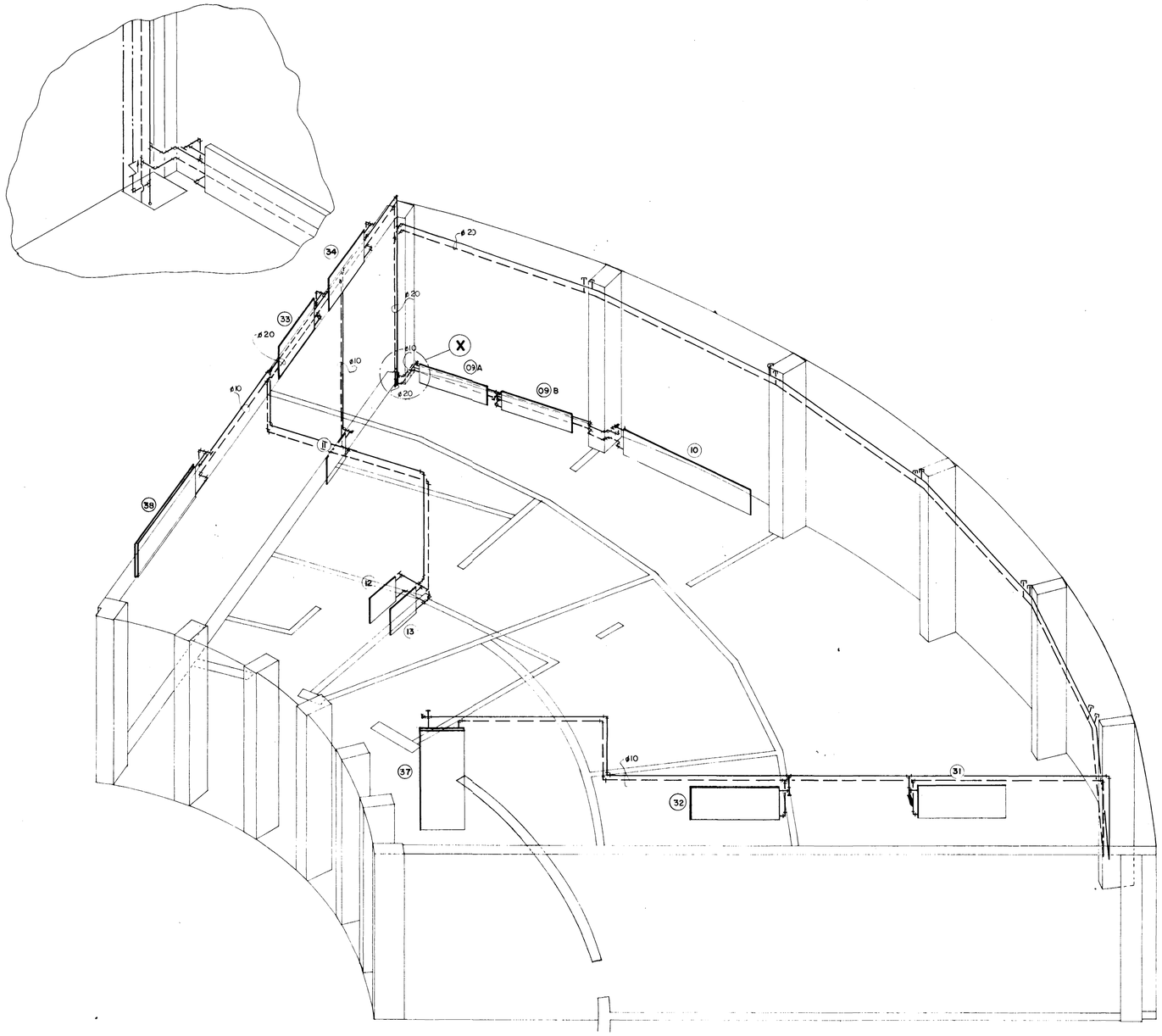

Ofn nr.	Gerð /Hæð	Lengd	Tenging	Afköst (W)
01-04	VKM 35	2800	CD	1386
05	VKM 63	1200	AB	924
06	VKM 63	1200	CD	924
07	VKM 42	700	AB	400
08	VKM 42	700	CD	400
09A	VKM 35	1300	AB	645
09B	VKM 35	1300	AB	645
11	VKM 49	800	CD	516
12	VKM 49	800	AB	516
13	VKM 49	800	CD	516
14	H 56	1200	FE	520
15	VKM 70/2	1300	CD	1870
16	VKM 70/2	1700	CD	2448
21-24	VKM 63	1400	AB	1078
27	H 70/2	1900	GH	1615
28	VKM 63/2	2400	AB	3288
31-34	VKM 63	1400	CD	1078
37	H 70/2	1900	HG	1615
38	VKM 63/2	2400	CD	3288

Ath: Allir ofnar hafi túrkrana DANFOSS RAVL eða samsvarandi.

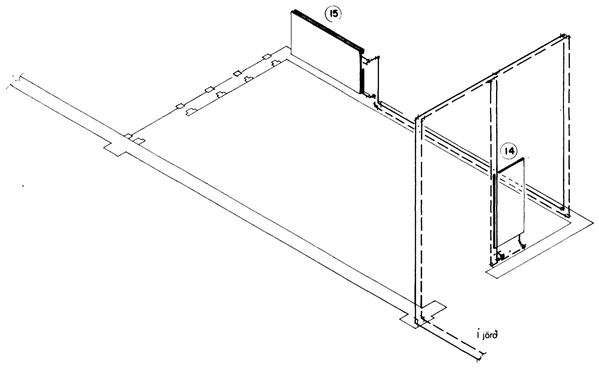

HÁSKÓLI ÍSLANDS 87 BYGGINGARDEILD TÆKNIFRÆÐIDEILD

Teikn. nr.	Tilvísun á teikningu
8R-22, 8R-23	Grunnmynd
8R-25	Ofnalisti

Br.	Dags.	Eðli breytingar	Br.	Yf.	Samþ.
A	7.4.'87	BREYTT TIL SAMRÆMIS VIÐ ENDANLEGA PÍPULÖGN			

Mkv. 1:50

Vörpun

VERKFRÆÐISTOFA GUÐMUNDAR & KRISTJÁNS hf
VERKFRÆÐIRÁÐGJAFAR FRV
Ármúla 12
Pósthólf 5 121 Reykjavík Sími 26022

Hannað	Teiknað	Yfirfarið	Samþykkt	Dags.
JGE.	GS.			3.11.'86

KIRKJA VÍÐISTAÐASÓKNAR

NORÐURHLUTI
OFNAKERFI-RÚMMYND

Teikn. nr. 8R-25A

Blað nr. af