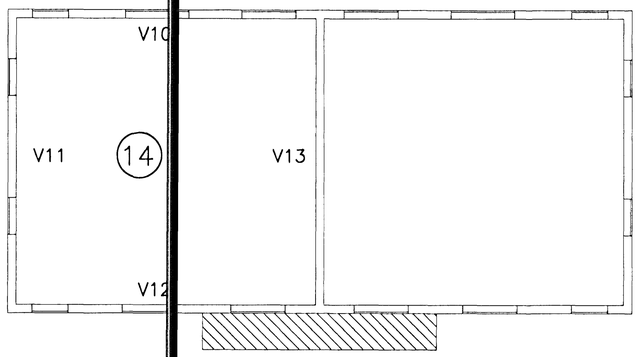

LYKILMYND 1:10

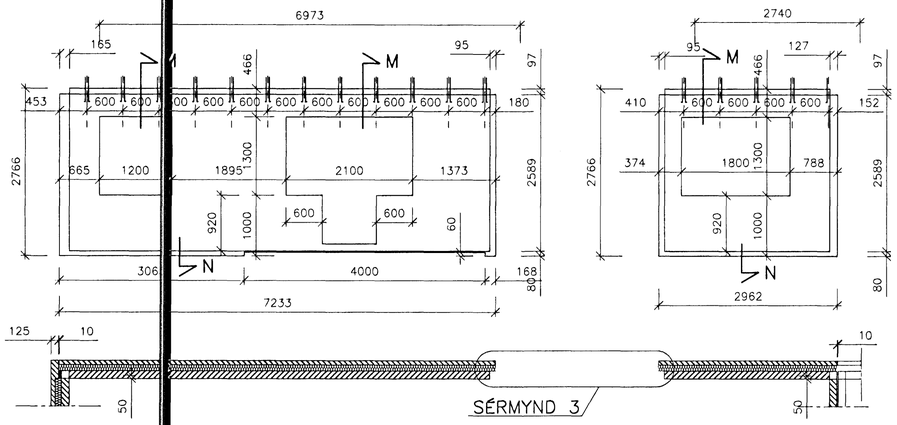

VEGGUR V10b 1:50

VEGGUR V10a 1:50

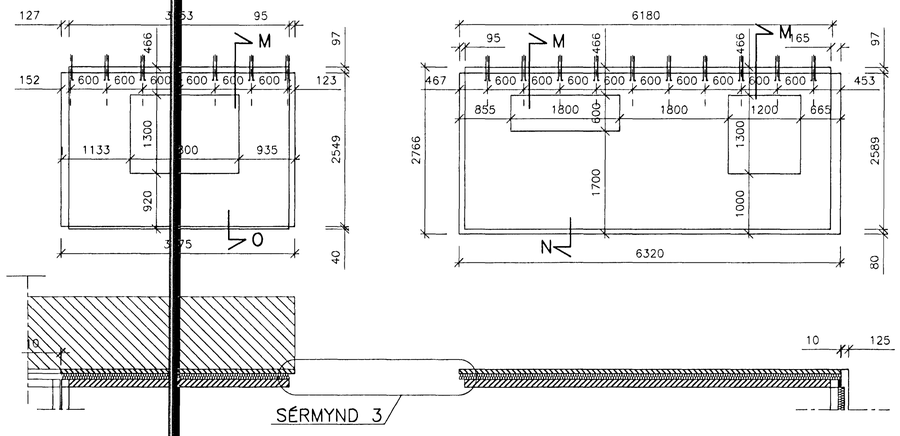

VEGGUR V12b 1:50

VEGGUR V12a 1:50

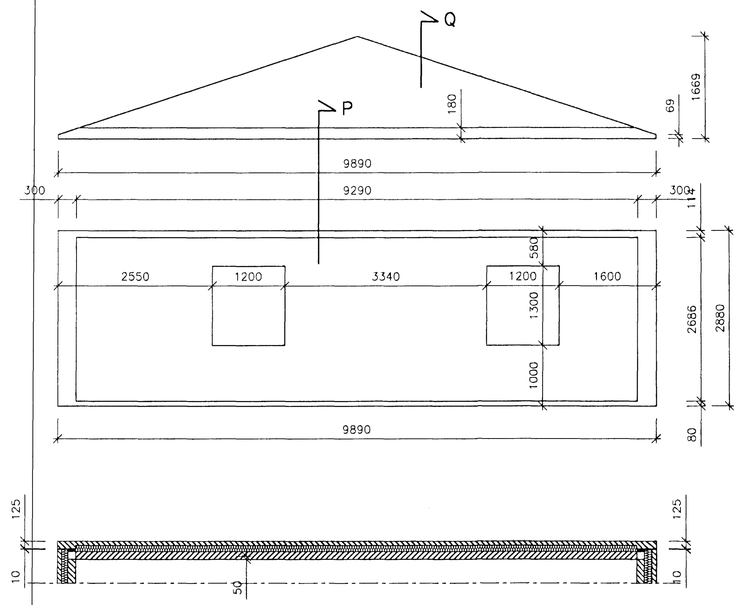

VEGGUR V11 1:50

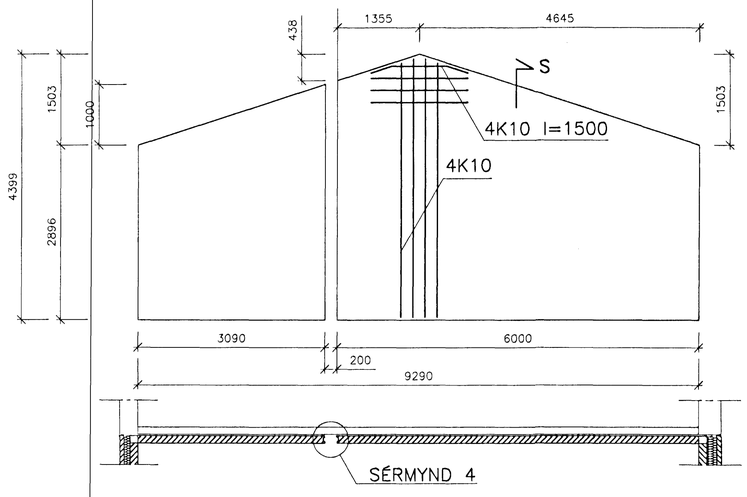

VEGGUR V13 1:50

Samþykkt þann 18 SEPT. 2001

1 : 50 1 0 1 2 3 4 5 m

Þorgrímur Eiríksson 111038-3259

ÚTG.	DAGS.		TEIKN.	BREYTT	YFIRF.	SAMÞ.	ÚTG.	DAGS.		TEIKN.	BREYTT	YFIRF.	SAMÞ.

HANNAÐ ÞE
TEIKN. ÞE
YFIRF.
SAMÞ.
DAGS. 20.8.01
VERKNR. 01-003
TEIKN. NR. 3.06

Klettur ehf
Verkfræði stofa
Bíldshöfði 12
112 Reykjavík
Sími: 557 5200
Fax: 557 5201

GAUKSÁS 14–16

BURÐARVIRKI – NR. 14
FORSTEYPTIR VEGGIR Á 2.HÆÐ

ÚTG.