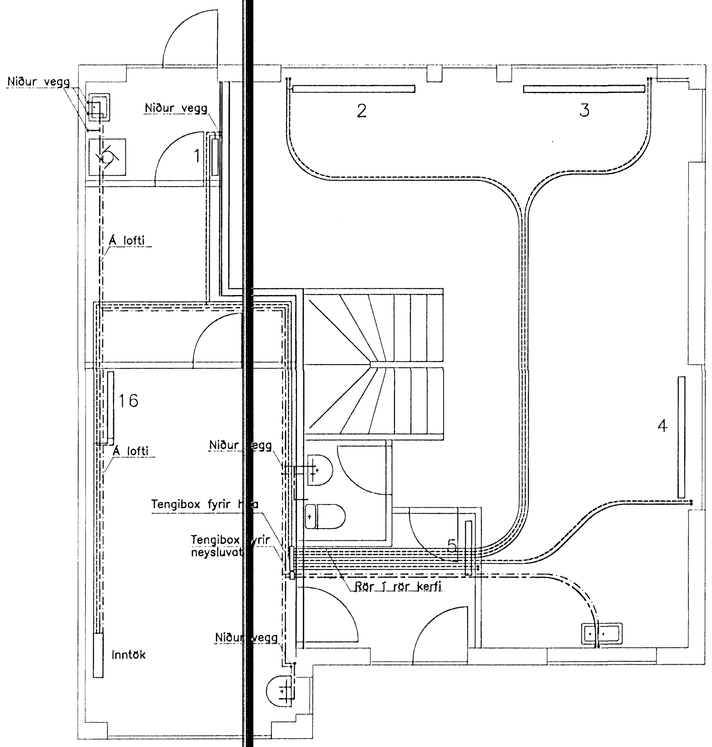

GRUNNMYND 1.HÆÐ, 1:50

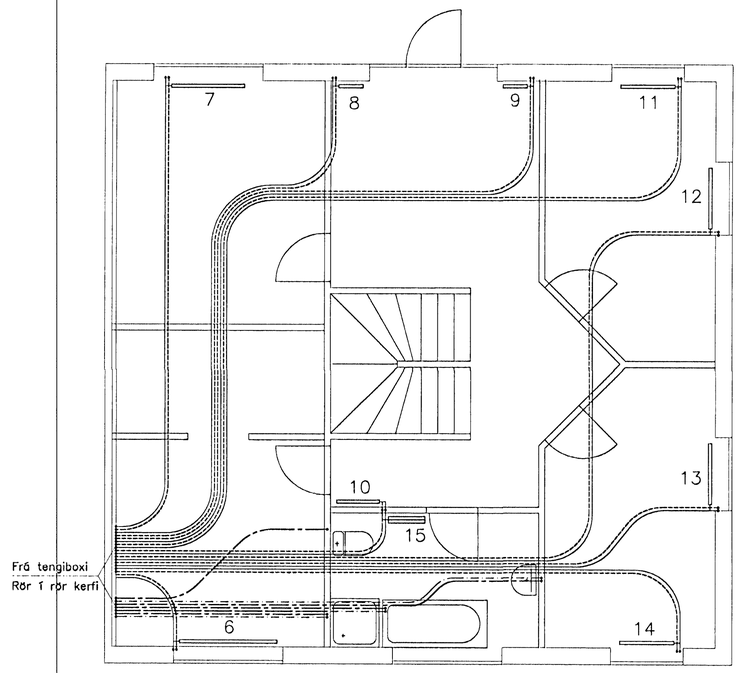

GRUNNMYND 2.HÆÐ, 1:50

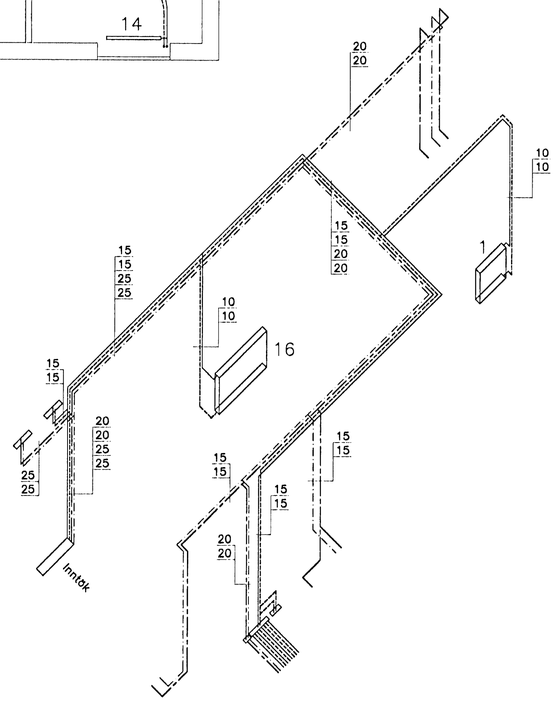

RÚMMYND, 1:50

OFNATAFLA:

ΔT=40°C OFNATENGI 10 mm

NR	ÞÖRKUÞÖRF W	MESTA HÆÐ	MESTA LEMGD	TENGI	ATH.
1	841	600	600	AB	Voryl-C
2	1606	300	2000	CD	Voryl-C
3	1606	300	2000	AB	Voryl-C
4	2805	600	2000	CD	Voryl-C
5	1262	600	900	AB	Voryl-C
6	1174	600	1600	CD	Voryl-A
7	881	600	1200	AB	Voryl-A
8	561	600	400	AB	Voryl-C
9	561	600	400	CD	Voryl-C
10	513	600	700	AB	Voryl-A
11	568	500	900	CD	Voryl-C
12	631	500	1000	CD	Voryl-A
13	568	500	900	CD	Voryl-A
14	631	500	1000	AB	Voryl-A
15	841	600	600	AB	Voryl-A
16	1737	700	1100	AB	Voryl-C

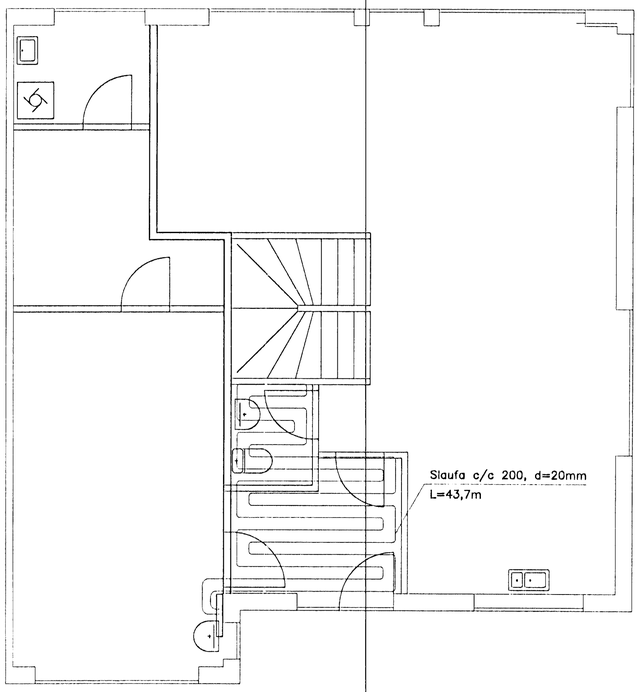

GRUNNMYND GÓLFHITA Á 1.HÆÐ, 1:50

Samþykkt þann 03 DES. 2001
Byggingafulltrúinn í Hafnarfirði
F.h. Sigurbjartur Halldórsson

1 : 50 1 0 1 2 3 4 5 m

Þorgrímur Eiríksson 111038-3259

ÚTG.	DAGS.		TEIKN.	BREYTT	YFIRF.	SAMÞ.
B	22.10.01	Rúmmynd bætt við	ÞE	ÞE		
A	15.10.01	Tenglbox á hæð flutt til	ÞE	ÞE		

HANNAÐ ÞE
TEIKN. ÞE
YFIRF.
SAMÞ.
DAGS. 31.08.01
VERKNR. 01-003
TEIKN. NR. 4.03

Klettur ehf
Verkfræðistofa
Bíldshöfði 12
112 Reykjavík
Sími: 557 5200
Fax: 557 5201

GAUKSÁS 16

HREINLÆTISKERFI
HITI OG NEYSLUVATN

ÚTG. B