GRUNNMYND 1. HÆÐAR
MKV. 1:50

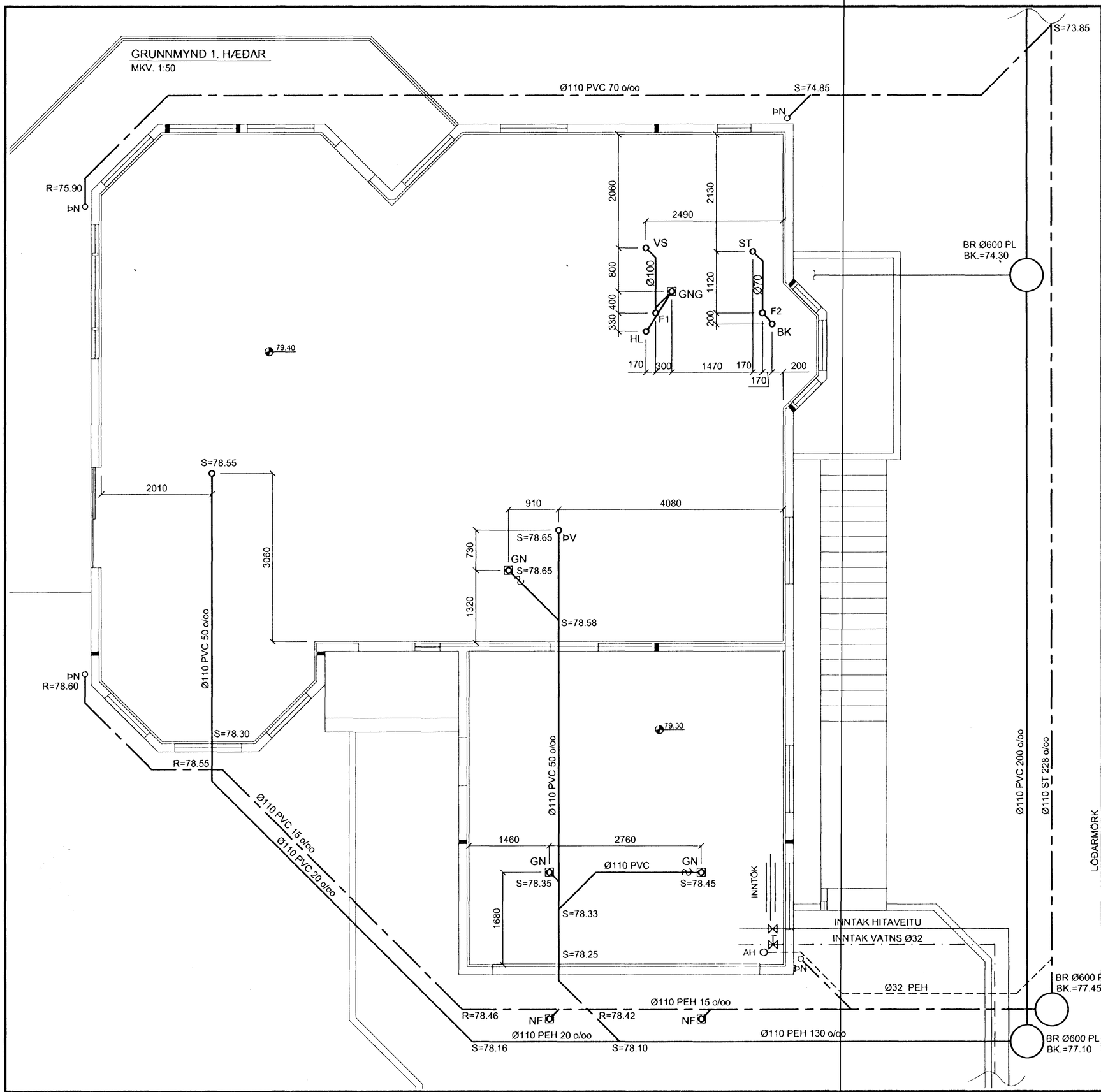

AFSTÖÐUMYND
MKV. 1:500

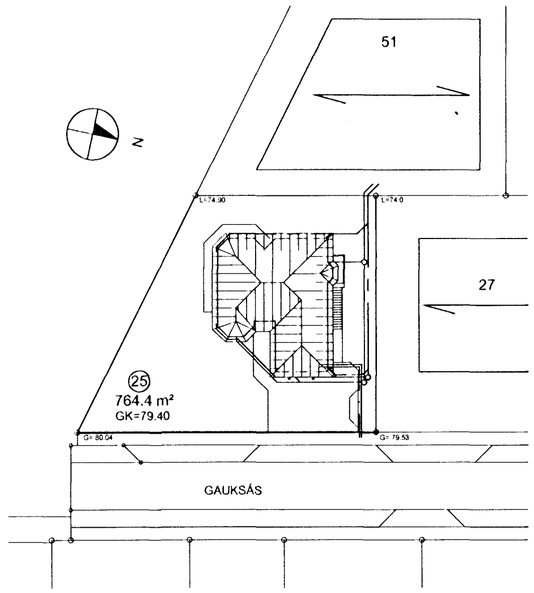

EFNISGÆÐI:

FRÁVEITULAGNIR Í JÖRÐU SKULU VERA STEINRÖR, ÚR PEH PLASTI, EÐA ÚR STÍFU PVC PLASTI, SAMSKEYTI ÞÉTT MEÐ ÞAR TIL GERÐUM GÚMMÍHRINGJUM.

JARÐVATNSLAGNIR SKULU GERÐAR ÚR Ø100 mm ÓPÖKKUÐUM STEINPÍPUM EÐA Ø100 RAUFUÐUM PVC RÖRUM, AÐ OG YFIR PÍPURNAR SKAL FYLLT MEÐ GRÓFRI MÖL (2-20 mm).

LAGNIR INNANHÚSS SKULU VERA ÚR VIÐURKENNDU PLASTI TIL NOTKUNAR INNANHÚSS EÐA STEYPUJÁRNI.

Samþykkt þann
16 OKT. 2000
Byggingafulltrúinn í Hafnarfirði
F.h. Sigurbjartur Halldórsson

SKÝRINGAR:

KÓTAR ERU Í m.
ÖNNUR MÁL ERU Í mm
GNG = GÓLFNIÐURFALL MEÐ GEGNUMFÆRE FMI
SJÁ ALMENNAR SKÝRINGAR Á TEIKNINGU 344-050
F1 = STAMMI/FALLPÍPA 1 o.s.frv.

JÓLFUR GUÐMUNDSSON
Verkfræðingur
Kt. 090858-3249

GAUKSÁS 25
HAFNARFJÖRÐUR

FRÁRENNSLISLAGNIR
GRUNNMYND 1. HÆÐAR - AFSTÖÐUMYND

VERKFRÆÐISTOFA SUÐURNESJA EHF
HAFNARGÖTU 58
230 KEFLAVÍK
SÍMAR: 421 5035 & 421 4766
FAX: 421 1660; netfang: vs@vss.is

HANNAÐ	TEIKNAÐ	YFIRF	DAGS	KVARÐI	NR
BIS	SV		27.09.2000	1:50 1:500	344-051 VS008501

SAMÞ.