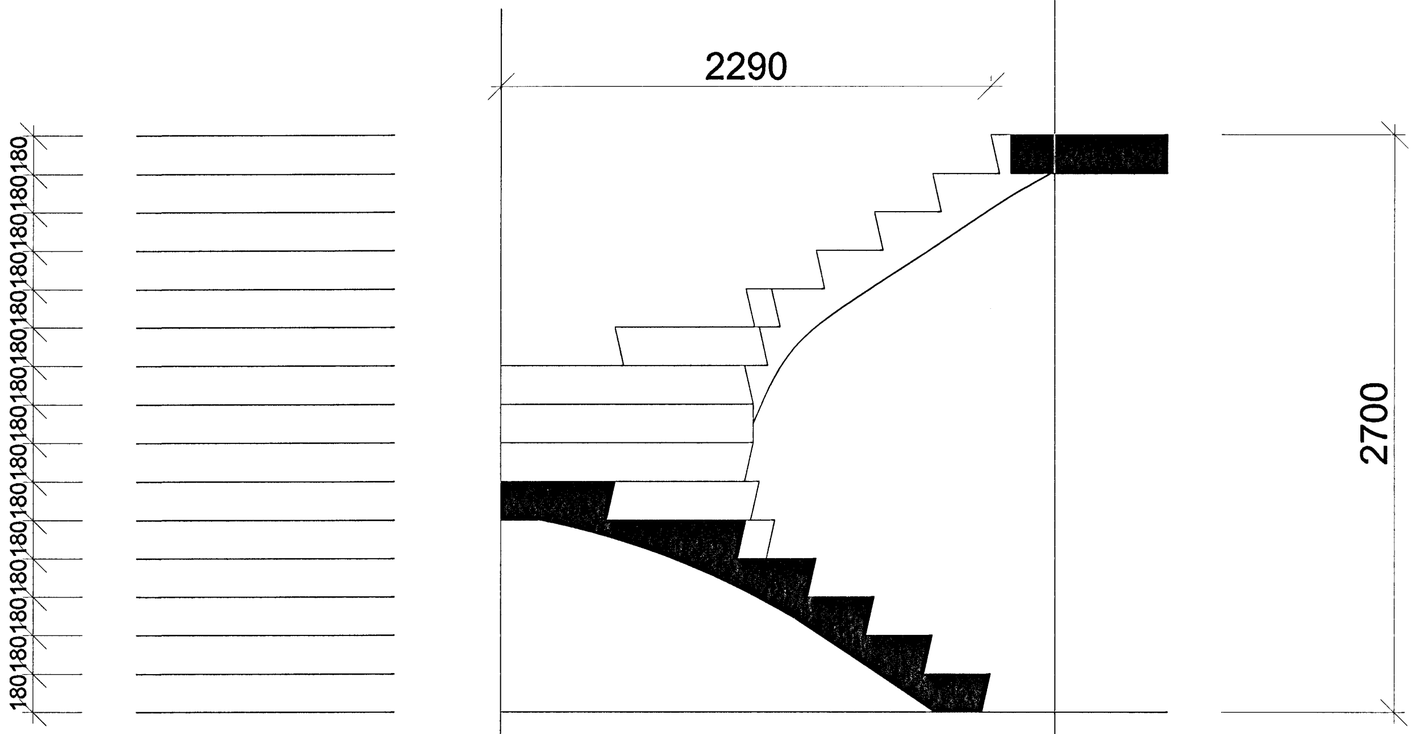

Snið A-A í stiga Mk. 1:20

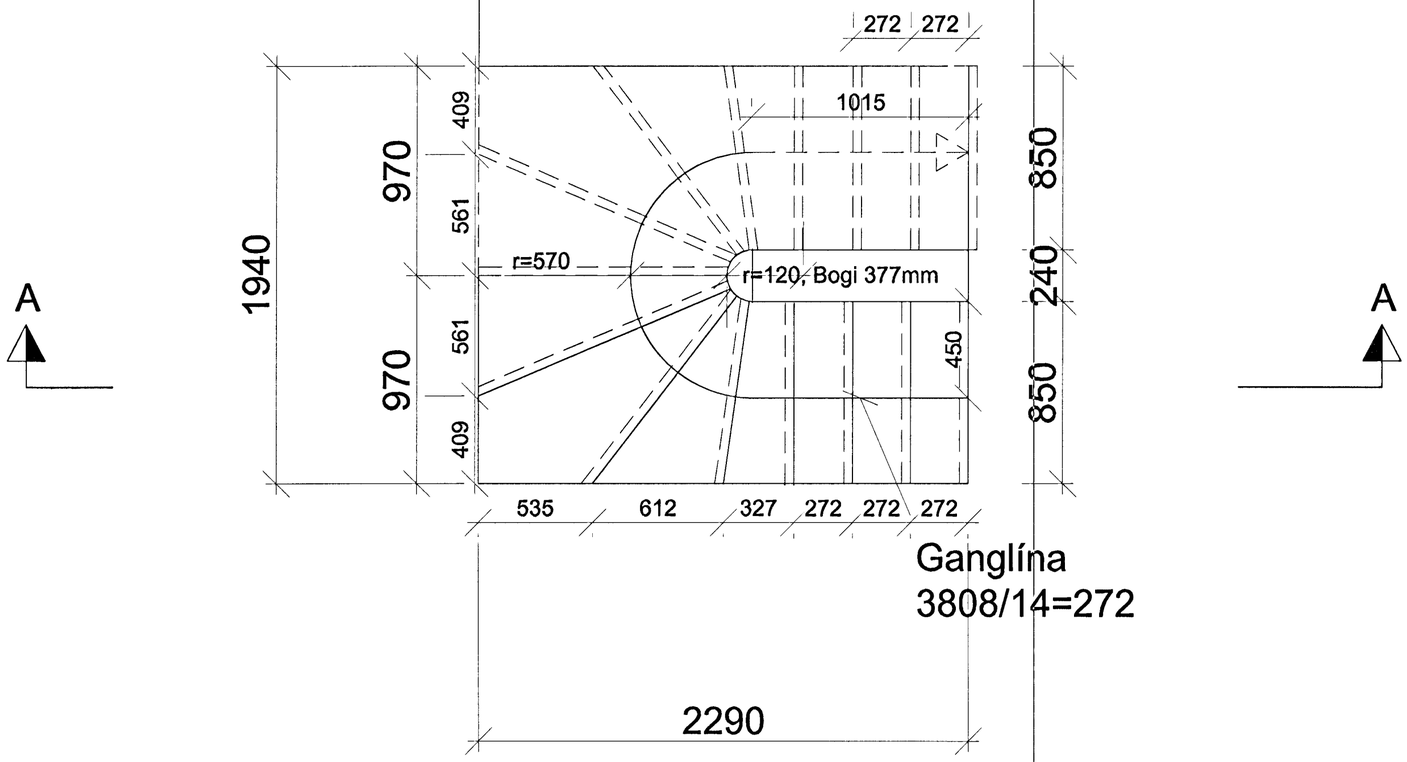

Samþykkt þann
17 NOV. 2000
Byggingarfulltrúinn í Hafnarfirði
F.h. Sigurbjartur Halldórsson

Verk **GAUKSÁS 31** **HAFNARFIRÐI** **GRUNNMYND OG SNIÐ AF STIGA**		Verk nr. 00-01 Dagsetning 13. NÓVEMBER 2000 Kvarði 1:20
Hannað GÚSTAF B. Ó.	Teiknað GÚSTAF B. Ó.	Vikur fyrir / Kemur í stað
FAGHÖNNUN EHF RÁÐGJÖF • HÖNNUN • ÁÆTLANIR		Útgáfa A Blað 1 AF 1 Teikning nr. **A-12**
Aðalhönnuður		200759-7619