ÞAK, GRUNNMYND. 1:50

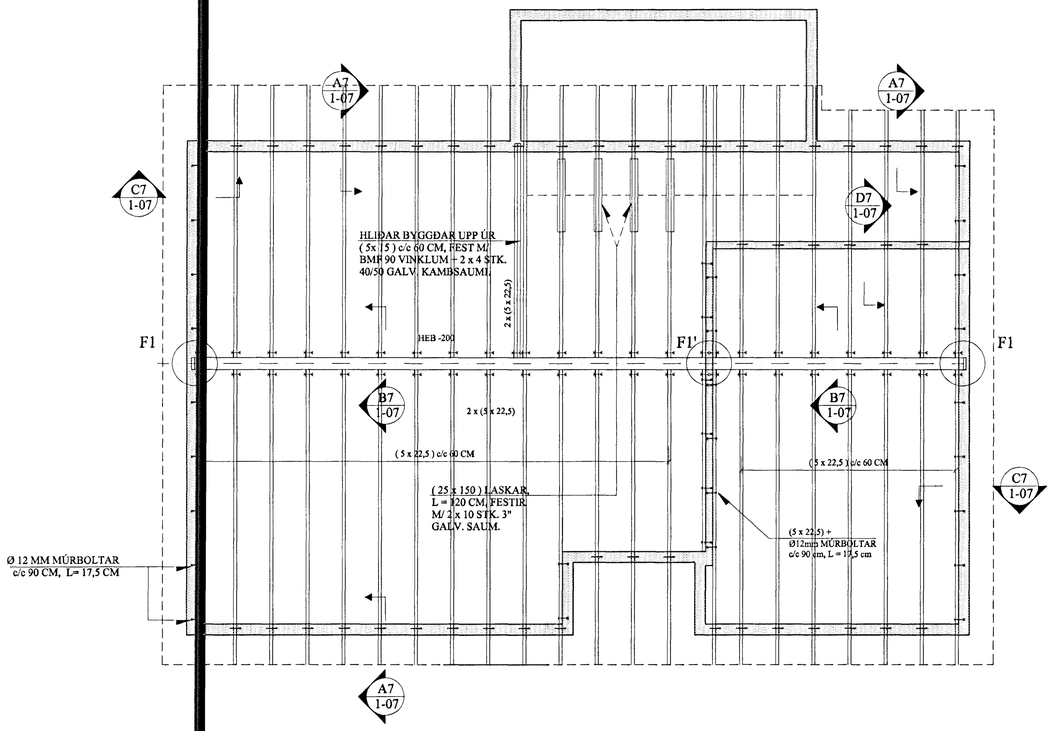

STÁLFESTING F1 . 1:10

F1´ ER FEST Á SAMA HÁTT EN STÁL-
BITAR SOÐNIR SAMAN Á ENDUM

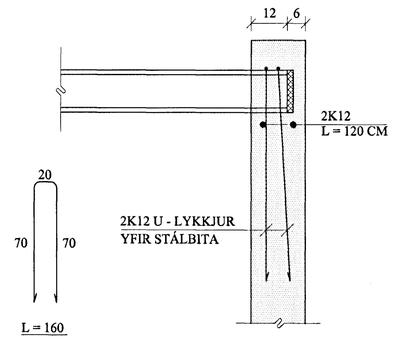

NEGLING ÞAKKLÆÐNINGAR:

Þak skal þéttklætt með borðaklæðningu 25 * 150 mm.

Timbrið skal vera K18 flokkur eða betra, rakaflokkur IU.

Hvert borð skal neglt í hverja sperru með 3 stk. galv. 3,1 * 75 mm saum, nema á 1 m kafla frá kanti skal negla með 3 stk. 40 / 75 galv. kambsaumi. Borð skulu sett saman yfir sperrum og mega aldrei vera tvær eða fleiri samsetningar í röð á sömu sperru. Borð skulu ná yfir a.m.k. 2 bil.

NEGLING ÞAKJÁRNS:

Þakjárn skal negla með galv. kambsaumi 40 / 75 m / neopren þéttiskinnu. Negla skal í aðra hverja hábáru, nema á 1 m kafla við kanta og á plötusamskeytum, þar skal negla í hverja hábáru.

Í langátt skal vera 60 cm bil milli nagla, nema á þakbrúnum, þar sem koma 5 naglar í hverja hábáru með 30 cm millibili.

Kjölur skal negldur við plötur í hverja hábáru.

Á langsamskeytum skulu plötur skarast um eina og hálfa báru. Skörun skal ávallt vera undan verstu veðuráttinni, þ.e. suð-austan.

BREYTINGAR

TILVÍSANIR:

SKÝRINGAR.....SJÁ TEIKN. NR. 1-01

Samþykkt þann
14 DES. 2000
Byggingarfulltrúi í Hafnarfirði
F.h. Sigurbjartur Halldórsson

Teikn.	Jón Kr.	JÚLÍ.2000	Útgefið:	20.11.2000
Teikn.	Atli JG.	JÚLÍ.2000	Kvarði:	1:50
Ath.				1:10
Samþ.				

GAUKSÁS 63, Hafnarf. Nr. 1-06

Verkhluti
ÞAK, GRUNNMYND, SKÝRINGAR OG SNIÐ.

JÓN KRISTJÁNSSON
BYGGINGARVERKFRÆÐINGUR
FVFÍ
STÓRHÖFÐA 17
110 REYKJAVÍK
SÍMI: 567 4820 FAX: 567 7736
Kt: 210754-4829
Netfang: jokris@islandia.is