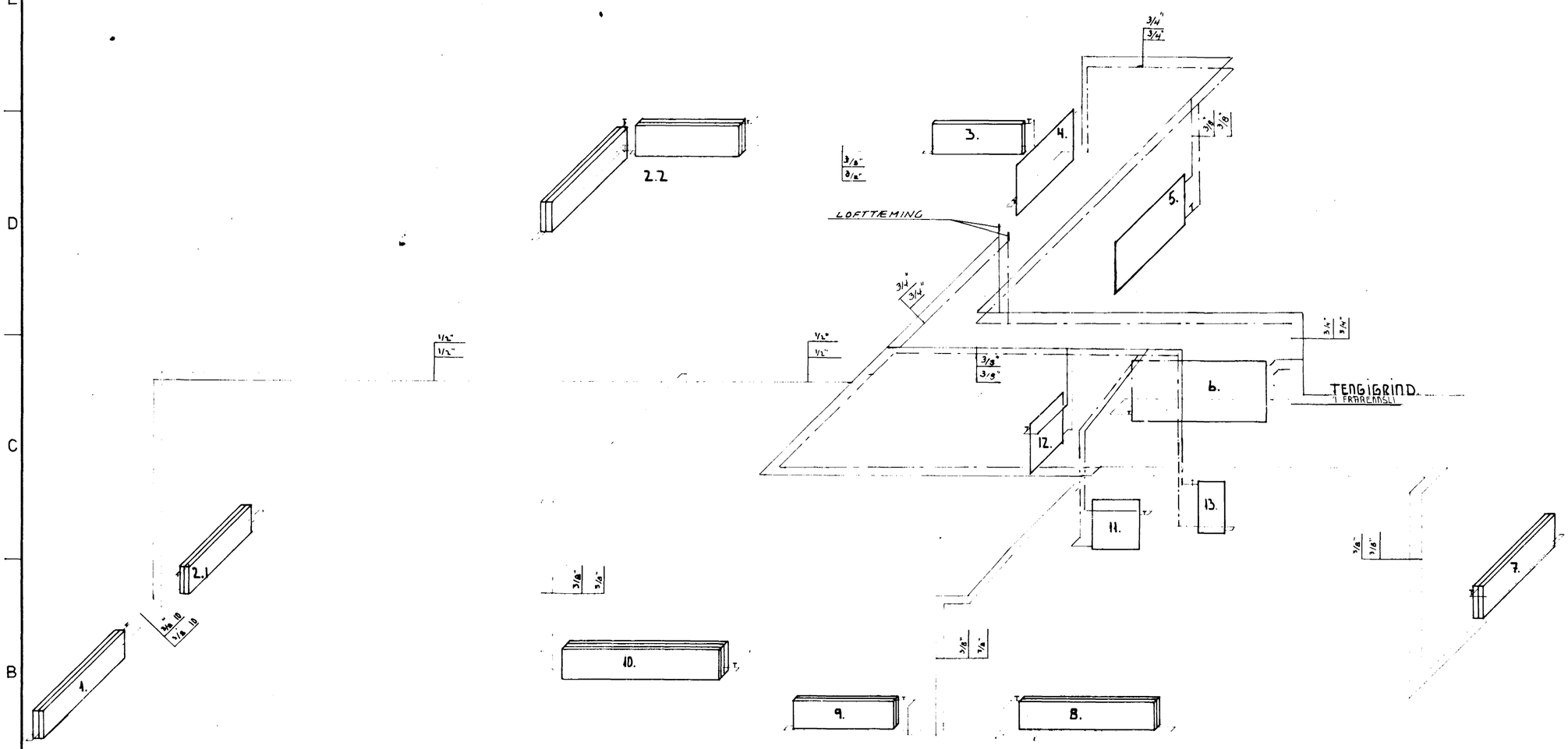

Á ALLA OFNA KOMI DANFOSS RAVL 10 „TÚR" LOKAR
NEMA Á OFNA NR: 4. 6. 10 ÞAR KOMI DANFOSS FJVR 10 „RETUR" LOKAR.
Á ALLA OFNA KOMI LOFTSKRÚFA OG STILLITE T.D. AHA.
OFNAR ERUR MIÐAÐIR VIÐ ÁT 40

„TÚR" LÖGN.
„RETÚR" LÖGN

TEIKNING ER EKKI Í MÆLIKVARÐA.

GLÍTVANGUR 19.

~~Mikv.~~

Hannað: S.V.
Teiknað: S.V.
Yfirfarið: S.V.
Dags. MAÍ. 1979.

OFNAKERFI.
KÚMMYND

Nr: 04. Blað 2. af 3.

Sveinn Valdimar