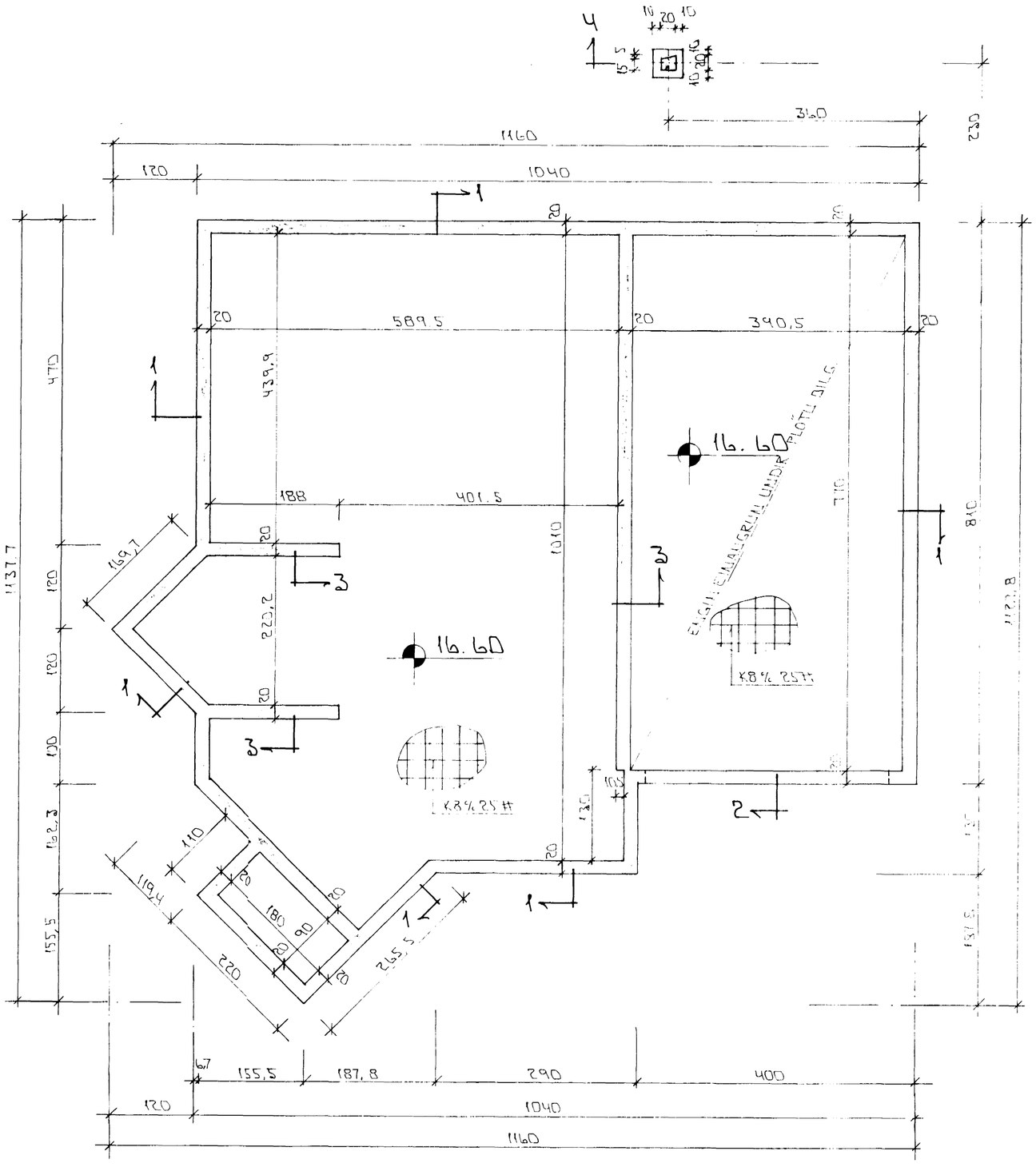

GRUNNMYND 1 : 50

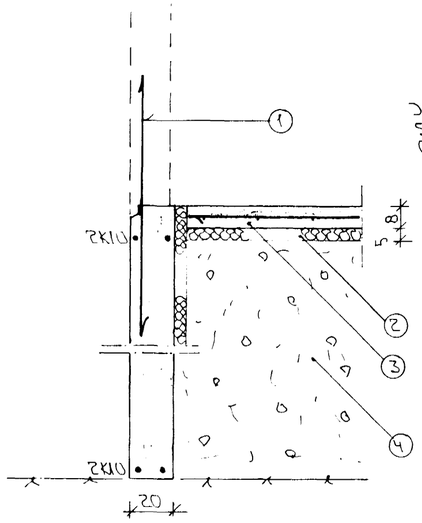

SNIÐ 1 : 1 : 20

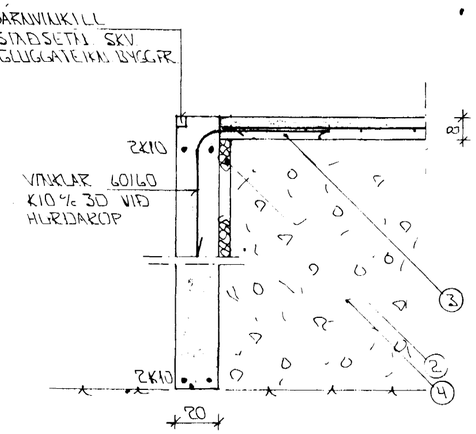

SNIÐ 2 : 1 : 20

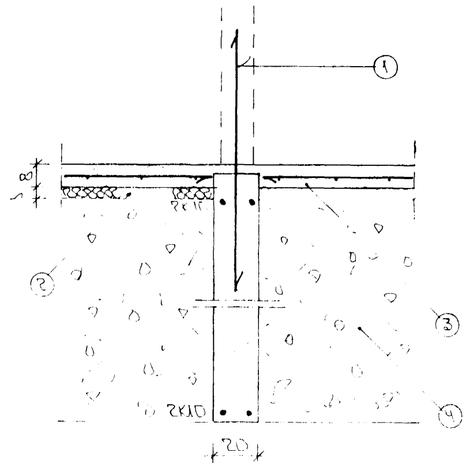

SNIÐ 3 : 1 : 20

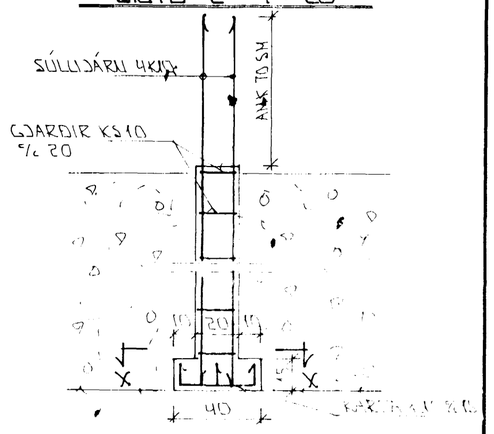

SNIÐ 4 : 1 : 20

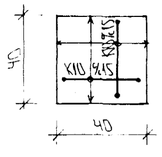

SNIÐ X-X : 1 : 20

SKÝRINGAR

ALMENNAR SKÝRINGAR SJÁ BLAÐ NR 1-01

1--- TENGIJÁRN K 10 c/c 30 SM L=120 SM OG STANDI AMK 50 SM YFIR PLÖTU

2--- 50 MM PLAST/STEINULLAREINANGRUN HARÐPRESSUÐ EINANGRUNIN NÁI AMK 50 SM NIÐUR MEÐ ÚTVEGGJUM

3--- 8 SM STEYPT PLATA JÁRNBENT AMK K 8 c/c 25 # EÐA K 10 c/c 30 #

4--- GRÚSAR EÐA HRAUNFYLLING FROSTFRÍ OG ÞJAPPIST Í LÖGUM MEÐ TITRARÞJÖPPU LAGÞYKKT RÁÐIST AF GERÐ ÞJÖPPUNNAR

5--- EFST OG NEÐST Í ÖLLUM SÖKKULVEGGJUM KOMI 2 K 10 JÁRNIN SÉU HEIL OG SAMFELLD UM HORN ÞAR SEM JÁRNIN ERU SKEYTT SKULU ÞAU MÍSVIXLAST UM SKEYTILENGD 40 SM
ÞAR SEM VEGGHÆÐ ER HÆRRI EN 120 SM KOMI EINFÖLD GRIND Í MIÐJAN VEGG K 10 c/c 30 #
NEMA ANNAÐ SÉ SÝNT Í SNIÐMYNDUM UNDIST.
ATHYGLI ER VAKIN Á ÁKVÆÐUM RAFVEITU UM SAMTENGINGU JÁRNA SJÁ TEIKNINGU RAFLAGNAHÖNNUÐAR

STEYPA
S ≥ 250 V/S ≤ 0,5
LÖFTINNIHALD ≥ 6%
SEMENT ≥ 300 KG/M3

BR.	DAGS.	EÐLI BR	SIGN

GRÆNAKINN 2
HAFNARFIRÐI

UNDIRSTÖÐUR - MÁLTEIKNING
SNIÐ

HAFNARFJARÐARBÆR 16 OKT 1995 BYGGINGAFULLTRÚINN

MKU. 1 : 20 x 1 : 20	
DAGS.	SEPT '95
VERK NR.	9543
TEIKN NR.	1 - 02
HANNAÐ	
TEIKNAÐ	GH
YFIRFARIÐ	

TÆKNIÞJÓNUSTA
SIGURÐAR ÞORLEIFSSONAR HF
STRANDGÖTU 11 - 220 HAFNARFJÖRÐUR - SÍMI 54255 - FAX 652875