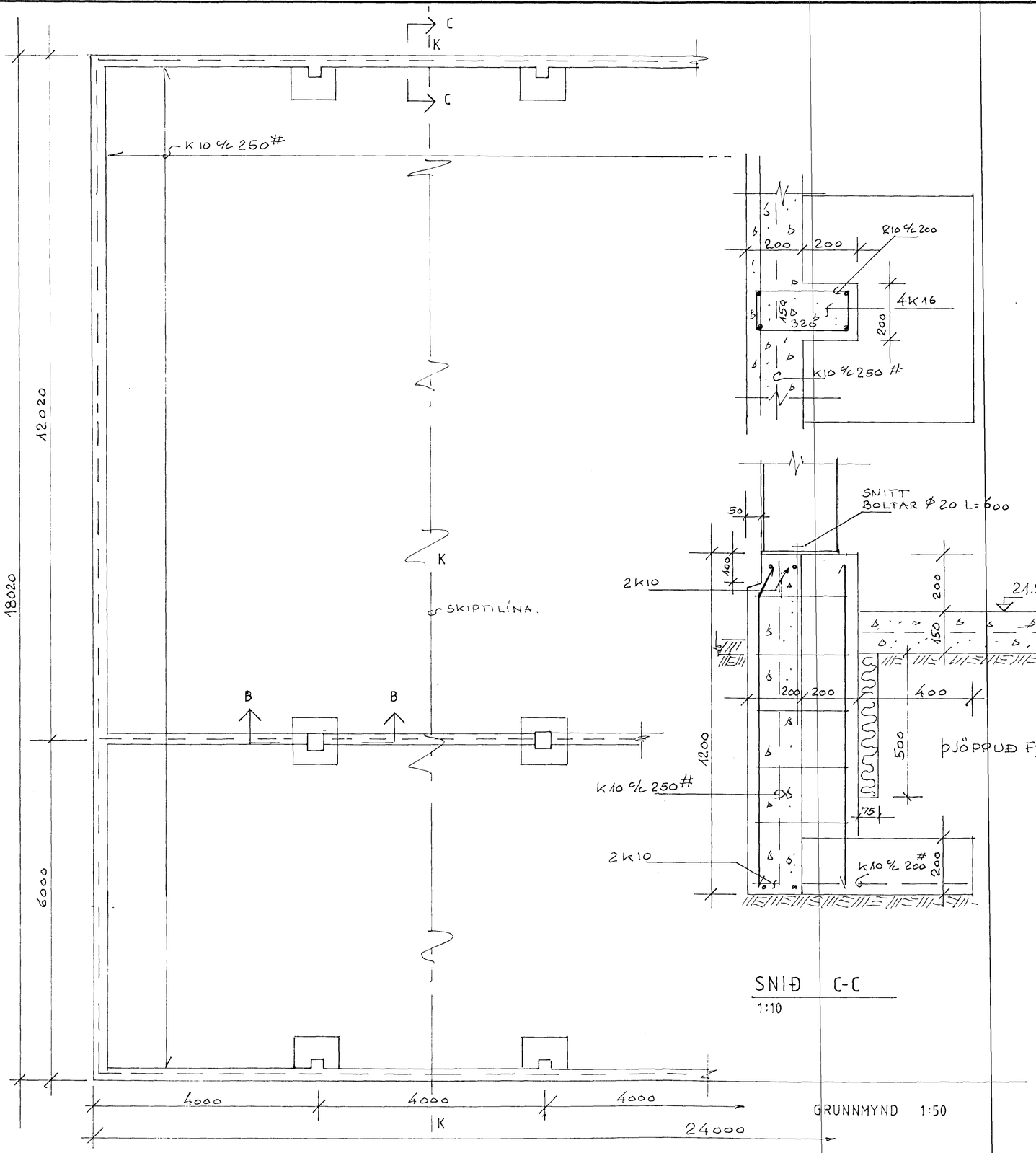

GRUNNMYND 1:50

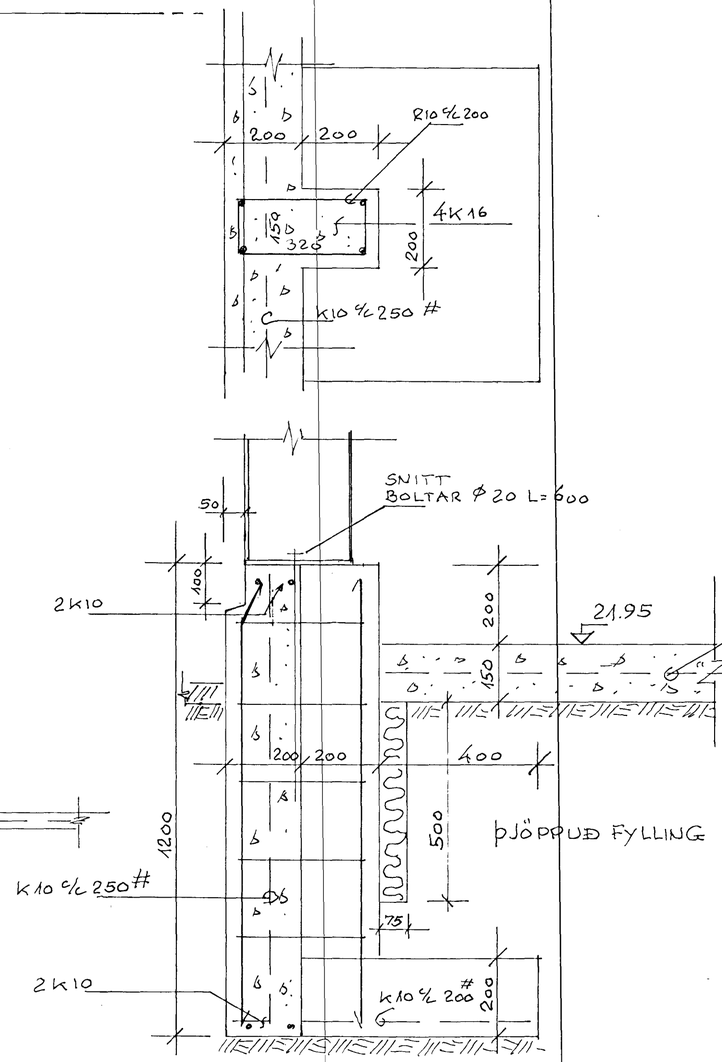

SNIÐ C-C

1:10

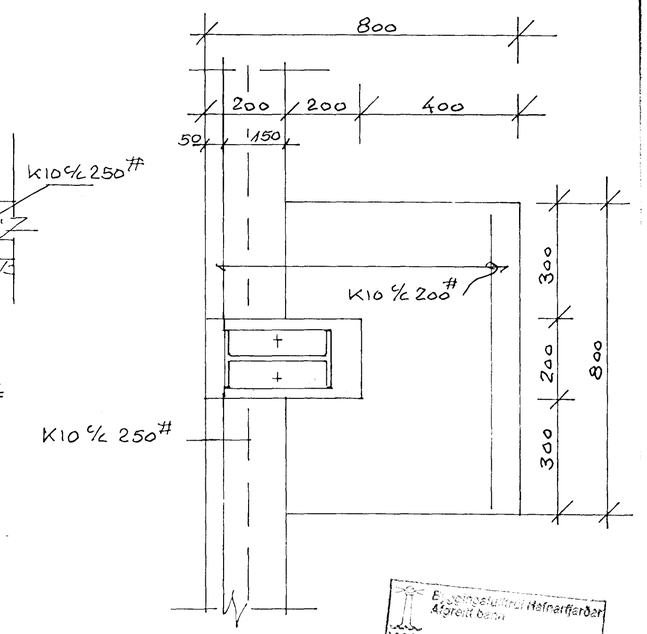

SÚLUFÓTUR

1:10

Eftirlitsmaður Hafnarfjarðar
Afgreitt bann
25 JÚNÍ 1998
Sigurbjartur Halldórsson

JÚNÍ/98	FÓTPLATA		JB.
DAGS.	BREYTING		GJORT
HANNAÐ JB	JÓN BERGSSON VERKFR. DIPL. ING 301031-3439 M.V.F.Í.	VERKFRÆÐIHÖNNUN SMÁRAHVAMMI 4, HAFNARF. S. 51974	BLAÐ 25
TEIKNAÐ JB.	SAMÞYKKT	GRANDATRÖÐ 4-6	M=1:50
YFIRFARIÐ	VERK	UNDIRSTÖÐUR	DAGS MAÍ '98