OFNATAFLA.

OFN NR.	HITAÞÖRF KCAL/H	MESTA LENGD MM	MESTA HÆÐ MM	TENG-ING	ATHUGASEMD
101	700	800	600	AB	
102	1510	2200	600	AD	
103	1180	1900	600	AD	
104	930	1900	600	AD	
105	660	800	600	CD	
106	1370	2000	300	AD	
107	550	800	300	CD	
108	4270	3400	600	BC	
109	420	500	600	CD	
110	860	800	750	AB	
111	2860	2600	750	BC	

OFNASTÆRÐIR SKAL MIÐA VIÐ HITAVEITU $\Delta t = 40°C$.
ALLAR TENGINGAR AÐ OG FRÁ OFNUM ERU 10MM. NEMA ANNARS SÉ GETIÐ.

YFIRFARA SKAL MÁL Á BYGGINGASTAÐ ÁÐUR EN OFNAR ERU PANTAÐIR. MESTA HÆÐ A OFNI ER HÆÐ FRÁ GÓLFI UPP I GLUGGA AÐ FRÁDREGNUM 20 CM.
HAFA SKAL SAMRÁÐ VIÐ TÆKNIFRÆÐING OG ARKITEKT ÁÐUR EN GENGIÐ ER FRÁ ENDANLEGRI OFNAPÖNTUN.

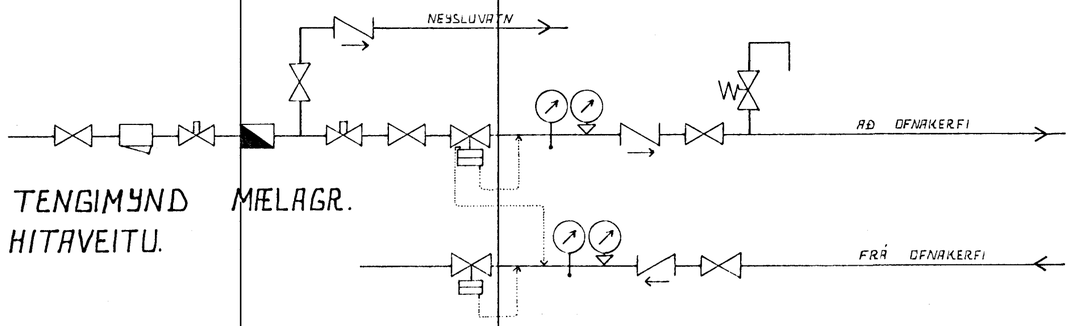

TENGIMYND MÆLAGR. HITAVEITU.

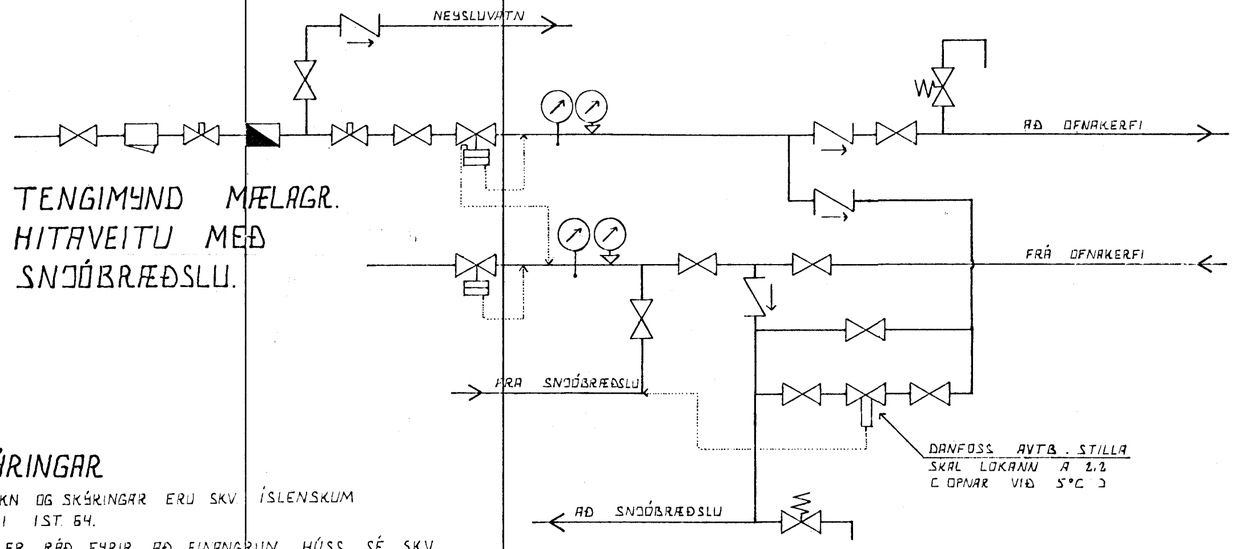

TENGIMYND MÆLAGR. HITAVEITU MEÐ SNJÓBRÆÐSLU.

SKÝRINGAR

ÖLL TÁKN OG SKÝRINGAR ERU SKV. ÍSLENSKUM STAÐLI IST. 64.

GERT ER RÁÐ FYRIR AÐ EINANGRUN HÚSS SÉ SKV. BYGGINGASAMÞYKKT.

HITALAGNIR SÉU SVARTAR JÁRNPIPUR MEÐ SKRÚFUÐUM TENGISTYKKJUM. OG VEFJIST MEÐ SISALPAPPA OG EINANGRIST MEÐ GLERULLAR - EÐA STEINULLAR-MOTTUM.

VATNSLAGNIR SÉU GALVANHÚÐAÐAR JARNPÍPUR MEÐ SKRÚFUÐUM TENGISTYKKJUM. OG EINANGRIST SEM HITALAGNIR.

Á ALLA OFNA KOMI LOFTSKRÚFUR, STILLITÉ OG SJÁLFVIRKIR OFNLOKAR.

HAFNARFJARDARBÆR 22. mai 1985 BYGGINGAFULLTRÚINN

BR.NR.	DAGS	EÐLI BREYTINGAR	SIGN.

GRENIBERG 5 HAFNARFIRÐI

OFNATAFLA. SKÝRINGAR OG TENGIMYND MÆLAGRINDAR HITAVEITU

DAGS. MAÍ '85
HANNAÐ
TEIKNAÐ
VERK NR. 8449

SIGURÐUR ÞORLEIFSSON TÆKNIFRÆÐINGUR F.T.F.I.
STRANDGÖTU 11 HAFNARFIRÐI SÍMI 54751

BLAÐ NR. 2-07.