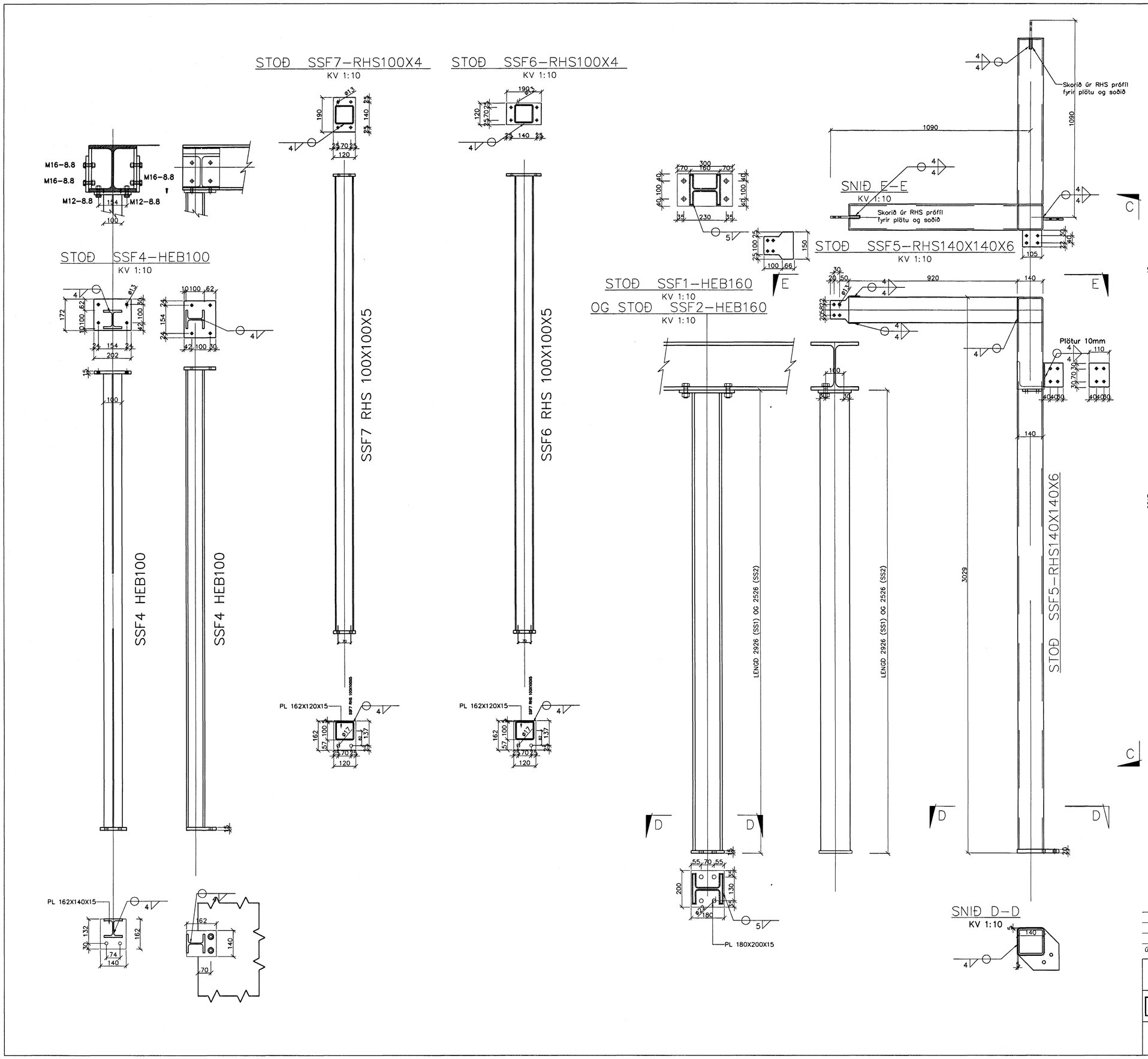

FASTEIGNAFÉLAG HAFNARFJARÐAR

BATTERÍÍÐ ARKITEKTAR

Aðalhönnuður
Sigurður Einarsson
Kennitala 110557-2789

Kt. 110450-2789

Sampykkt þann
26 MAI 2005
HAFNARFJARÐAR
Byggingafulltrúinn í Hafnarfi
F.h. Sigurbjarna Sv. Halldórss

ÚTG.	DAGS.	BREYTING:
A	07.07.04	Bætt við súlu SSF6

HRAUNTUNGA 7, VÍDISTAÐASKÓLI VIÐBYGGING	BURÐARVIRKI – HÚS F STÁLVIRKI SÉRMYNDIR AF STOÐUM
VSB VERKFRÆÐISTOFA	Áritun lögg. hönnuða: Björn Gústafsson, Kt.:180550-4889.
FRV BÆJARHRAUNI 20•220 HAFNARFJÖRÐUR Heimasíða: www.vsb.is • Netfang: vsb@vsb.is Sími585-8600 Fax 585-8610•Kt:710796-2899	Hannað: BG / Teiknað: BG Mál: 1:10 / Yfirfarið: Dags: 14.03.2003 / Nr: 028030-B81-A