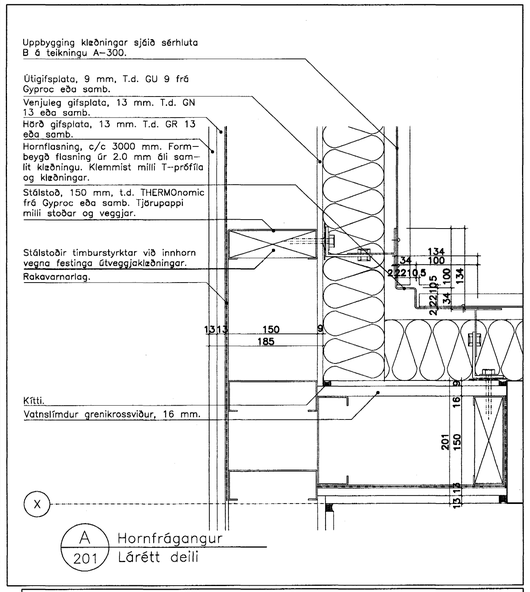


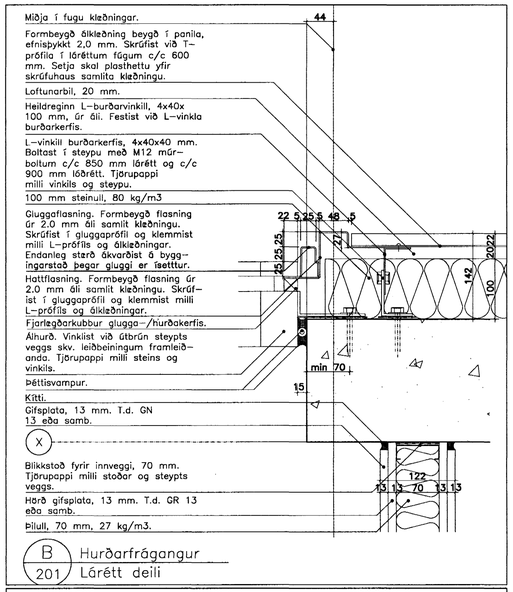


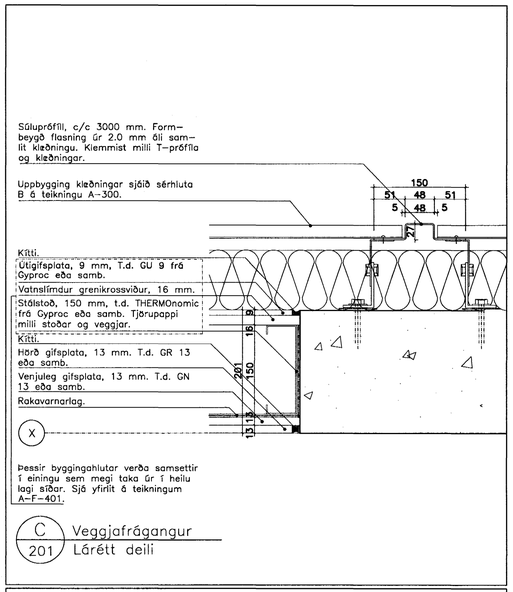


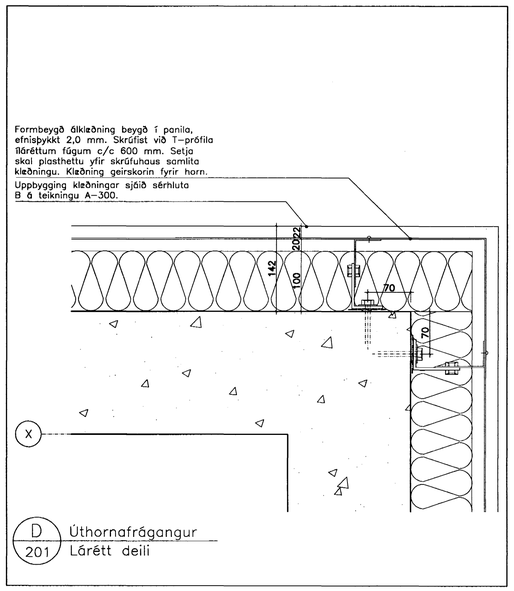


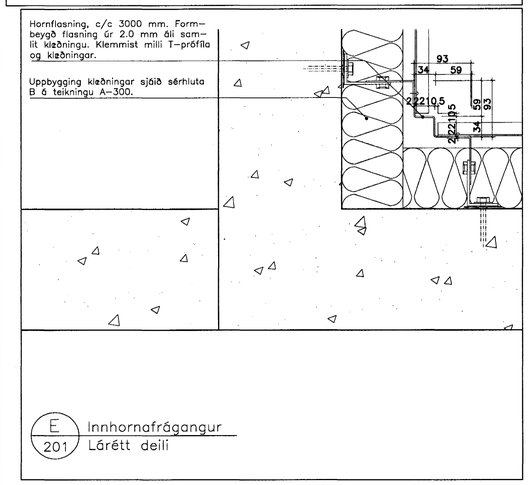


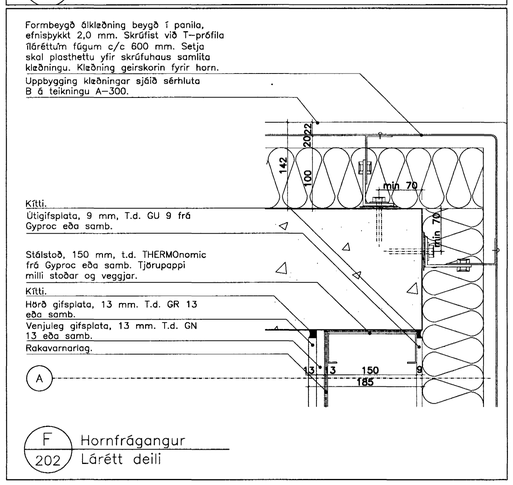


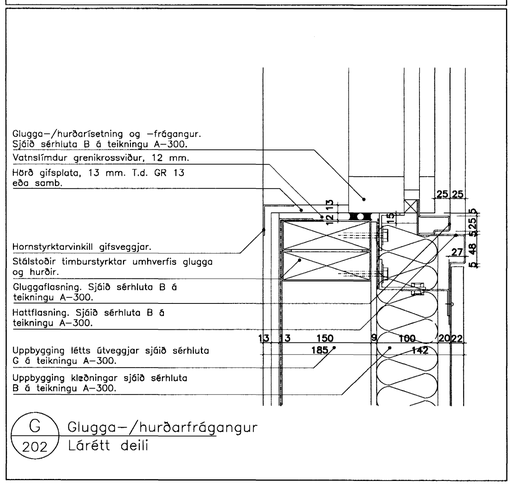


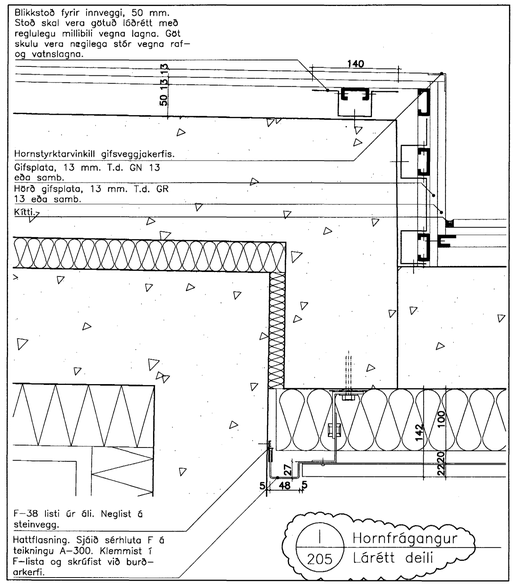


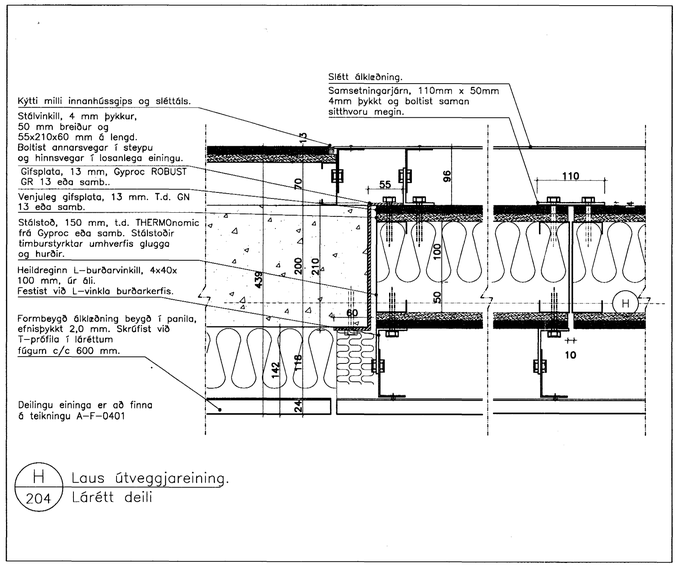


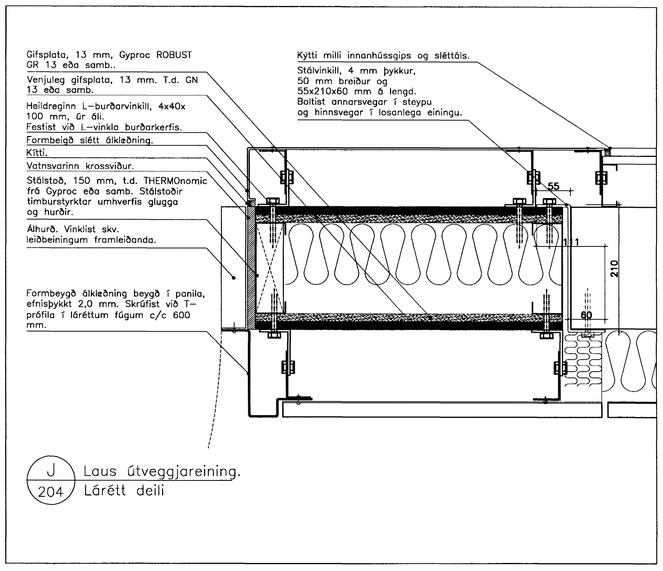


| | |
|---|---|
| C: **Sérhlutar H, I og J.** | **25.01.2005** |
| B: **Texti á sérhluta og C og H.** | **15.12.2004** |
| A: **Sjá breytingarský** | **15.11.2004** |
| BREYTINGAR: | DAGS: |

LYKILMYND:

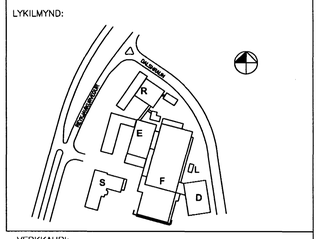


VERKKAUPI:

**actavis**

REYKJAVÍKURVEGUR **78**

BYGGINGARHLUTI: **F-VERKSMIÐJA**

MATSHLUTI: **223-1528 / 07**

Byggingafulltrúi Hafnarfjarðar
Afgreitt bann
24 MAI 2005

VERKTEIKNING

Lárétt sérhlutar, A til J.

| | | | |
|---|---|---|---|
| VERK: | **DELT-0416** | DAGS: | **31.10.2004.** |
| KVARDI: | **1:5** | TEIKNAD: | **ÖB/ÞMM** |
| SKRÁ: | **A-0300.dwg** | | |

**ÚTI** **INNI**


**A R K I T E K T A R**

ÞINGHOLTSSTRÆTI 27 101 REYKJAVÍK
SÍMAR 5527660 & 5627660 FAX 5527661
NETFANG ui@ui.is
VEFFANG http://www.ui.is

BALDUR Ó. SVAVARSSON ARKITEKTAR FÍ
120357-5149

JÓN ÞÓR ÞORVALDSSON ARKITEKTAR FÍ
021256-7579


TEIKNINGANR: **A-F-0300** BREYTING: **C**