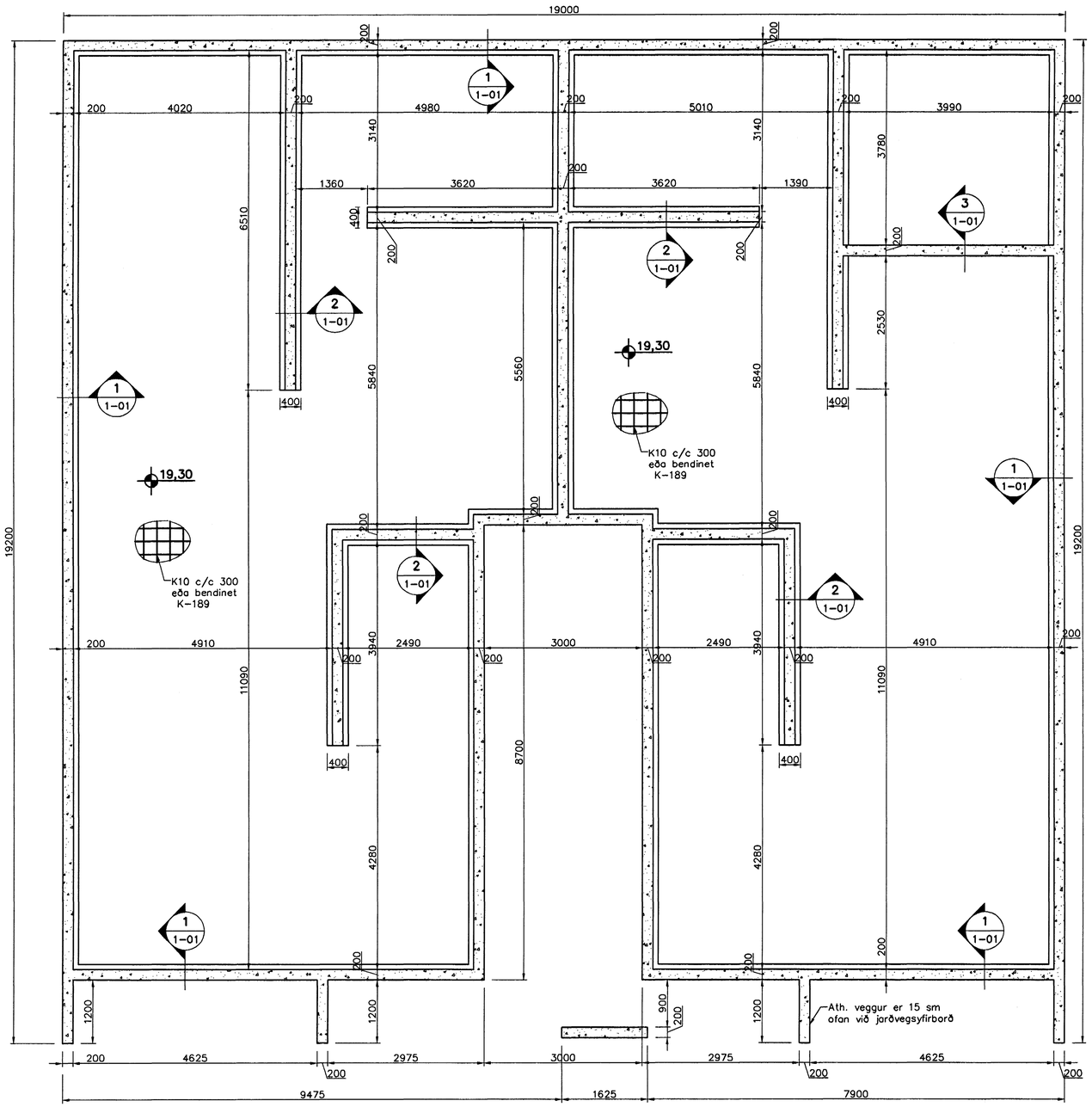

Undirstöður, Grunnmynd, 1:50

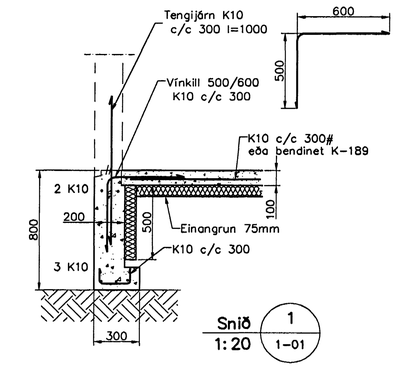

Snið 1 / 1-01
1:20

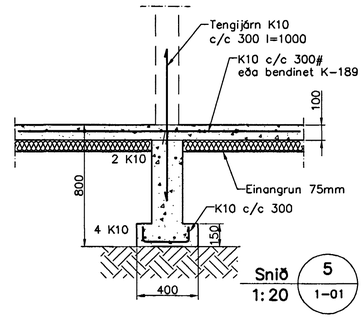

Snið 5 / 1-01
1:20

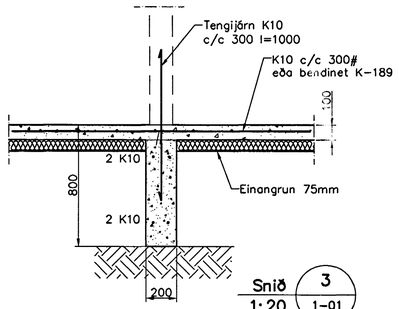

Snið 3 / 1-01
1:20

Skýringar

Almennar skýringar sjá blað 00-01
Undirstöður hvíla á Þjappaðri frostfríri fyllingu
Hæð undirstöðu skal vera amk. 80 sm
Mesta álag á undirstöðu = 0,4 MPa
Fylling inn í sökkla skal vera frostfrí
og Þjappast í 30 sm lögum

Fylling inn í sökkla skal vera frostfrí grús. Fyllingu skal Þjappa
í 30 sm lögum með amk. 60 kg víbrósleða 3 umferðir hver lag

Byggingafulltrúi Hafnarfjarðar
Afgreitt þann
30 JUNI 2005

Útgáfa	Breyting	Dagsetning	Hannað

Sveinbjörn Hinriksson
Byggingatæknifræðingur
Kt. 160951-2529
Brekkugötu 8 Hafnarfirði
Sími: 555-4008, 861-9851
Netfang: svennih@internet.is

Staður: Engjavellir 1 Hafnarfirði

Skýring: Undirstöður

Hannað / Teiknað	Kvarði	Dagsetning	Verknr.	Teikn.nr.
	1:50 1:20	28.6.05	17-05	1-01