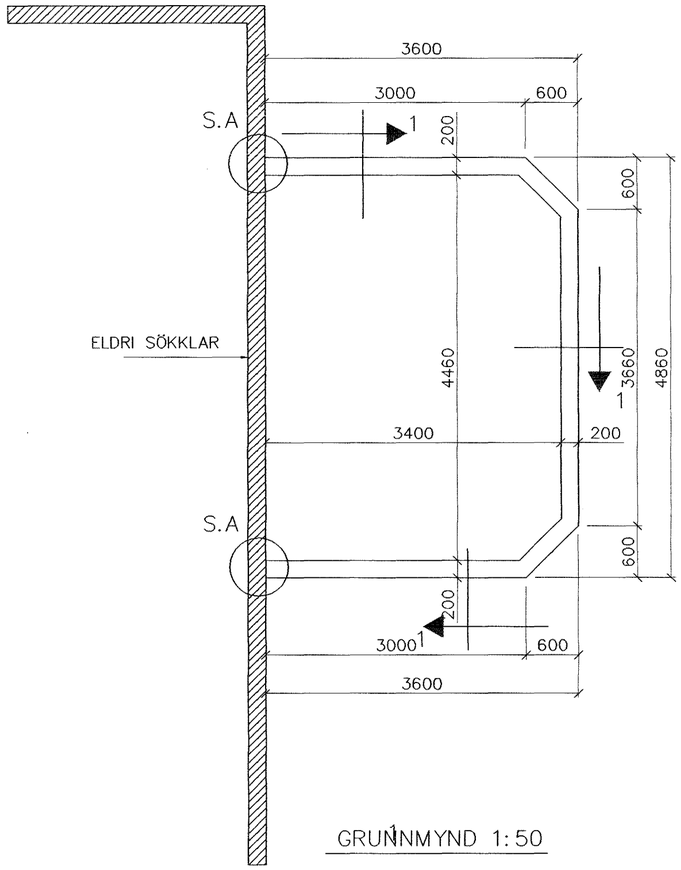

GRUNNMYND 1:50

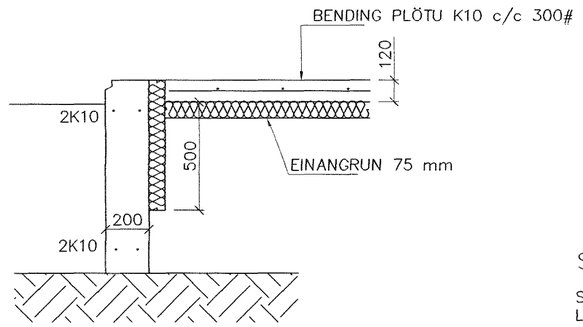

SNIÐ 1 1:20

SKÝRINGAR

STEYPA=S250
LOFTINNIHALD > 5%
V/S-TALA < 0,55
BENDISTÁL= Ks410
þAR SEM HÆÐ UNDIRSTAÐA ER > 120 SM KOMI EINFÖLD GRIND K10 c/c 300#
FYLLING INN Í SÖKKLA SKAL VERA FROSTFRÍ OG þJAPPAST Í 30 SM LÖGUM
UNDIRSTÖÐUR HVÍLA Á KLÖPP.
MESTA ÁLAG Á UNDIRSTÖÐUR < 500 kN/M

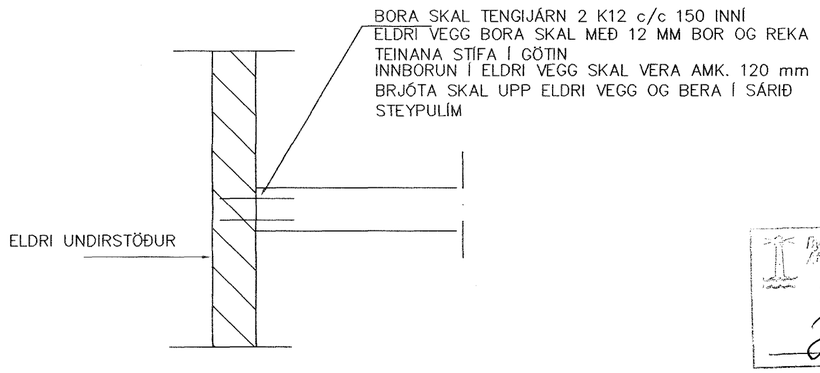

Byggingafulltrúi Hafnarfjarðar
Móttekt hefur
27 JÚNÍ 2005

Br.	Dags.	Eðli breytinga	Sign

GRÆNAKINN 2
HAFNARFIRÐI
SÓLFSTOFA

UNDIRSTÖÐUR–MÁLTEIKN

MKV. 1:20 1:50
DAGS. JÚLÍ. 2003
VERK NR. 9543
TEIKN. NR. 1–01
HANNAÐ SIG. þORLEIFSS. KT. 241148–3009
TEIKNAÐ G.H.
YFIRFARIÐ

TÆKNIþJÓNUSTA SIGURÐAR þORLEIFSSONAR ehf
STRANDGÖTU 11 220 HAFNARFIRÐI
SÍMI 555-4255 FAX 565-2875
E-mail taeknithjonusta@islandia.is