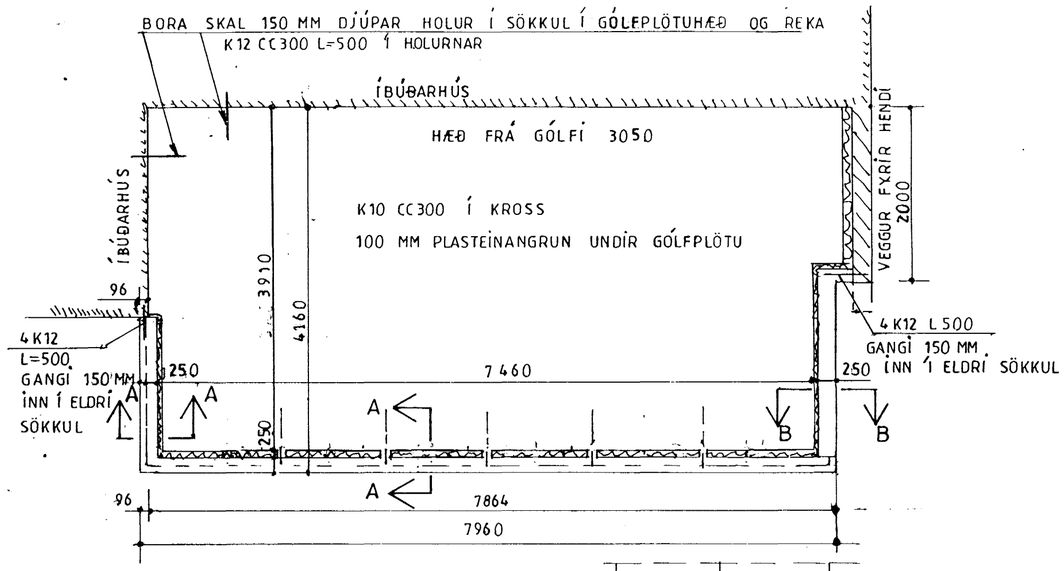

UNDIRSTÖDUR, GRUNNMYND M;1:50

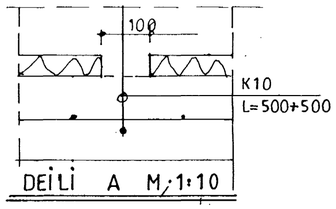

DEILI A M;1:10

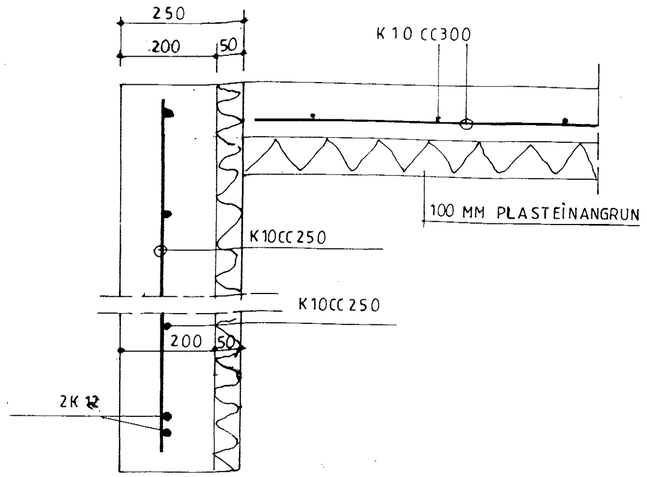

SNIÐ B–B M;1:10

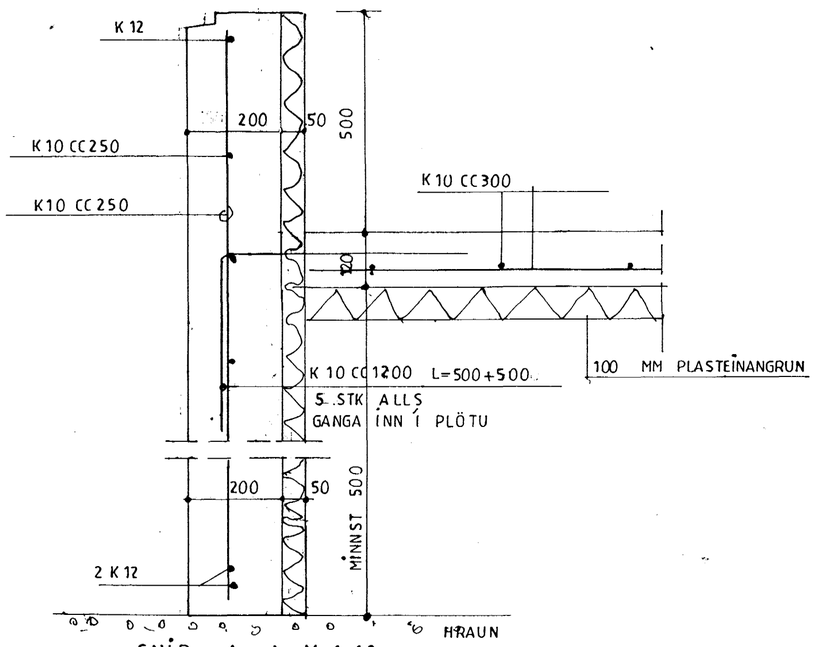

SNIÐ A – A M;1:10

Skýringar undirstöður

Grafa skal burt allan lausan jarðveg.
Undirstöður verða steyptar á óhreyfðu hrauni.
Inn í sökkla skal fylla með frostfríu malarefni,
sem þjappa skal vandlega í lögum, mest 30 cm þykkum.

Skýringar steypa og járn.

Steypa skal vera C25.
Sementsmagn minnst 300 kg/m3 í undirstöður og vegg.
Loftinnihald steypu skal vera 5-7 %.
V/S hlutfall skal vera minna en 0.55.
Steypustyrktarjárn er kambstál KS50.
Í gólfplötu komi K10 cc 300 mm
Undir gólfplötu komi plasteinangrun 100 mm þykk,
rúmþyngd 24 kg/m3

VERKHÖNNUN EHF
Kirkjulundi 13 210 Garðabæ
Sími 5656900 Fax 5656910
Tölvupóstur: verkhonnun@simnet.is

Verkefni: Miðvangur 108 Hafnarfirði
Sólstofa
Verkefni nr: 623
Teikning nr: 101
Heiti: Undirstöður, veggur, gólf
Hitakerfi
Mælikvarði: 1:10, 1:50
Dagsetning: 10. júní 2005
Hannað: Sveinn Ingólfsson
Samþykkt:

Byggingarfulltrúi Hafnarfjarðar
Afgreitt þann
27 JÚNÍ 2005