GLUGGAR OG ÚTIHURÐIR ÚR ÁLI

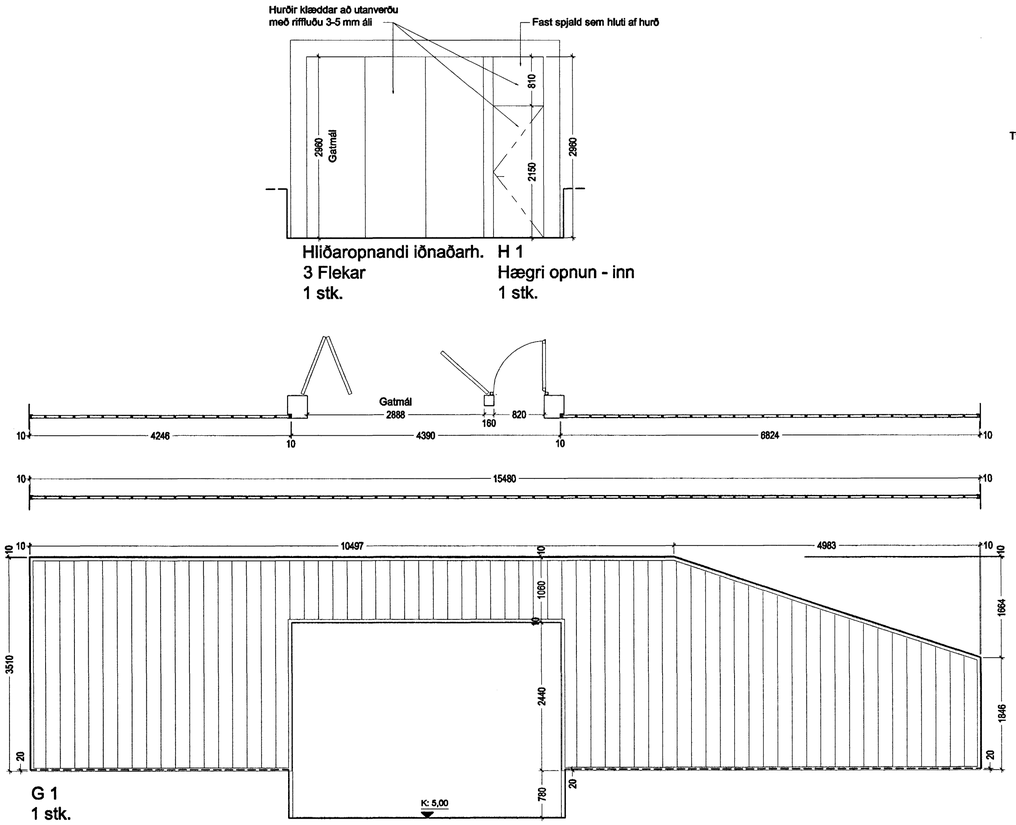

Hliðaropnandi iðnaðarh.
3 Flekar
1 stk.

H 1
Hægri opnun - inn
1 stk.

G 1
1 stk.

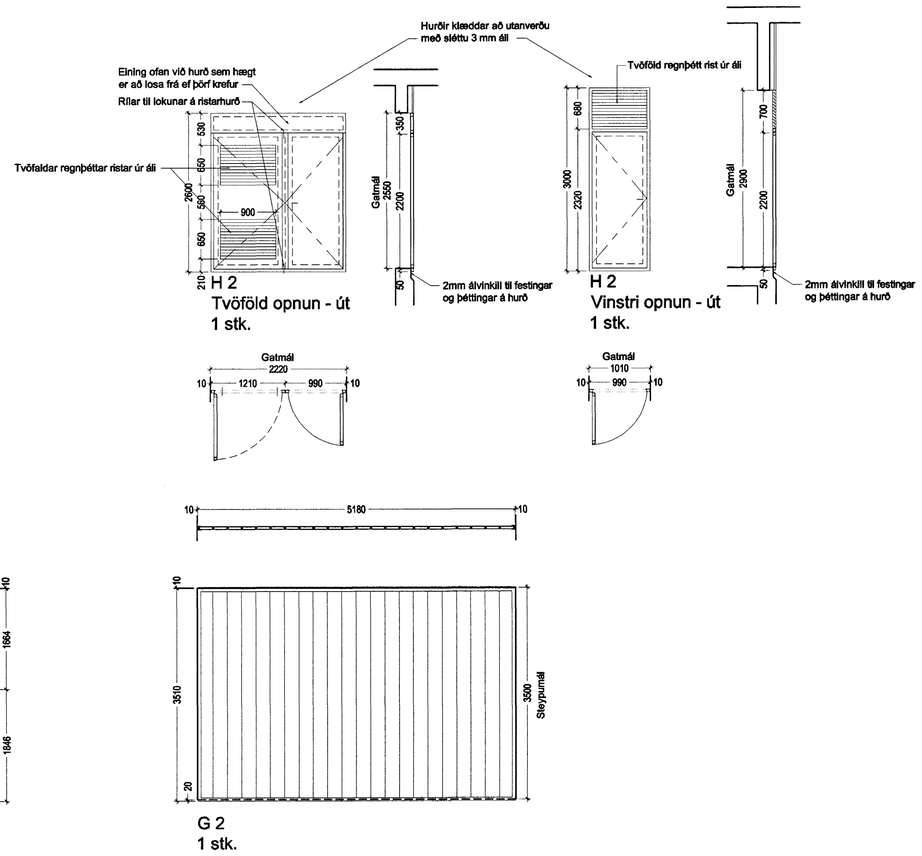

H 2
Tvöföld opnun - út
1 stk.

H 2
Vinstri opnun - út
1 stk.

G 2
1 stk.

INNIHURÐIR ÚR STÁLI

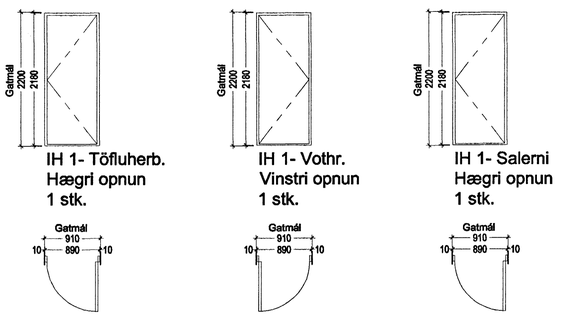

IH 1- Töfluherb.
Hægri opnun
1 stk.

IH 1- Vothr.
Vinstri opnun
1 stk.

IH 1- Salerni
Hægri opnun
1 stk.

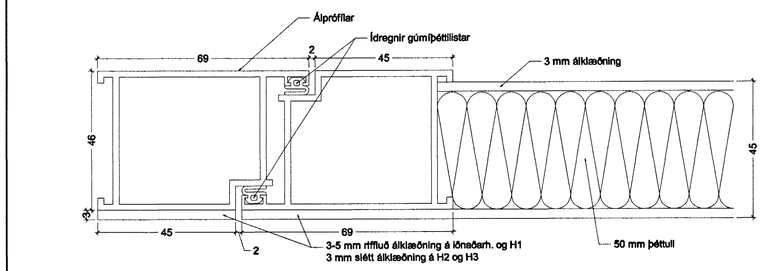

VIÐMIÐUNARPRÓFÍLL Í mkv. 1:1

24 JUNI 2005

Frávelta Hafnarfjarðar
SKOLPDÆLUSTÖÐ
Norðurbakki 27, stgr. 0403
VERKTEIKNING

GLUGGAR, ÚTIHURÐIR OG INNIHURÐIR

MKV.: 1:50, 1:1
DAGS: 15.03.2005
TEIKNAÐ: JBE
SKRÁ: 0403, (31)4.01.dwg

(31)4.01
Frumútgáfa

BATTERÍÍÐ ARKITEKTAR
Jón Ólafur Ólafsson FAÍ
kt: 090658-4099
Sigurður Einarsson FAÍ
kt: 110457-2789
Sigurður Harðarson FAÍ
kt: 030446-3999
kt: 521291-1259
Trönuhrauni 1
220 Hafnarfirði
S: 54 54 700 F: 54 54 701
Netfang: batteri@arkitekt.is
Heimasíða: www.arkitekt.is

© BATTERÍÍÐ EHF
ÖLL AFNOT OG AFRITUN TEIKNINGAR AÐ HLUTA EÐA Í HEILD ER HÁÐ SKRIFLEGU LEYFI HÖFUNDA

Öll mál eru í mm. Mælið ekki af teikningum. Öll mál athugist á staðnum. Ósamræmi í teikningum og vafaatriði skal tilkynna arkitektum strax.

VIÐHENGI: 0403-(31)4.01.dwg