JÁRNBENT STEYPA
Útveggjaeiningar 1:20

Útveggur ÚV.1.21.32
Hliðarmynd 1:20

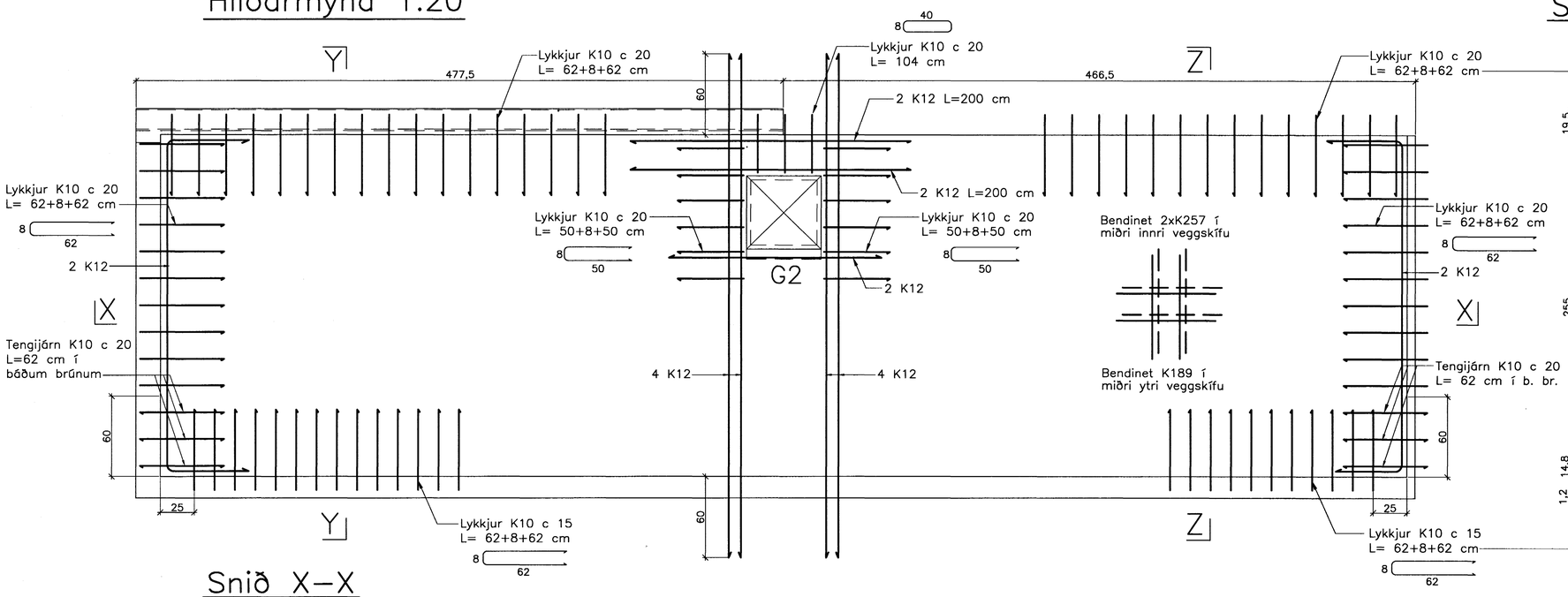

Snið Y–Y Snið Z–Z

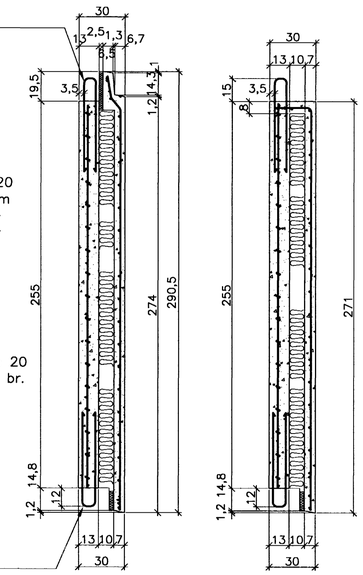

Snið X–X

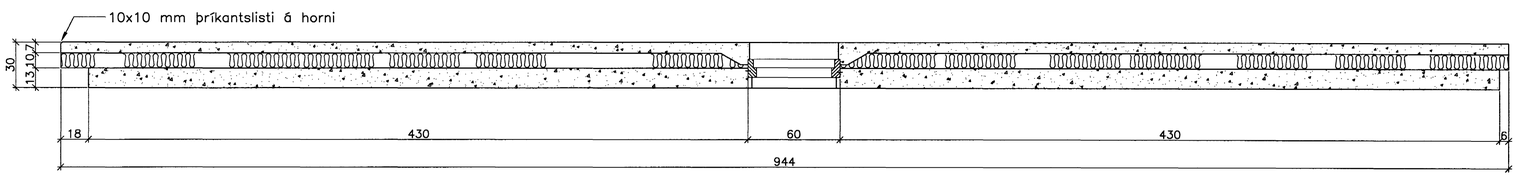

Snið X–X

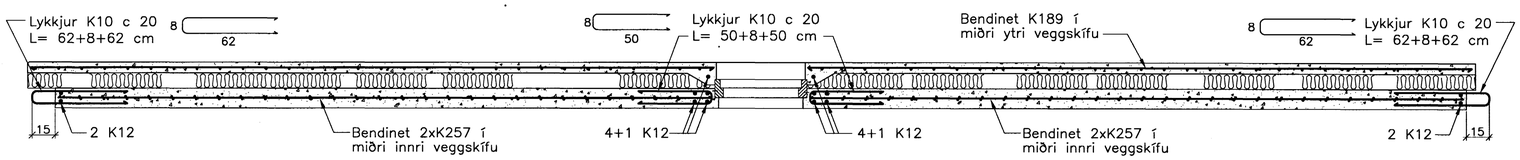

Ath. Setja þarf 1 K12 kringum alla glugga
og dyraop í ytri veggskífunni.
Til samtengingar steypubyrða skal setja
ca. 19 cm háa tengistiga (filegran) með
40 – 50 cm millibili.

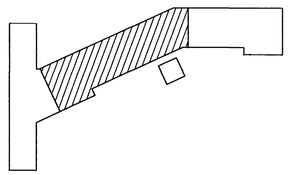

Breytingar:

Samþykkt þann
30 MAI 2005
Byggingafulltrúinn í Hafnarfirði
Eh. Sigurbjartur Halldórsson

TEIKNISTOFAN ÓÐINSTORGI

Verkefni: Lækjargata 32 Hafnarfirði

Heiti: Járnbent steypa: Útveggjaeiningar

Hönnun: Vífill Oddsson verkfræðingur

V.O.

VÍFILL ODDSSON VERKFRÆÐINGUR
kt. 101237-3629 FVFÍ – FRV
SÍMI: 510-2200
ÓÐINSGÖTU 7 REYKJAVÍK FAX: 510-2201

M. 1:20
R. V.O./K.S.G.
T. K.S.G.
Dags. nóv. 2004 Nr. 970-1-42