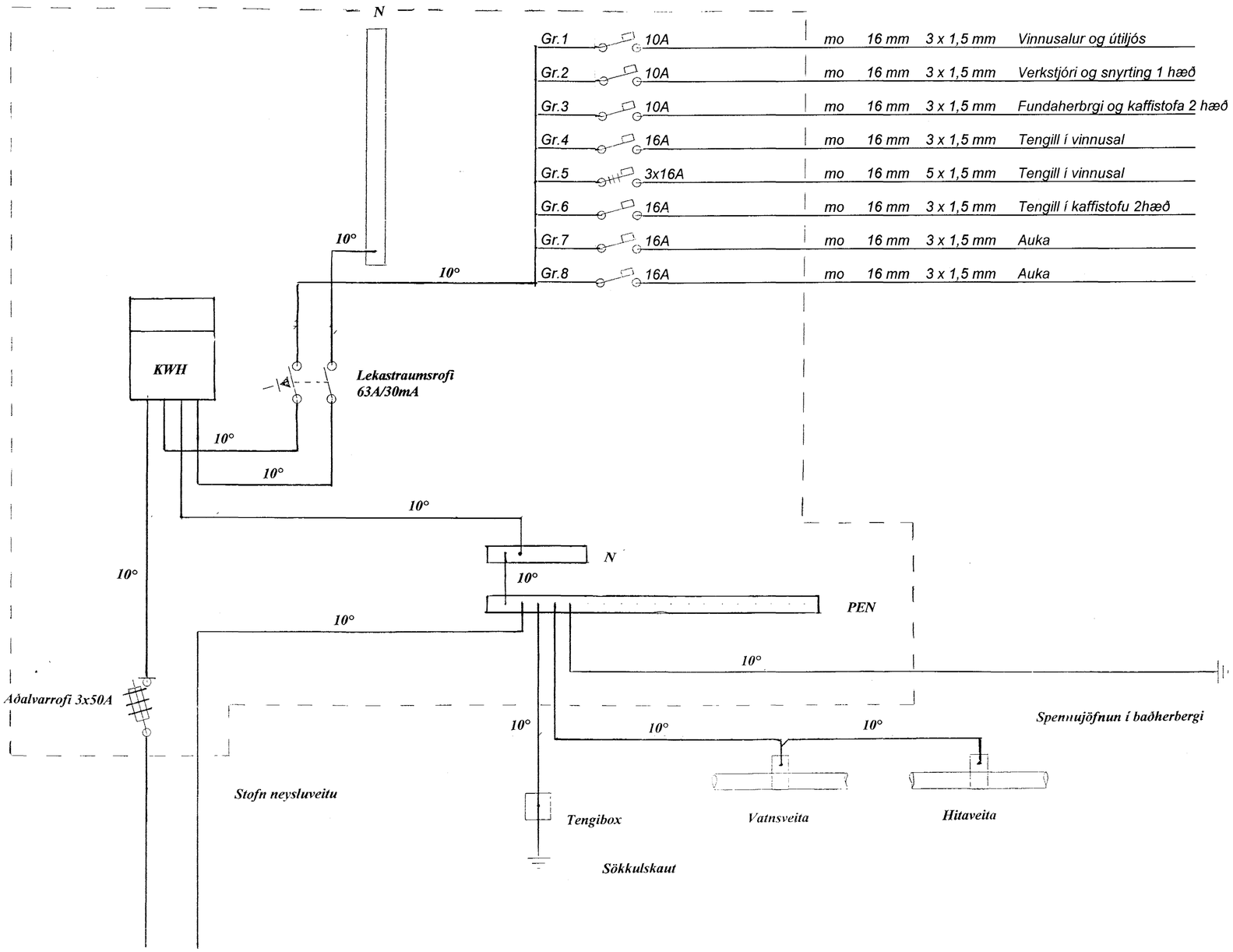

Steinhella 8 Hafnarfirði		
Einlínumynd töflu.		
		Ljósþráðurinn ehf.
	Síða 3-1	**Geislalind 15**
Dags.	23.10.04	**201 Kópavogi**
Guðjón Guðmundsson löggiltur rafv. S.5546767 Gsm 693-0400		